Partnership. With Guarantee.

3/2-Utas koaxiális mágnesszelep - közvetlen vezérlésű, DN40
Sorozat CVT3/CVF3-40



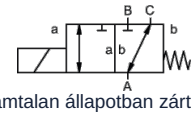

áramtalan állapotban zárt (NC)

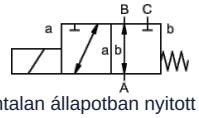

áramtalan állapotban nyitott (NO)

Kivitel	3/2-utas koaxiális mágnesszelep, közvetlen vezérlésű, áramtalan állapotban zárt vagy áramtalan állapotban nyitott
Működési elv	nyomásmentesített, rugó-visszatérítéssel, nem átfedésmentes
Névleges átmérő	DN 40mm
Csatlakozás	CVT3: G11/2"...G2", CVF3: Karimák PN16, Egyedi karimák és -menetek kérésre
Nyomástartomány	0...16 bar, A → B max. 16bar / B → A max. 16bar / A → C max. 16bar / C → A max. 16bar
Ellennyomás	P2 > P1, lásd nyomástartomány
Anyagok	választhatóan Testház nikkelezett acél, horganyzott acél, színesfémmentes vagy Rozsdamentes acél Szelepülék Műanyag fémen, Tömítőanyagok NBR, PTFE, FPM, CR, EPDM A kivitelek anyagmegjelölései kizárólag a közeggel érintkező szelepcsatlakozó alkatrészekre vonatkoznak.
Közegek	gáz halmazállapotú - folyékony - nagy viszkozitású - kocsonyás - szennyezett
Áramlási irány	lásd nyomástartomány
Rögzítési mód	Beépítés merev csővezetékrendszerbe, Rögzítőkonzol kérésre
Beépítési helyzet	tetszőleges
Vákuum Szivárgási ráta	< 10 $^{-6}$ mbar*l*s $^{-1}$
Kv-érték	18,4m³/h (A → B), 11,5m³/h (A → C)
Kapcsolási ciklusok	90/min.
Kapcsolási idő	BEKIAPCSOLVA 520ms, ZÁRVA 150ms
Közeg hőmérséklete	-20...+100°C (Különleges kivitel -40...+160°C)
Környezeti hőmérséklet	-20...+80°C
Átvételek	kérésre LR/GL/EN10204
Tömeg	CVT3 18,5kg, CVF3 23,0kg
Opciók	Tanúsítványos vákuumvizsgálatok, Végálláskapcsoló induktív (Záró (NC) PNP- Icomatic/Balluf), Végálláskapcsoló induktív NAMUR (+ Kapcsolóerősítő), Végálláskapcsoló mechanikus (Váltóérintkező), Kivitel ATEX, csillapított zárású

+36 20 461 3279
hungary@stasto.eu
© STASTO Automatizálás Kft.

Feszültségnem	Váltó- és egyenfeszültség
Standard feszültség	230V/40-60Hz, 24VDC, megengedett feszültségingadozás ±10%
Egyedi feszültségek	kérésre
Mágnesrendszer	DC Egyenáramú mágnestekercs, AC Egyenáramú mágnes integrált egyenirányítóval (100°C felett külön egyenirányítóval)
Szigetelési osztály	H 180°C
Áramfelvétel	N-tekercs 24VDC 2,07A, 230VAC 0,28A, H-tekercs 24VDC 3,27A, 230VAC 0,44A
Bekapcsolási időtartam	100% bekapcsolási idő (folyamatos üzem)
Védettségi fokozat	IP65 az EN 60529 szerint, szakszerűen felszerelt készülékcsatlakozó esetén (védelem porbejutás és vízsugár ellen)
Szállítási terjedelem	tartalmazza a készülékcsatlakozót EN175301-803 A forma szerint (korábban DIN43650)-Kábelbevezetés M16x1,5
opcionális	Csatlakozódoboz M16x1,5 kérésre
Kiegészítő berendezések	Világító csatlakozódugó varisztorral
Rendelési adatok	Névleges átmérő, Csatlakozás, Funkció NC/NO, Üzemi nyomás, Átfolyási mennyiség, Közeg, Közeg hőmérséklete, Környezeti hőmérséklet, Névleges feszültség, Névleges feszültség Végálláskapcsoló
Alkalmazási megjegyzés	A szelepek műszaki méretezése a közegtől és az alkalmazástól függően történik, ami a kivitel, a tömítőanyagok és a jellemző értékek tekintetében eltérésekhez vezethet az adatlapban megadott általános adatokhoz képest. Pontatlan vagy hiányos rendelési adatok, illetve alkalmazási adatok esetén fennáll a veszélye annak, hogy a szelepek műszaki méretezése a kívánt felhasználási célhoz nem megfelelő lesz. Ez azt eredményezheti, hogy a felhasznált anyagok vagy tömítések fizikai és/vagy kémiai tulajdonságai a tervezett felhasználási célra nem megfelelőek..

Méretek

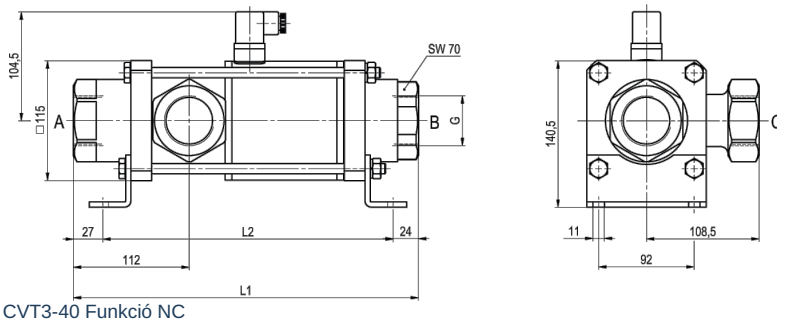

CVT3-40 Funkció NC

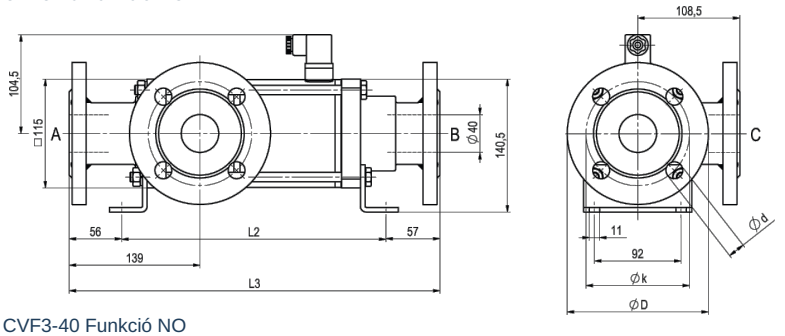

CVF3-40 Funkció NO

Beépítési hosszok	L1	L2	L3
Standard	332	281	394
1/2 induktív végálláskapcsolóval	373	322	435
Kézi vészműködtetésű kivitel (Hd) Hd 1/2 Ind. végálláskapcsolókkal	373	322	435
mechanikus végálláskapcsolókkal	373	322	435

Karima PN	DIN	ØD	Øk	Ød
16	EN 1092-1	150	110	18

A rögzítőkonzolokat külön kell megrendelni

+36 20 461 3279
hungary@stasto.eu

© STASTO Automatizálás Kft.

Elektromos csatlakozások



DIN EN 175301-803

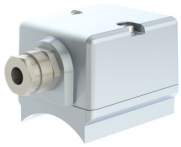

Csatlakozódoboz



A forma csatlakozódugó
DIN EN 175301-803

Végálláskapcsoló



Icomatic Műanyag kivitel
M12x1, DC 10 - 60V
AC 15 - 250V
-25...+85°C



Balluff Fém kivitel
M12x1, DC 10 - 30V
-25...+70°C

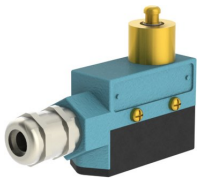

Honeywell
Váltóérintkező

Az ábrák nem kötelező érvényűek
A konstrukció, a méretek és az anyagok változtatásának joga fenntartva

+36 20 461 3279
hungary@stasto.eu
© STASTO Automatizálás Kft.