Partnership. With Guarantee.

3/2Cestný koaxiální elektromagnetický ventil - přímo ovládaný, DN40
Série CVT3/CVF3-40



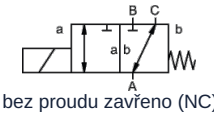

bez proudu zavřeno (NC)

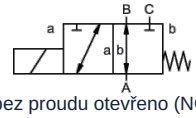

bez proudu otevřeno (NO)

Konstrukční provedení	3/2cestný koaxiální elektromagnetický ventil, přímo ovládaný, bez proudu zavřeno nebo bez proudu otevřeno
Princip činnosti	odlehčený od tlaku, s pružinovým návratem, bez překrytí
Jmenovitá světlost	DN 40mm
Připojení	CVT3: G11/2"...G2", CVF3: Příruby PN16, Speciální příruby a závity na vyžádání
Tlakový rozsah	0...16 bar, A → B max. 16bar / B → A max. 16bar / A → C max. 16bar / C → A max. 16bar
Protitlak	P2 > P1, viz tlakový rozsah
Materiály	volitelně Těleso Poniklovaná ocel, Pozinkovaná ocel, bez neželezných kovů nebo Nerezová ocel Ventilové sedlo Plast na kovu, Těsnicí materiály NBR, PTFE, FPM, CR, EPDM Údaje o materiálu provedení se vztahují výhradně na připojovací části ventilu, které přicházejí do styku s médiem
Média	plynný - kapalný - vysoce viskózní - gelovitý - znečištěný
Směr průtoku	viz tlakový rozsah
Způsob upevnění	Montáž do pevného potrubního systému, Montážní úhelník na vyžádání
Montážní poloha	libovolně
Vakuum Míra úniku	< 10^{-6} mbar*l*s^{-1}
Hodnota Kv	18,4m³/h (A → B), 11,5m³/h (A → C)
Spínací cykly	90/min.
Doba spínání	ZAPNUTO 520ms, ZAVŘENO 150ms
Teplota média	-20...+100°C (Speciální provedení -40...+160°C)
Teplota okolí	-20...+80°C
Přejímky	na vyžádání LR/GL/EN10204
Hmotnost	CVT3 18,5kg, CVF3 23,0kg
Možnosti	Zkoušky – vakuum s certifikátem, Koncový spínač induktivní (Normálně zavřený (NC) PNP- Icomatic/Balluf), Koncový spínač induktivní NAMUR (+ Spínací zesilovač), Koncový spínač mechanický (Přepínací kontakt), Provedení ATEX, tlumené zavírání

+43 512 52076
austria@stasto.eu
© STASTO Automation KG

Druh napětí	Střídavé a stejnosměrné napětí
Standardní napětí	230V/40-60Hz, 24VDC, přípustná kolísání napětí ±10%
Speciální napětí	na vyžádání
Magnetický systém	DC Stejnosměrný elektromagnet, AC Stejnosměrný magnet s integrovaným usměrňovačem (nad 100°C se samostatným usměrňovačem)
Třída izolace	H 180°C
Proudový odběr	N-cívka 24VDC 2,07A, 230VAC 0,28A, H-cívka 24VDC 3,27A, 230VAC 0,44A
Doba sepnutí	100% doba sepnutí (trvalý provoz)
Stupeň krytí	IP65 podle EN 60529 při správně namontované přístrojové zásuvce (ochrana proti vniknutí prachu a tryskající vodě)
Rozsah dodávky	včetně přístrojové zásuvky podle EN175301-803-Form A (dříve DIN43650)-Kabelový vstup M16x1,5
volitelné	Připojovací skříňka M16x1,5 na vyžádání
Přídavná zařízení	Svíticí konektor s varistorem
Objednací údaje	Jmenovitá světlost, Připojení, Funkce NC/NO, Provozní tlak, Průtokové množství, Médium, Teplota média, Teplota okolí, Jmenovité napětí, Jmenovité napětí Koncový spínač
Pokyn k použití	Technické dimenzování ventilů se provádí podle média a konkrétní aplikace, což může vést k odchylkám od obecných údajů uvedených v datovém listu, pokud jde o provedení, těsnicí materiály a charakteristické hodnoty. Při nepřesných nebo neúplných objednacích údajích, resp. údajích o použití, hrozí nebezpečí nesprávného technického dimenzování ventilů pro požadovaný účel použití.. To může mít za následek, že fyzikální a / nebo chemické vlastnosti použitých materiálů nebo těsnění jsou pro zamýšlené použití nedostatečné.

Rozměry

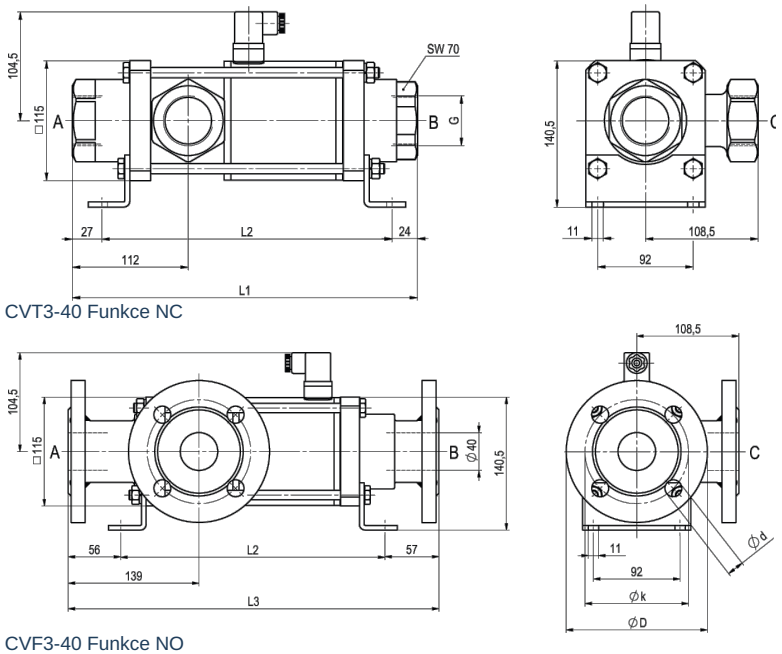

CVT3-40 Funkce NC

CVF3-40 Funkce NO

Stavební délky	L1	L2	L3
Standardní	332	281	394
s 1/2 indukčními koncovými spínači	373	322	435
Ruční nouzové ovládání (Hd) Hd s 1/2 ind. koncovými spínači	373	322	435
s mechanickými koncovými spínači	373	322	435

Příruba PN	DIN	ØD	Øk	Ød
16	EN 1092-1	150	110	18

Montážní úhelníky je nutné objednat samostatně

+43 512 52076
austria@stasto.eu

© STASTO Automation KG

Elektrické přípojky



DIN EN 175301-803

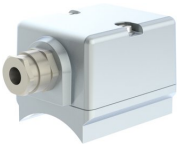

Připojovací skříňka



Konektor Form A
DIN EN 175301-803

Koncový spínač



Icomatic Plastové provedení
M12x1, DC 10 - 60V
AC 15 - 250V
-25...+85°C



Balluff Kovové provedení
M12x1, DC 10 - 30V
-25...+70°C

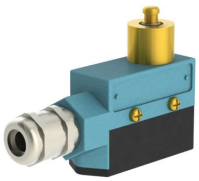

Honeywell
Přepínací kontakt

Vyobrazení nezávazné
Vyhrazujeme si právo na konstrukční, rozměrové a materiálové změny.

+43 512 52076
austria@stasto.eu
© STASTO Automation KG