Partnership. With Guarantee.

# 3/2 - Putni koaksijalni elektromagnetni ventil - direktno upravljan, DN40
# Serija CVT3/CVF3-40



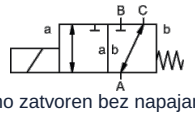


normalno zatvoren bez napajanja (NC)

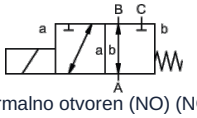


normalno otvoren (NO) (NO)

| | |
|---|---|
| Konstrukcija | 3/2 - putni koaksijalni elektromagnetni ventil, direktno upravljan, normalno zatvoren bez napajanja ili normalno otvoren (NO) |
| Princip rada | rasterećen pritiska, sa povratom oprugom, nije bez preklapanja |
| Nazivni prečnik | DN 40mm |
| Priključak | CVT3: G11/2"...G2", CVF3: Prirubnice PN16, Specijalne prirubnice i -navoji na zahtev |
| Opseg pritiska | 0...16 bar, A → B maks. 16bar / B → A maks. 16bar / A → C maks. 16bar / C → A maks. 16bar |
| Protivpritisak | P2 > P1, vidi opseg pritiska |
| Materijali | opciono Telo Niklovani čelik, Pocinčani čelik, bez obojenih metala ili Nerđajući čelik<br>Sedište ventila Plastika na metalu, Materijali zaptivki NBR, PTFE, FPM, CR, EPDM<br>Podaci o materijalima izvedbi odnose se isključivo na priključne delove ventila koji dolaze u kontakt sa medijumom |
| Mediji | gasovit - tečno - visokoviskozan - želatinozno - zaprljan |
| Smer protoka | vidi opseg pritiska |
| Način pričvršćivanja | Ugradnja u kruti cevovodni sistem, Montažni ugao na zahtev |
| Položaj ugradnje | proizvoljno |
| Vakuum Stopa curenja | < $10^{-6}$ mbar*l*$s^{-1}$ |
| Kv vrednost | 18,4m³/h (A → B), 11,5m³/h (A → C) |
| Preklopni ciklusi | 90/min. |
| Vreme preklapanja | UKLJUČENO 520ms, ZATVORENO 150ms |
| Temperatura medijuma | -20...+100°C (Specijalna izvedba -40...+160°C) |
| Temperatura okoline | -20...+80°C |
| Prijemne kontrole | na zahtev LR/GL/EN10204 |
| Težina | CVT3 18,5kg, CVF3 23,0kg |
| Opcije | Ispitivanja-vakuum sa sertifikatom, Krajnji prekidač induktivno (Normalno zatvoren (NC) PNP-Icomatic/Balluf), Krajnji prekidač induktivno NAMUR (+ Prekidačko pojačalo), Krajnji prekidač mehanički (Preklopni kontakt), Izvedba ATEX, prigušeno zatvaranje |



+381 11 2399521
balkan@stasto.eu
© STASTO Automatizacija d.o.o.

| | |
|---|---|
| Vrsta napona | Naizmenični i jednosmerni napon |
| Standardni napon | 230V/40-60Hz,  24VDC, dozvoljeno odstupanje napona ±10% |
| Specijalni naponi | na zahtev |
| Magnetni sistem | DC Jednosmerni elektromagnet, AC Jednosmerni elektromagnet sa integrisanim ispravljačem (preko 100°C sa odvojenim ispravljačem) |
| Klasa izolacije | H 180°C |
| Potrošnja struje | N-zavojnica 24VDC 2,07A, 230VAC 0,28A, H-zavojnica 24VDC 3,27A, 230VAC 0,44A |
| Radni ciklus | 100% radni ciklus (kontinuirani rad) |
| Stepen zaštite | IP65 prema EN 60529 pri pravilno montiranoj uređajnoj utičnici (zaštita od prodora prašine i mlazne vode) |
| Sadržaj isporuke | uklj. utičnicu uređaja prema EN175301-803-Obrazac A (ranije DIN43650)-Ulaz kabla M16x1,5 |
| opciono | Priključna kutija M16x1,5 na zahtev |
| Dodatna oprema | Svetleći konektor sa varistorom |
| Podaci za naručivanje | Nazivni prečnik, Priključak, Funkcija NC/NO, Radni pritisak, Protok protoka, Medij, Temperatura medijuma, Temperatura okoline, Nazivni napon, Nazivni napon Krajnji prekidač |
| Napomena za primenu | Tehničko dimenzionisanje ventila vrši se specifično za medijum i primenu, što može dovesti do odstupanja od opštih podataka navedenih u tehničkom listu u pogledu izvedbe, zaptivnih materijala i karakterističnih vrednosti. Kod netačnih ili nepotpunih podataka za naručivanje odnosno podataka o primeni postoji opasnost od pogrešnog tehničkog dimenzionisanja ventila za željenu namenu upotrebe. Ovo može imati za posledicu da fizička i/ili hemijska svojstva upotrebljenih materijala ili zaptivki nisu dovoljna za predviđenu namenu upotrebe. |

## Dimenzije

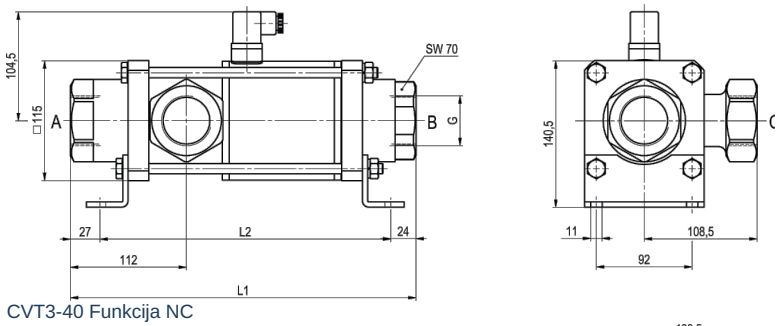


CVT3-40 Funkcija NC

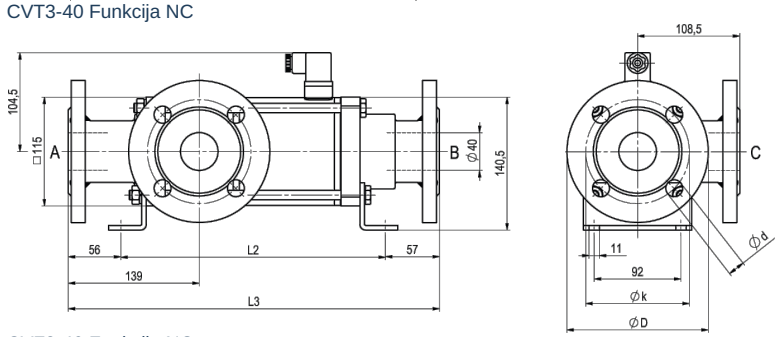


CVF3-40 Funkcija NO

| Građevinske dužine | L1 | L2 | L3 |
|---|---|---|---|
| Standardno | 332 | 281 | 394 |
| sa 1/2 induktivnim krajnjim prekidačima | 373 | 322 | 435 |
| Ručna izvedba za hitno zaustavljanje (Hd)<br>Hd sa 1/2 ind. krajnjim prekidačima | 373 | 322 | 435 |
| sa mehaničkim krajnjim prekidačima | 373 | 322 | 435 |

| Prirubnica PN | DIN | ØD | Øk | Ød |
|---|---|---|---|---|
| 16 | EN 1092-1 | 150 | 110 | 18 |

Montažni ugaonici se naručuju zasebno



+381 11 2399521
balkan@stasto.eu


© STASTO Automatizacija d.o.o.

## Električni priključci



DIN EN 175301-803

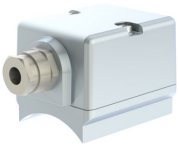

Priključna kutija



Konektor Form A
DIN EN 175301-803

## Krajnji prekidač



Icomatic Plastična izvedba
M12x1, DC 10 - 60V
AC 15 - 250V
-25...+85°C



Balluff Metalna izvedba
M12x1, DC 10 - 30V
-25...+70°C

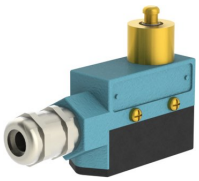

Honeywell
Preklopni kontakt

Ilustracije nisu obavezujuće
Zadržavamo pravo na konstruktivne, dimenzione i promene materijala.





+381 11 2399521
balkan@stasto.eu
© STASTO Automatizacija d.o.o.