2/2-Utas koaxiális szelep - külső vezérlésű
Sorozat CVTC-8



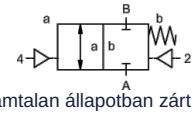

áramtalan állapotban zárt (NC)

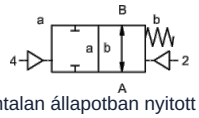

áramtalan állapotban nyitott (NO)

Típusmegjelölés	CVTC-8, pilótaszeleppel CVTC-P-8
Kivitel	2/2-utas koaxiális szelep, külső vezérlésű, áramtalan állapotban zárt vagy áramtalan állapotban nyitott
Működési elv	nyomásmentesített, rugó-visszatérítéssel
Névleges átmérő	DN 8mm
Csatlakozás	G 3/8"
Nyomástartomány	0...40bar
Ellennyomás	P2 > P1, szállítható (max. 16bar)
Anyagok	Testház Sárgaréz Szelepülék Műanyag fémen, Tömítőanyagok NBR, PTFE, FPM, PE, PU A kivitelek anyagmegjelölései kizárólag a közeggel érintkező szelepcsatlakozó alkatrészekre vonatkoznak.
Közegek	gáz halmazállapotú - folyékony - szennyezett - nagy viszkozitású
Áramlási irány	A → B, a jelölés szerint
Rögzítési mód	Beépítés merev csővezetékrendszerbe, Rögzítőkonzol kérésre
Beépítési helyzet	tetszőleges
Vákuum Szivárgási ráta	< 10 $^{-6}$ mbar*l*s $^{-1}$
Kv-érték	1,6m³/h
Kapcsolási ciklusok	400/min.
Kapcsolási idő	be 70ms, -hoz/-hez/-höz 80ms
Közeg hőmérséklete	karimás pilot szeleppel legfeljebb +60°C (> 60°C kérésre)
Környezeti hőmérséklet	karimás pilot szeleppel legfeljebb +50°C (> 50°C kérésre)
Átvételek	kérésre LR/GL/EN10204
Végálláskapcsoló	Reed, Hőmérséklet-tartomány max. +70°C
Kézi vészműködtetés	pilótaszelepen keresztül
Tömeg	0,3kg
Opciók	Tanúsítványos vákuumvizsgálatok, moduláris kivitel

+36 20 461 3279
hungary@stasto.eu
© STASTO Automatizálás Kft.

Feszültségnem	Váltó- és egyenfeszültség
Standard feszültség	230V/40-60Hz, 24VDC, megengedett feszültségingadozás ±10%
Egyedi feszültségek	kérésre
Teljesítményfelvétel	DC: 4,8W (2,5W kérésre), AC: Meghúzási teljesítmény 11,0VA, Tartóerő 8,5VA
Bekapcsolási időtartam	100% bekapcsolási idő (folyamatos üzem)
Védettségi fokozat	IP65 (IP54) a DIN 40050 szerint, szakszerűen felszerelt készülékcsatlakozó esetén (védelem porbejutás és vízsugár ellen)
Szállítási terjedelem	tartalmazza a készülékcsatlakozót EN175301-803-Form B szerint (korábban DIN43650) - Kábelbevezetés M16x1,5
opcionális	Készülékcsatlakozó DESINA szerint, VDMA szerinti készülékcsatlakozó, Csatlakozó kábellel
Kiegészítő berendezések	Világító csatlakozódugó varisztorral
Robbanásvédelem	Eex m II T5, Teljesítményfelvétel 24VDC: 3,25W, 230VAC: 2,90W
Rendelési adatok	Névleges átmérő, Csatlakozás, Funkció NC/NO, Üzemi nyomás, Átfolyási mennyiség, Közeg, Közeg hőmérséklete, Környezeti hőmérséklet, Névleges feszültség, Névleges feszültség Végálláskapcsoló
Alkalmazási megjegyzés	A szelepek műszaki méretezése a közegtől és az alkalmazástól függően történik, ami a kivitel, a tömítőanyagok és a jellemző értékek tekintetében eltérésekhez vezethet az adatlapban megadott általános adatokhoz képest. Pontatlan vagy hiányos rendelési adatok, illetve alkalmazási adatok esetén fennáll a veszélye annak, hogy a szelepek műszaki méretezése a kívánt felhasználási célhoz nem megfelelő lesz. Ez azt eredményezheti, hogy a felhasznált anyagok vagy tömítések fizikai és/vagy kémiai tulajdonságai a tervezett felhasználási célra nem megfelelőek..

Pneumatikus vezérlés

Vezérlőnyomás-tartomány	4...10bar (3...10bar kérésre)
Levegőszükséglet	1,2cm³/Löket
Vezérlés	3/2-utas elővezérelt szelep felett
Csatlakozási rajz	co-ax, (CNOMO kérésre)
Vezérlőcsatlakozások	2/4: G1/8"

© STASTO Automatizálás Kft.

Méretek

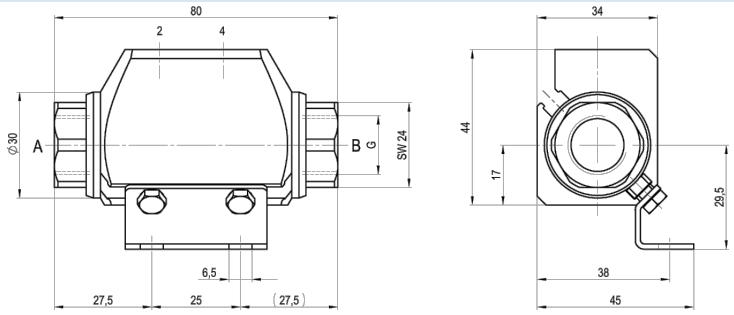

CVTC-8 Funkció NC

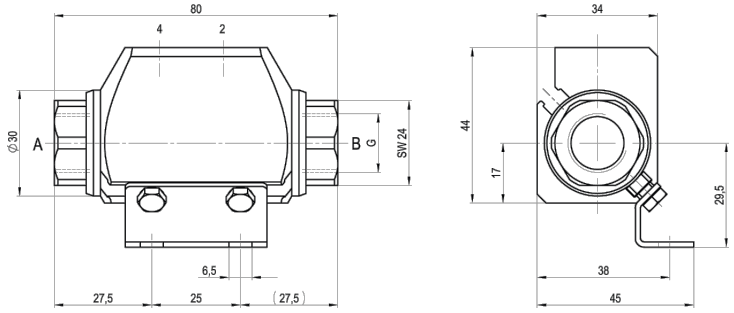

CVTC-8 Funkció NO

A rögzítőkonzolokat külön kell megrendelni

Tartozékok



3/2-Útváltó pilot szelep



elektromos csatlakozás
Mágnesszelep tekercs M12x1



elektromos csatlakozás
B forma csatlakozó DIN EN 175301-803



Reed végálláskapcsoló

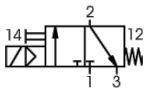

3/2-utas pilotvezérlésű szelep
Névleges átfolyás 60 Nl/min
Nyomástartomány 4-10bar

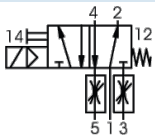

5/2-utas pilot szelep (csak külön)
Névleges átfolyás 700Nl/min
Nyomástartomány 4-10bar, G1/8"

Az ábrák nem kötelező érvényűek
A konstrukció, a méretek és az anyagok változtatásának joga fenntartva

+36 20 461 3279
hungary@stasto.eu
© STASTO Automatizálás Kft.