Partnership. With Guarantee.

2/2 - Wege-Coaxialventil - fremdgesteuert
Serie CVTC-8



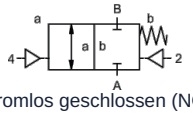

stromlos geschlossen (NC)

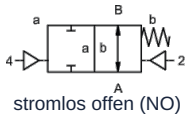

stromlos offen (NO)

Typenbezeichnung	CVTC-8, mit Pilotventil CVTC-P-8
Bauart	2/2-Wege-Coaxialventil, fremdgesteuert, stromlos geschlossen oder stromlos offen
Wirkungsweise	druckentlastet, mit Federrückstellung
Nennweite	DN 8mm
Anschluss	G 3/8"
Druckbereich	0...40bar
Gegendruck	P2 > P1, lieferbar (max. 16bar)
Werkstoffe	Körper Messing Ventilsitz Kunststoff auf Metall, Dichtwerkstoffe NBR, PTFE, FPM, PE, PU Die Werkstoffangaben der Ausführungen beziehen sich ausschließlich auf die mit dem Medium in Berührung kommenden Ventilanschlussteile
Medien	gasförmig - flüssig - verschmutzt - hochviskos
Durchflussrichtung	A → B, gemäß Kennzeichnung
Befestigungsart	Einbau in starres Leitungssystem, Befestigungswinkel auf Anfrage
Einbaulage	beliebig
Vakuum Leckrate	< 10 $^{-6}$ mbar*l*s $^{-1}$
Kv-Wert	1,6m³/h
Schaltspiele	400/min.
Schaltzeit	auf 70ms, zu 80ms
Mediumstemperatur	mit angeflanschtem Pilotventil bis +60°C (> 60°C auf Anfrage)
Umgebungstemperatur	mit angeflanschtem Pilotventil bis +50°C (> 50°C auf Anfrage)
Abnahmen	auf Anfrage LR/GL/EN10204
Endschalter	Reed, Temperaturbereich max. +70°C
Handnotbetätigung	über Pilotventil
Gewicht	0,3kg
Optionen	Prüfungen-Vakuum mit Zertifikat, modulare Ausführung

+43 512 52076
austria@stasto.eu
© STASTO Automation KG

Spannungsart	Wechsel- und Gleichspannung
Standardspannung	230V/40-60Hz, 24VDC, zul. Spannungsschwankung ±10%
Sonderspannungen	auf Anfrage
Leistungsaufnahme	DC: 4,8W (2,5W auf Anfrage), AC: Anzugsleistung 11,0VA, Halteleistung 8,5VA
Einschaltdauer	100% Einschaltdauer (Dauerbetrieb)
Schutzart	IP65 (IP54) nach DIN 40050 bei ordnungsgemäß montierter Gerätesteckdose (Schutz gegen Staubeintritt und Strahlwasser)
Lieferumfang	inkl. Gerätesteckdose nach EN175301-803-Form B (früher DIN43650) - Kabeleingang M16x1,5
optional	Gerätestecker nach DESINA, Gerätestecker nach VDMA, Stecker mit Kabel
Zusatzeinrichtungen	Leuchtstecker mit Varistor
Explosionsschutz	Eex m II T5, Leistungsaufnahme 24VDC: 3,25W, 230VAC: 2,90W
Bestellangaben	Nennweite, Anschluss, Funktion NC/NO, Betriebsdruck, Durchflussmenge, Medium, Mediumstemperatur, Umgebungstemperatur, Nennspannung, Nennspannung Endschalter
Anwendungshinweis	Die technische Auslegung der Ventile erfolgt medien- und anwendungsspezifisch, was zu Abweichungen von den auf dem Datenblatt genannten allgemeinen Angaben im Hinblick auf Ausführung, Dichtwerkstoffe und Kenngrößen führen kann. Bei ungenauen oder unvollständigen Bestellangaben bzw. Anwendungsdaten besteht die Gefahr einer für den gewünschten Einsatzzweck falschen technischen Auslegung der Ventile. Dies kann zur Folge haben, dass die physikalischen und / oder chemischen Eigenschaften der verwendeten Werkstoffe oder Dichtungen für den beabsichtigten Einsatzzweck unzureichend sind.

Ansteuerung pneumatisch

Steuerdruckbereich	4...10bar (3...10bar auf Anfrage)
Luftbedarf	1,2cm³/Hub
Steuerung	über 3/2-Wege Pilotventil
Anschlussbild	co-ax, (CNOMO auf Anfrage)
Steueranschlüsse	2/4: G1/8"

Abmessungen

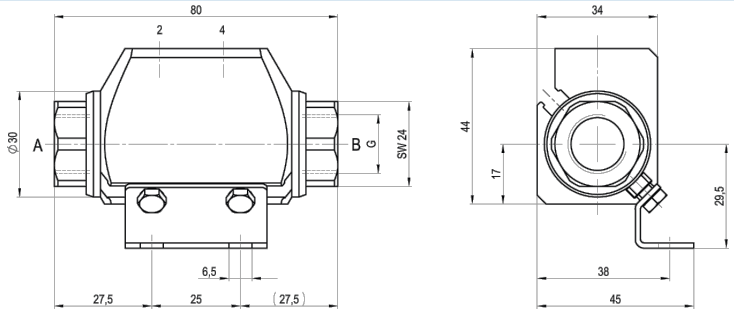

CVTC-8 Funktion NC

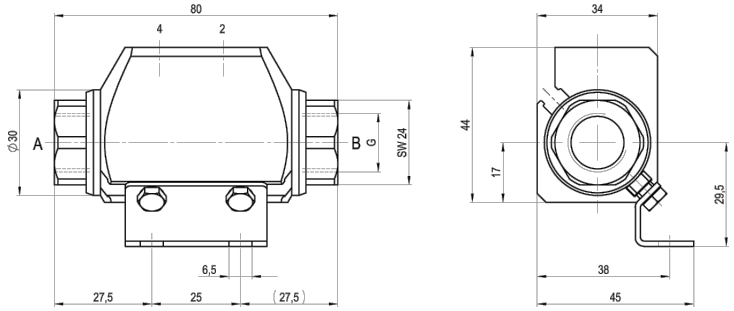

CVTC-8 Funktion NO

Befestigungswinkel sind separat zu bestellen

+43 512 52076
austria@stasto.eu

© STASTO Automation KG

Zubehör



3/2-Wege Pilotventil



elektrischer Anschluss
Magnetspule M12x1



elektrischer Anschluss
Form B Stecker DIN EN 175301-803



Endschalter Reed

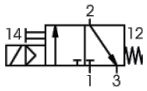

3/2-Wege Pilotventil
Nenndurchfluss 60 Nl/min
Druckbereich 4-10bar

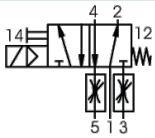

5/2-Wege Pilotventil (nur separat)
Nenndurchfluss 700Nl/min
Druckbereich 4-10bar, G1/8"

Abbildungen unverbindlich
Konstruktions-, Maß- und Werkstoffänderungen vorbehalten

+43 512 52076
austria@stasto.eu
© STASTO Automation KG