Partnership. With Guarantee.

2/2Cestný koaxiální ventil - nepřímo ovládaný
Série CVTC-8



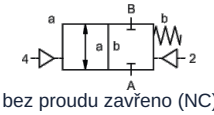

bez proudu zavřeno (NC)

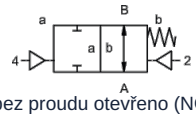

bez proudu otevřeno (NO)

Typové označení	CVTC-8, s pilotním ventilem CVTC-P-8
Konstrukční provedení	2/2cestný koaxiální ventil, nepřímo ovládaný, bez proudu zavřeno nebo bez proudu otevřeno
Princip činnosti	odlehčený od tlaku, s pružinovým návratem
Jmenovitá světlost	DN 8mm
Připojení	G 3/8"
Tlakový rozsah	0...40bar
Protitlak	P2 > P1, dostupné (max. 16bar)
Materiály	Těleso Mosaz Ventilové sedlo Plast na kovu, Těsnicí materiály NBR, PTFE, FPM, PE, PU Údaje o materiálu provedení se vztahují výhradně na připojovací části ventilu, které přicházejí do styku s médiem
Média	plynný - kapalný - znečištěný - vysoce viskózní
Směr průtoku	A → B, dle označení
Způsob upevnění	Montáž do pevného potrubního systému, Montážní úhelník na vyžádání
Montážní poloha	libovolně
Vakuum Míra úniku	< 10 $^{-6}$ mbar*l*s $^{-1}$
Hodnota Kv	1,6m³/h
Spínací cykly	400/min.
Doba spínání	zapnuto 70ms, k tomu 80ms
Teplota média	s přírubově připojeným pilotním ventilem až do +60°C (> 60°C na vyžádání)
Teplota okolí	s přírubově připojeným pilotním ventilem až do +50°C (> 50°C na vyžádání)
Přejímky	na vyžádání LR/GL/EN10204
Koncový spínač	Jazýčkový kontakt, Teplotní rozsah max. +70°C
Ruční nouzové ovládání	přes pilotní ventil
Hmotnost	0,3kg
Možnosti	Zkoušky – vakuum s certifikátem, modulární provedení

+43 512 52076
austria@stasto.eu
© STASTO Automation KG

Druh napětí	Střídavé a stejnosměrné napětí
Standardní napětí	230V/40-60Hz, 24VDC, přípustná kolísání napětí ±10%
Speciální napětí	na vyžádání
Příkon	DC: 4,8W (2,5W na vyžádání), AC: Utahovací výkon 11,0VA, Přídržná síla 8,5VA
Doba sepnutí	100% doba sepnutí (trvalý provoz)
Stupeň krytí	IP65 (IP54) podle DIN 40050 při správně namontované přístrojové zásuvce (ochrana proti vniknutí prachu a tryskající vodě)
Rozsah dodávky	včetně přístrojové zásuvky podle EN175301-803-Form B (dříve DIN43650) - Kabelový vstup M16x1,5
volitelné	Přístrojový konektor podle DESINA, Přístrojová zástrčka podle VDMA, Konektor s kabelem
Přídavná zařízení	Svíticí konektor s varistorem
Ochrana proti výbuchu	Eex m II T5, Příkon 24VDC: 3,25W, 230VAC: 2,90W
Objednací údaje	Jmenovitá světlost, Připojení, Funkce NC/NO, Provozní tlak, Průtokové množství, Médium, Teplota média, Teplota okolí, Jmenovité napětí, Jmenovité napětí Koncový spínač
Pokyn k použití	Technické dimenzování ventilů se provádí podle média a konkrétní aplikace, což může vést k odchylkám od obecných údajů uvedených v datovém listu, pokud jde o provedení, těsnicí materiály a charakteristické hodnoty. Při nepřesných nebo neúplných objednacích údajích, resp. údajích o použití, hrozí nebezpečí nesprávného technického dimenzování ventilů pro požadovaný účel použití.. To může mít za následek, že fyzikální a / nebo chemické vlastnosti použitých materiálů nebo těsnění jsou pro zamýšlené použití nedostatečné.

Pneumatické ovládání

Rozsah řídicího tlaku	4...10bar (3...10bar na vyžádání)
Spotřeba vzduchu	1,2cm³/Zdvih
Řízení	nad 3/2cestný pilotní ventil
Připojovací schéma	co-ax, (CNOMO na vyžádání)
Řídicí přípojky	2/4: G1/8"

Rozměry

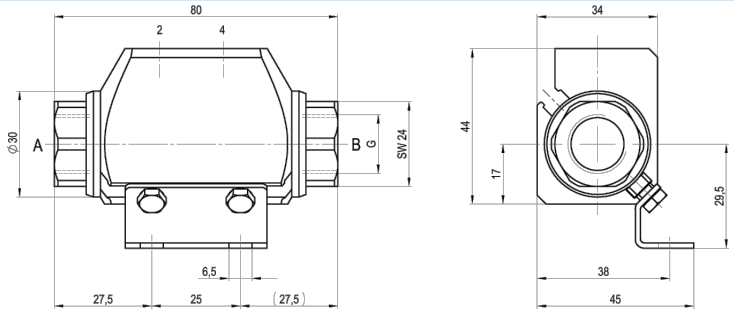

CVTC-8 Funkce NC

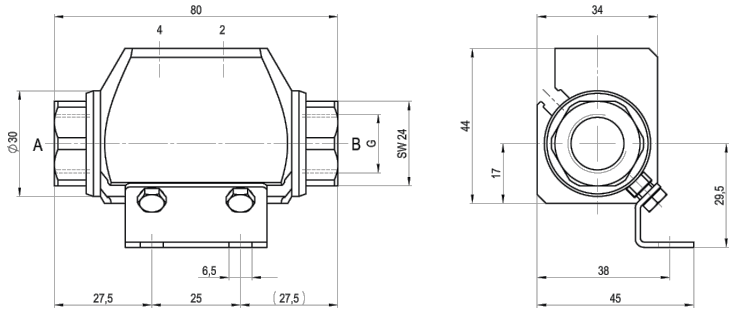

CVTC-8 Funkce NO

Montážní úhelníky je nutné objednat samostatně

+43 512 52076
austria@stasto.eu

© STASTO Automation KG

Příslušenství



3/2-Směrový pilotní ventil



elektrické připojení
Magnetická cívka M12x1



elektrické připojení
Konektor tvaru B DIN EN 175301-803



Jazýčkový koncový spínač

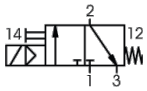

3/2cestný pilotní ventil
Jmenovitý průtok 60 Nl/min
Tlakový rozsah 4-10bar

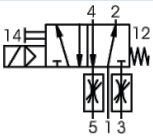

5/2cestný pilotní ventil (pouze samostatně)
Jmenovitý průtok 700Nl/min
Tlakový rozsah 4-10bar, G1/8"

Vyobrazení nezávazné
Vyhrazujeme si právo na konstrukční, rozměrové a materiálové změny.

+43 512 52076
austria@stasto.eu
© STASTO Automation KG