2/2 - Potni koaksialni ventil - pilotno krmiljen
Serija CVTC-8



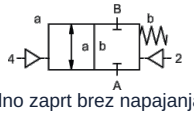

normalno zaprt brez napajanja (NC)

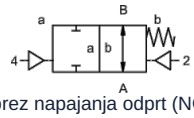

brez napajanja odprt (NO)

Oznaka tipa	CVTC-8, s pilotnim ventilom CVTC-P-8
Konstrukcija	2/2-potni koaksialni ventil, pilotno krmiljen, normalno zaprt brez napajanja ali brez napajanja odprt
Način delovanja	razbremenjen tlaka, z vzmetnim vračanjem
Nazivni premer	DN 8mm
Priključek	G 3/8"
Tlačno območje	0...40bar
Protitlak	P2 > P1, dobavljivo (maks. 16bar)
Materiali	Telo Medenina Sedež ventila Plastika na kovini, Tesnilni materiali NBR, PTFE, FPM, PE, PU Podatki o materialih izvedb se nanašajo izključno na priključne dele ventila, ki so v stiku z medijem
Mediji	plinast - tekoče - onesnaženo - visoko viskozen
Smer pretoka	A → B, v skladu z označbo
Način pritrditve	Vgradnja v tog cevovodni sistem, pritrdilni kotnik na zahtevo
Položaj vgradnje	poljubno
Vakuum Stopnja puščanja	< 10 $^{-6}$ mbar*l*s $^{-1}$
Kv-vrednost	1,6m³/h
Preklopni cikli	400/min.
Preklopni čas	vklopljen 70ms, do 80ms
Temperatura medija	s prirobnim pilotnim ventilom do +60°C (> 60°C na zahtevo)
Temperatura okolice	s prirobnim pilotnim ventilom do +50°C (> 50°C na zahtevo)
Prevzemi	na zahtevo LR/GL/EN10204
Končno stikalo	reed, Temperaturno območje maks. +70°C
Ročna zasilna aktivacija	preko pilotnega ventila
Teža	0,3kg
Opcije	Preizkusi – vakuum s certifikatom, modularna izvedba

+43 512 52076
austria@stasto.eu
© STASTO Automation KG

Vrsta napetosti	Izmenična in enosmerna napetost
Standardna napetost	230V/40-60Hz, 24VDC, dovoljeno nihanje napetosti ±10%
Posebne napetosti	na zahtevo
Poraba moči	DC: 4,8W (2,5W na zahtevo), AC: Zatezna moč 11,0VA, Zadrževalna moč 8,5VA
Delovni cikel	100 % delovni cikel (neprekinjeno obratovanje)
Stopnja zaščite	IP65 (IP54) po DIN 40050 pri pravilno montirani napravi vtičnice (zaščita pred vdorom prahu in brizgajočo vodo)
Obseg dobave	vključno z napravično vtičnico po EN175301-803-oblika B (prej DIN43650) - kabelski vhod M16x1,5
opcijsko	Napravi vtič po DESINA, Naprava vtič po VDMA, Vtič s kablom
Dodatna oprema	Svetleči konektor z varistorjem
Zaščita pred eksplozijo	Eex m II T5, Poraba moči 24VDC: 3,25W, 230VAC: 2,90W
Podatki za naročanje	Nazivni premer, Priključek, Funkcija NC/NO, Obratovalni tlak, Pretok, Medij, Temperatura medija, Temperatura okolice, Nazivna napetost, Nazivna napetost Končno stikalo
Navodilo za uporabo	Tehnično dimenzioniranje ventilov se izvaja glede na medij in specifično uporabo, kar lahko povzroči odstopanja od splošnih podatkov, navedenih v podatkovnem listu, glede izvedbe, tesnilnih materialov in karakterističnih vrednosti. Pri nenatančnih ali nepopolnih podatkih za naročilo oziroma podatkih o uporabi obstaja nevarnost napačne tehnične dimenzioniranosti ventilov za želeni namen uporabe. To lahko povzroči, da so fizikalne in/ali kemijske lastnosti uporabljenih materialov ali tesnil za predvideni namen uporabe nezadostne.

Pnevmatsko krmiljenje

Območje krmilnega tlaka	4...10bar (3...10bar na zahtevo)
Poraba zraka	1,2cm³/Hod
Krmiljenje	nad 3/2-potnim ventilom
Priključna shema	co-ax, (CNOMO na zahtevo)
Krmilni priključki	2/4: G1/8"

Dimenzije

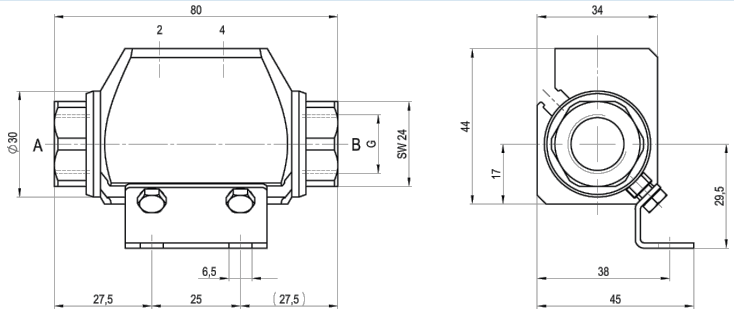

CVTC-8 Funkcija NC

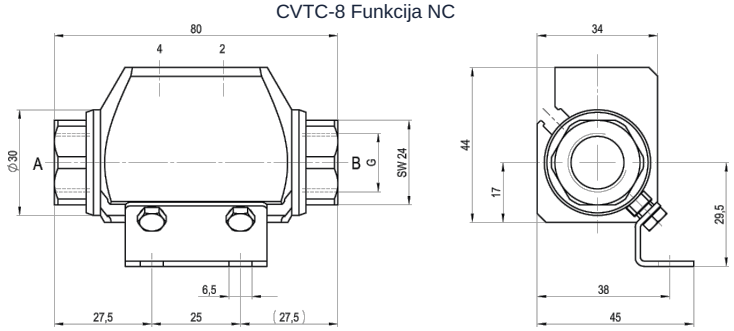

CVTC-8 Funkcija NO

Montažni kotniki je treba naročiti ločeno

+43 512 52076
austria@stasto.eu

© STASTO Automation KG

Dodatna oprema



3/2-Krmilni pilotni ventil



električni priključek
Magnetna tuljava M12x1



električni priključek
Vtič Form B DIN EN 175301-803



Končno stikalo Reed

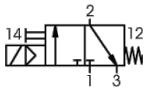

3/2-potni pilotni ventil
Nazivni pretok 60 Nl/min
Tlačno območje 4-10bar

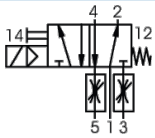

5/2-potni pilotni ventil (samo ločeno)
Nazivni pretok 700Nl/min
Tlačno območje 4-10bar, G1/8"

Slike niso zavezujoče
Pridržujemo si pravico do sprememb konstrukcije, mer in materialov

+43 512 52076
austria@stasto.eu
© STASTO Automation KG