2/2 - Putni koaksijalni ventil - pilotirano
Serija CVTC-8



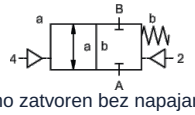

normalno zatvoren bez napajanja (NC)

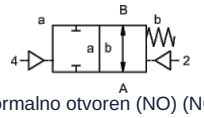

normalno otvoren (NO) (NO)

Oznaka tipa	CVTC-8, sa pilot ventilom CVTC-P-8
Konstrukcija	2/2-putni koaksijalni ventil, pilotirano, normalno zatvoren bez napajanja ili normalno otvoren (NO)
Princip rada	rasterećen pritiska, sa povratom oprugom
Nazivni prečnik	DN 8mm
Priključak	G 3/8"
Opseg pritiska	0...40bar
Protivpritisak	P2 > P1, dostupno (maks. 16bar)
Materijali	Telo Mesing Sedište ventila Plastika na metalu, Materijali zaptivki NBR, PTFE, FPM, PE, PU Podaci o materijalima izvedbi odnose se isključivo na priključne delove ventila koji dolaze u kontakt sa medijumom
Mediji	gasovit - tečno - zaprljan - visokoviskozan
Smer protoka	A → B, prema oznaci
Način pričvršćivanja	Ugradnja u kruti cevovodni sistem, Montažni ugao na zahtev
Položaj ugradnje	proizvoljno
Vakuum Stopa curenja	< 10 $^{-6}$ mbar*l*s $^{-1}$
Kv vrednost	1,6m³/h
Preklopni ciklusi	400/min.
Vreme preklapanja	uključeno 70ms, do 80ms
Temperatura medijuma	sa prirubnički montiranim pilot-ventilom do +60°C (> 60°C na zahtev)
Temperatura okoline	sa prirubnički montiranim pilot-ventilom do +50°C (> 50°C na zahtev)
Prijemne kontrole	na zahtev LR/GL/EN10204
Krajnji prekidač	Reed, Temperaturni opseg maks. +70°C
Ručna pomoćna aktivacija	preko pilot ventila
Težina	0,3kg
Opcije	Ispitivanja-vakuum sa sertifikatom, modularna izvedba

+381 11 2399521
balkan@stasto.eu
© STASTO Automatizacija d.o.o.

Vrsta napona	Naizmenični i jednosmerni napon
Standardni napon	230V/40-60Hz, 24VDC, dozvoljeno odstupanje napona ±10%
Specijalni naponi	na zahtev
Potrošnja energije	DC: 4,8W (2,5W na zahtev), AC: Sila zatezanja 11,0VA, Sila držanja 8,5VA
Radni ciklus	100% radni ciklus (kontinuirani rad)
Stepen zaštite	IP65 (IP54) prema DIN 40050 pri pravilno montiranoj uređajnoj utičnici (zaštita od prodora prašine i mlazne vode)
Sadržaj isporuke	uklj. utičnicu uređaja prema EN175301-803-Form B (ranije DIN43650) - Ulaz kabla M16x1,5
opciono	Utični konektor prema DESINA-u, Utični konektor prema VDMA, Utikač sa kablom
Dodatna oprema	Svetleći konektor sa varistorom
Zaštita od eksplozije	Eex m II T5, Potrošnja energije 24VDC: 3,25W, 230VAC: 2,90W
Podaci za naručivanje	Nazivni prečnik, Priključak, Funkcija NC/NO, Radni pritisak, Protok protoka, Medij, Temperatura medijuma, Temperatura okoline, Nazivni napon, Nazivni napon Krajnji prekidač
Napomena za primenu	Tehničko dimenzionisanje ventila vrši se specifično za medijum i primenu, što može dovesti do odstupanja od opštih podataka navedenih u tehničkom listu u pogledu izvedbe, zaptivnih materijala i karakterističnih vrednosti. Kod netačnih ili nepotpunih podataka za naručivanje odnosno podataka o primeni postoji opasnost od pogrešnog tehničkog dimenzionisanja ventila za željenu namenu upotrebe. Ovo može imati za posledicu da fizička i/ili hemijska svojstva upotrebljenih materijala ili zaptivki nisu dovoljna za predviđenu namenu upotrebe.

Pneumatsko upravljanje

Opseg upravljačkog pritiska	4...10bar (3...10bar na zahtev)
Potrošnja vazduha	1,2cm³/Hod
Upravljanje	preko 3/2-putnog pilot ventila
Priključna šema	co-ax, (CNOMO na zahtev)
Upravljački priključci	2/4: G1/8"

Dimenzije

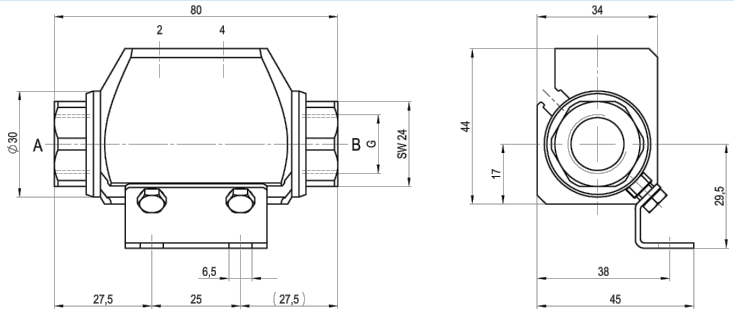

CVTC-8 Funkcija NC

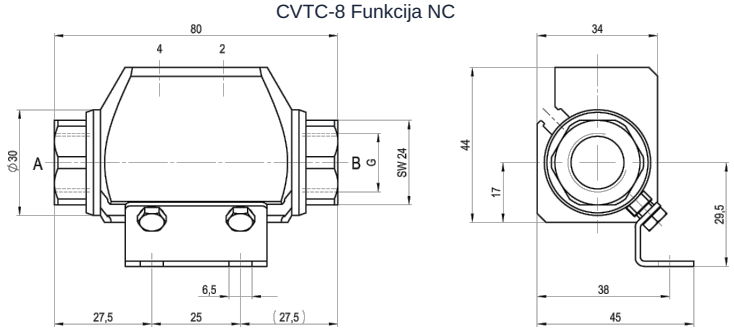

CVTC-8 Funkcija NO

Montažni ugaonici se naručuju zasebno

+381 11 2399521
balkan@stasto.eu

© STASTO Automatizacija d.o.o.

Pribor



3/2-Pilot ventil za usmeravanje



električni priključak
Elektromagnetna zavojnica M12x1



električni priključak
Konektor oblika B DIN EN 175301-803



Krajnji prekidač Reed

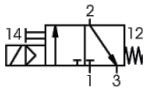

3/2 pilot ventil
Nominalni protok 60 Nl/min
Opseg pritiska 4-10bar

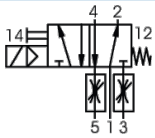

5/2-putni pilot ventil (samo odvojeno)
Nominalni protok 700Nl/min
Opseg pritiska 4-10bar, G1/8"

Ilustracije nisu obavezujuće
Zadržavamo pravo na konstruktivne, dimenzione i promene materijala.

+381 11 2399521
balkan@stasto.eu
© STASTO Automatizacija d.o.o.