# Zawór współosiowy 2/2-drogowy - sterowany zewnętrznie
# Seria CVTC-8




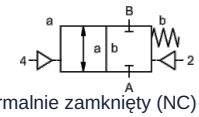


normalnie zamknięty (NC) (NC)

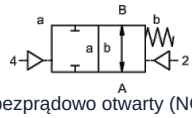


bezprądowo otwarty (NO)

| | |
|---|---|
| Oznaczenie typu | CVTC-8, z zaworem pilotowym CVTC-P-8 |
| Konstrukcja | Zawór współosiowy 2/2-drożny, sterowany zewnętrznie, normalnie zamknięty (NC) lub bezprądowo otwarty |
| Zasada działania | odciążony ciśnieniowo, z powrotem sprężynowym |
| Średnica nominalna | DN 8mm |
| Przyłącze | G 3/8" |
| Zakres ciśnienia | 0...40bar |
| Przeciwciśnienie | P2 > P1, dostępny (maks. 16bar) |
| Materiały | Korpus Mosiądz<br>Gniazdo zaworu Tworzywo sztuczne na metalu, Materiały uszczelniające NBR, PTFE, FPM, PE, PU<br>Podane informacje o materiałach dla poszczególnych wykonań odnoszą się wyłącznie do części przyłączeniowych zaworu mających kontakt z medium |
| Media | gazowy - ciekły - zanieczyszczony - wysokolepki |
| Kierunek przepływu | A → B, zgodnie z oznakowaniem |
| Rodzaj mocowania | Montaż w sztywnym systemie przewodów, Kątownik mocujący na zapytanie |
| Pozycja montażowa | dowolny |
| Próżnia Współczynnik przecieku | < $10^{-6}$ mbar*l*$s^{-1}$ |
| Wartość Kv | 1,6m³/h |
| Cykle przełączania | 400/min. |
| Czas przełączania | włączony 70ms, do 80ms |
| Temperatura medium | z przyłączonym zaworem pilotowym do +60°C (> 60°C na zapytanie) |
| Temperatura otoczenia | z przyłączonym zaworem pilotowym do +50°C (> 50°C na zapytanie) |
| Odbiory | na zapytanie LR/GL/EN10204 |
| Wyłącznik krańcowy | Kontaktron, Zakres temperatury maks. +70°C |
| Ręczne uruchomienie awaryjne | przez zawór pilotowy |
| Masa | 0,3kg |
| Opcje | Testy – próżnia z certyfikatem, wykonanie modułowe |


+48 22 412 14 50
poland@stasto.eu
© STASTO Automation Sp.z o.o.

| | |
|---|---|
| Rodzaj napięcia | Napięcie przemienne i stałe |
| Napięcie standardowe | 230V/40-60Hz, 24VDC, dopuszczalne wahania napięcia ±10% |
| Napięcia specjalne | na zapytanie |
| Pobór mocy | DC: 4,8W (2,5W na zapytanie), AC: Moment dokręcania 11,0VA, Siła trzymania 8,5VA |
| Cykl pracy | 100% cykl pracy (praca ciągła) |
| Stopień ochrony | IP65 (IP54) wg DIN 40050 przy prawidłowo zamontowanym złączu urządzenia (ochrona przed wnikaniem pyłu i wodą rozbryzgową) |
| Zakres dostawy | w tym gniazdo urządzenia wg EN175301-803-Forma B (wcześniej DIN43650) - Wprowadzenie kabla M16x1,5 |
| opcjonalnie | Wtyczka urządzenia wg DESINA, Wtyczka urządzeniowa wg VDMA, Wtyczka z kablem |
| Wyposażenie dodatkowe | Wtyczka sygnalizacyjna z warystorem |
| Ochrona przeciwwybuchowa | Eex m II T5, Pobór mocy 24VDC: 3,25W, 230VAC: 2,90W |
| Dane zamówieniowe | Średnica nominalna, Przyłącze, Funkcja NC/NO, Ciśnienie robocze, Natężenie przepływu, Medium, Temperatura medium, Temperatura otoczenia, Napięcie znamionowe, Napięcie znamionowe Wyłącznik krańcowy |
| Wskazówka dotycząca zastosowania | Dobór techniczny zaworów odbywa się w zależności od medium i zastosowania, co może prowadzić do odchyleń od ogólnych danych podanych w karcie katalogowej w zakresie wykonania, materiałów uszczelniających i parametrów charakterystycznych. W przypadku niedokładnych lub niekompletnych danych zamówienia lub danych aplikacyjnych istnieje ryzyko nieprawidłowego doboru technicznego zaworów do zamierzonego zastosowania. Może to skutkować tym, że właściwości fizyczne i/lub chemiczne zastosowanych materiałów lub uszczelnień są niewystarczające dla zamierzonego zastosowania.. |

## Sterowanie pneumatyczne

| | |
|---|---|
| Zakres ciśnienia sterującego | 4...10bar (3...10bar na zapytanie) |
| Zapotrzebowanie na powietrze | 1,2cm³/Skok |
| Sterowanie | powyżej 3/2-drogowy zawór pilotowy |
| Schemat przyłączeniowy | co-ax, (CNOMO na zapytanie) |
| Przyłącza sterujące | 2/4: G1/8" |


© STASTO Automation Sp.z o.o.

## Wymiary

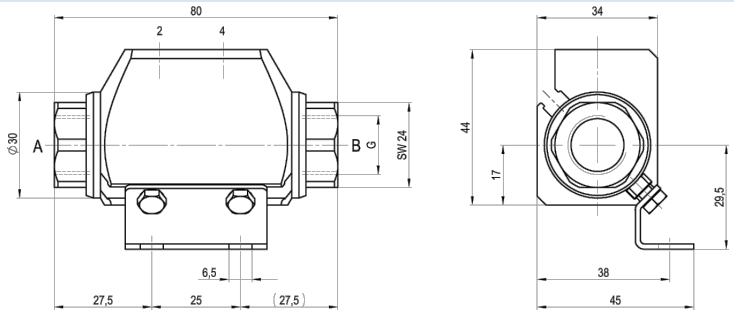


CVTC-8 Funkcja NC

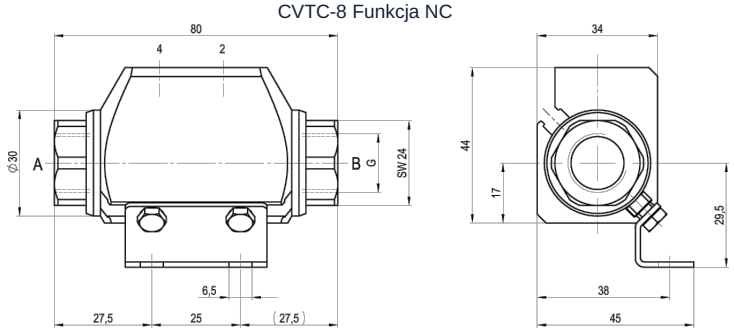


CVTC-8 Funkcja NO

Kątowniki mocujące należy zamawiać oddzielnie

## Akcesoria



3/2-Zawór pilotowy kierunkowy



przyłącze elektryczne
Cewka elektromagnesu M12x1



przyłącze elektryczne
Wtyczka typu B DIN EN 175301-803



Wyłącznik krańcowy Reed

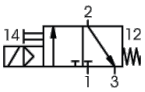


3/2-drogowy zawór pilotowy
Przepływ znamionowy 60 Nl/min
Zakres ciśnienia 4-10bar

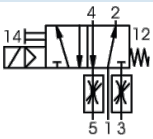


Zawór sterowany pilotowo 5/2-drożny (tylko oddzielnie)
Przepływ znamionowy 700Nl/min
Zakres ciśnienia 4-10bar, G1/8"

Ilustracje niewiążące
Zastrzega się możliwość zmian konstrukcyjnych, wymiarowych i materiałowych




© STASTO Automation Sp.z o.o.