Partnership. With Guarantee.

Uzavírací ventil z nerezové oceli
Série GL123



Konstrukční provedení	Uzavírací ventil v průchozím provedení s zpětným těsněním a ucpávková šňůra pro ucpávku, kovový těsnicí, nestoupající vřeteno, vnější závit vřetena, optický ukazatel polohy
Připojení	Příruby DN15...DN200 podle EN1092-1 PN40
Materiály	Těleso 1.4408, Sedlo, Kužel a Vřeteno Nerezová ocel 1.4401, Ruční kolo Ocel, Balení Grafit
Způsob upevnění	Montáž do pevného potrubního systému
Montážní poloha	libovolně
Oblast použití	Kapaliny a plyny skupiny 1 a 2 podle PED 2014/68/EU, které nenapadají použité materiály.
Teplota média	-10...+400°C
Provozní tlak	Jmenovitý tlak podle tabulky tlak–teplota
Ovládání	ručním kolem z oceli
Stavební délka	odpovídající DIN EN558-1R1
Schválení	ATEX na vyžádání
Speciální provedení	Regulační kuželka, Kužel s měkkým těsněním, odlehčený tlakem kuželka, Omezení zdvihu

Tabulka tlak-teplota v barech

-10...+50°C	100°C	150°C	200°C	250°C	300°C	350°C	400°C
40	38,2	36,3	33,7	31,7	29,7	28,5	27,4
Mezihodnoty maximálních provozních tlaků lze vypočítat lineární interpolací mezi nejbližšími nižšími a vyššími hodnotami teploty.							

+43 512 52076
austria@stasto.eu
© STASTO Automation KG

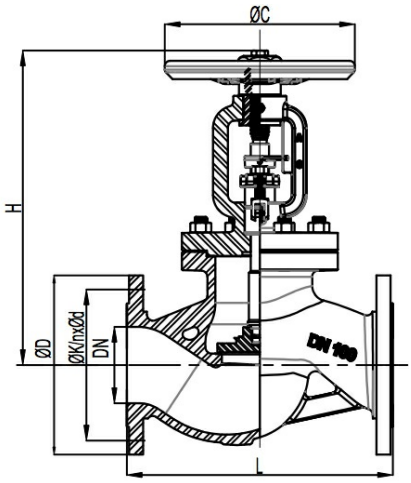

Jmenovitá světlost DN[mm]	PN [bar]	C	D	H	K	L	nxd	Hodnota Kv [m^3/h]	Hmotnost [cca. kg]	Typ
15	40	125	95	235	65	130	4 x Ø14	4,8	4,4	GL123-15-W
20	40	125	105	235	75	150	4 x Ø14	7,6	5,3	GL123-20-W
25	40	125	115	245	85	160	4 x Ø14	12,2	6,7	GL123-25-W
32	40	125	140	245	100	180	4 x Ø18	17,5	8,8	GL123-32-W
40	40	150	150	275	110	200	4 x Ø18	27,8	11,0	GL123-40-W
50	40	150	165	275	125	230	4 x Ø18	44,3	13,5	GL123-50-W
65	40	200	185	375	145	290	8 x Ø18	81	26,5	GL123-65-W
80	40	200	200	375	160	310	8 x Ø18	115	31,0	GL123-80-W
100	40	250	235	410	190	350	8 x Ø22	184	46,0	GL123-100-W
125	30*	300	270	460	220	400	8 x Ø26	272	66,0	GL123-125-W
150	21*	350	300	520	250	480	8 x Ø26	383	98,5	GL123-150-W
200	14*	400	375	635	320	600	12 x Ø30	691	182	GL123-200-W

* pro vyšší provozní tlaky použít speciální provedení s odlehčeným kuželem

Hodnota KV v závislosti na otevření ventilu pro Regulační kuželka [m^3/h]

Jmenovitá světlost DN [mm]	15	20	25	32	40	50	65	80	100	125	150	200
20%	0,34	0,87	1,35	2,29	3,87	8,57	9,27	16,7	21,9	37,3	53,1	74,9
40%	1,03	1,84	2,92	4,71	7,53	14,8	18,7	32,1	42	63,3	113,4	148,7
60%	2,26	3,66	5,17	8,63	14	23,1	35,6	57,4	77,6	107,1	197,6	268,3
80%	3,4	5,69	7,95	13	20,6	32	56	83,6	121,7	160,2	262,1	392,1
100%	4,36	7,04	9,59	16	25,5	38	66,7	95,4	143,5	189,3	297,4	463,8

Ilustrace nezávazné
Změny konstrukce, rozměrů a materiálu vyhrazeny

+43 512 52076
austria@stasto.eu
© STASTO Automation KG