Partnership. With Guarantee.

Sedlový ventil s elektrickým pohonem
Série SEC07, SE15



Konstrukční provedení	Sedlový ventil resp. Sedlový regulační ventil s elektrickým pohonem, automatickou ochranou proti přetížení a Koncové vypínání polohy konce zdvihu
Připojení	Příruby DN15...DN50 / DIN2635-PN40
Materiály	Těleso Nerezová ocel 1.4408, Standardní sedlové těsnění PTFE
Oblast použití	plynná a kapalná média (také mírně znečištěná), která nenapadají použité materiály
Viskozita média	max. 600mm²/s (600cSt)
Teplota média	-30...+200°C
Teplota okolí	-10...+60°C
Provozní tlak	Vakuum až 0,001bar absolutní, viz tabulka
Způsob upevnění	Montáž do pevného potrubního systému
Montážní poloha	libovolně, s výjimkou visící dolů

Elektrické údaje:

Druh napětí	Střídavé a stejnosměrné napětí
Standardní napětí	viz tabulka "Údaje o motoru"
Elektrický Připojení	přes kabelovou vstupní vývodku M20x1,5 resp. M12x1,5
Koncové vypínání polohy konce zdvihu	nad interní elektronika
Doba sepnutí	100% Doba sepnutí (trvalý provoz)
Stupeň krytí	IP65 podle EN 60529 při správně namontované kabelové průchodce (ochrana proti vniknutí prachu a stříkající vodě)
Ovládání	3bodové ovládání, (0)4...20mA resp. (0)2...10V
Speciální provedení	Regulační pohon s bezpečnostní polohou, 2bodové ovládání, jiné doby přestavení
Příslušenství	Ohřev pohonu, Koncový spínač, Polohová elektronika, Regulační pohon s pružinovým návratem, Zpětná vazba polohy

+43 512 52076
austria@stasto.eu
© STASTO Automation KG

Hodnoty Kvs [m³/h Voda]

Charakteristika	lineární				rovnoprocentní				Otevřeno-zavřeno
Jmenovitá světlost DN [mm]	100%	63%	40%	25%	100%	63%	40%	25%	
15	3,2	-	1,3	0,8	3	-	1,3	0,75	3,4
20	5,8	3,5	2,3	-	5,4	3,3	2,2	-	6,5
25	10,8	-	4,3	2,7	10	-	4	2,7	11
32	16	10	6,4	-	15,5	9,3	6,2	-	17
40	22	13,2	8,8	-	20	12	8	-	25
50	34	20,1	13,4	-	-	-	-	-	40

Objednací klíč

		Sedlový regulační ventil SEC07 Sedlový ventil SE15	-	15	-	S	T	E04	-	01
Typ										
Typ připojení	žádné údaj, pokud příruba DIN2635-PN40									
Připojení	DN15			15						
	DN20			20						
	DN25			25						
	DN32			32						
	DN40			40						
	DN50			50						
Materiály	Nerezová ocel 1.4408 (DN8 - DN50)					S				
Sedlové těsnění	EPDM						E			
	NBR						N			
	PTFE						T			
	FKM						V			
Pohon	Regulační pohon CA260C							EC6		
	Regulační pohon CA24C							EC7		
	Pohon otevřeno-zavřeno CA24							E04		
	Pohon otevřeno-zavřeno CA260							E05		
Speciální provedení	popsáno v textu článku									01,02,03....

+43 512 52076
austria@stasto.eu
© STASTO Automation KG

Rozměry

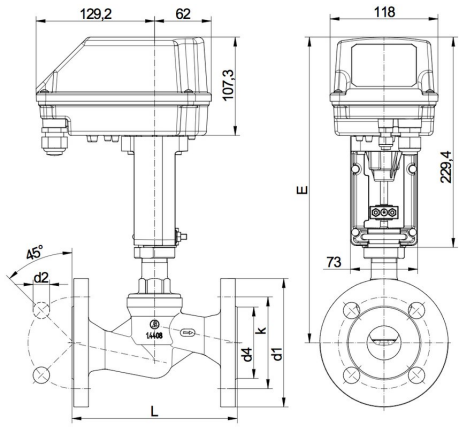

Jmenovitá světlost DN [mm]	Provozní tlak [bar]		d1	d2	d4	E	K	L	Zdvih	Doba přestavení Otevřeno-zavřeno [Sekunden]	Hmotnost [cca. kg]
	Provoz otevřeno-zavřeno	Normální provoz									
15	40	16	95	14	45	284	65	130	9	27	3,8
20	20	16	105	14	58	288	75	150	14	42	4,7
25	12	12	115	14	68	305	85	160	18	54	5,3
32	7	7	140	18	78	309	100	180	21	63	6,9
40	4,8	4,8	150	18	88	315	110	200	22	66	8,1
50	2,8	2,8	165	18	102	339	125	230	22	66	9,9

Údaje o motoru

Funkce	Jmenovité napětí	Vstup žádané hodnoty	Zátěž [Ω]	Zpětná vazba polohy	externí zátěž [Ω]	Koncový spínač	max. Spínací výkon	Výkon [W]	Doba přestavení [s/mm]	Typ pohonu
Otevřeno-zavřeno	24V AC/DC	3-bodový	-	volitelně k dispozici	-	volitelně k dispozici	250V AC/DC 1A	13	3	CA24
Otevřeno-zavřeno	90-260V AC	3-bodový	-	volitelně k dispozici	-	volitelně k dispozici	250V AC/DC 1A	12	3	CA260
Regulace	24V AC/DC	(0)4-20mA (0)2-10V*	500 95k	(0)4-20mA (0)2-10V*	500 >5k	2x	24V AC/DC 200mA	13	2	CA24C
Regulace	90-260V AC	(0)4-20mA (0)2-10V'	500 95k	(0)4-20mA (0)2-10V*	500 >5k	2x	24V AC/DC 200mA	12	2	CA260C

*(0)2-10V (Přepínání pomocí spínače na desce plošných spojů)

+43 512 52076
austria@stasto.eu

© STASTO Automation KG

Elektrické připojení

Pohony otevřeno-zavřeno

Pohon CA24	Pohon CA260
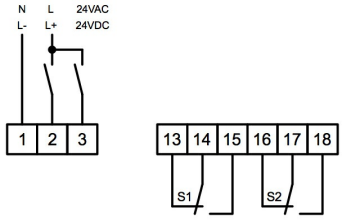	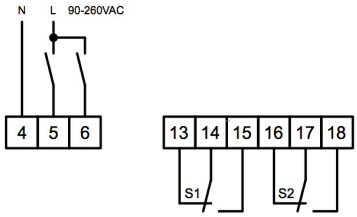

Regulační pohony

Pohon CA24C	Pohon CA260C
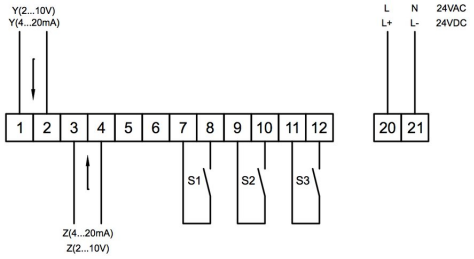	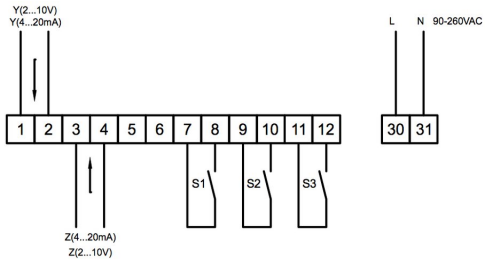

Pozice	Popis	Poznámka
S1	Dolní koncový spínač	Standard u regulačních pohonů - volitelně u pohonů OTEVŘENO-ZAVŘENO
S2	Horní koncový spínač	Standard u regulačních pohonů - volitelně u pohonů OTEVŘENO-ZAVŘENO
S3	Poruchové hlášení	Standard u regulačních pohonů - max. 0,2A/24V AC/DC
Y	Vstup žádané hodnoty	Standardní 4-20mA 2-10V (Přepínání pomocí spínače na desce plošných spojů)
Z	Zpětná vazba polohy	Standardní 4-20mA 2-10V (Přepínání pomocí spínače na desce plošných spojů)

Ilustrace nezávazné
Změny konstrukce, rozměrů a materiálu vyhrazeny

+43 512 52076
austria@stasto.eu
© STASTO Automation KG