Partnership. With Guarantee.

Sitzventil mit Elektroantrieb
Serie SEC07, SE15



Bauart	Sitzventil bzw. Sitzregelventil mit Elektroantrieb, automatischem Überlastschutz und Endlagenabschaltung
Anschluss	Flansche DN15...DN50 / DIN2635-PN40
Werkstoffe	Gehäuse Edelstahl 1.4408, Standardsitzdichtung PTFE
Einsatzbereich	gasförmige und flüssige Medien (auch leicht verschmutzt), die die verwendeten Werkstoffe nicht angreifen
Viskosität des Mediums	max. 600mm²/s (600cSt)
Mediumstemperatur	-30...+200°C
Umgebungstemperatur	-10...+60°C
Betriebsdruck	Vakuum bis 0,001bar absolut, siehe Tabelle
Befestigungsart	Einbau in starres Leitungssystem
Einbaulage	beliebig, ausgenommen nach unten hängend

Elektrische Daten:

Spannungsart	Wechsel- und Gleichspannung
Standardspannung	siehe Tabelle "Motordaten"
Elektrischer Anschluss	über Kabeleingangsverschraubung M20x1,5 bzw. M12x1,5
Endlagenabschaltung	über interne Elektronik
Einschaltdauer	100% Einschaltdauer (Dauerbetrieb)
Schutzart	IP65 nach EN 60529 bei ordnungsgemäß montiertem Kabeleingang (Schutz gegen Staubeintritt und Spritzwasser)
Ansteuerung	3-Punkt-Ansteuerung, (0)4...20mA bzw. (0)2...10V
Sonderausführung	Regelantrieb mit Sicherheitsstellung, 2-Punkt-Ansteuerung, andere Stellzeiten
Zubehör	Antriebsheizung, Endlagenschalter, Positionselektronik, Regelantrieb mit Federrückstellung, Stellungsrückmeldung

+43 512 52076
austria@stasto.eu
© STASTO Automation KG

Kvs-Werte [m^3/h Wasser]

Kennlinie	linear				gleichprozentig				Auf-Zu
Nennweite DN [mm]	100%	63%	40%	25%	100%	63%	40%	25%	
15	3,2	-	1,3	0,8	3	-	1,3	0,75	3,4
20	5,8	3,5	2,3	-	5,4	3,3	2,2	-	6,5
25	10,8	-	4,3	2,7	10	-	4	2,7	11
32	16	10	6,4	-	15,5	9,3	6,2	-	17
40	22	13,2	8,8	-	20	12	8	-	25
50	34	20,1	13,4	-	-	-	-	-	40

Bestellschlüssel

		Sitzregelventil SEC07 Sitzventil SE15	-	15	-	S	T	E04	-	01
Type										
Anschlussart	keine Angabe, wenn Flansch DIN2635-PN40									
Anschluss	DN15			15						
	DN20			20						
	DN25			25						
	DN32			32						
	DN40			40						
	DN50			50						
Werkstoffe	Edelstahl 1.4408 (DN8 - DN50)					S				
Sitzdichtung	EPDM						E			
	NBR						N			
	PTFE						T			
	FKM						V			
Antrieb	Regelantrieb CA260C							EC6		
	Regelantrieb CA24C							EC7		
	Auf-Zu-Antrieb CA24							E04		
	Auf-Zu-Antrieb CA260							E05		
Sonderausführung	beschrieben im Artikeltext									01,02,03....

Abmessungen

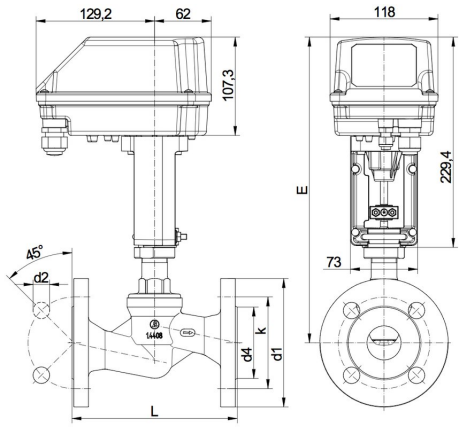

Nennweite DN [mm]	Betriebsdruck [bar]		d1	d2	d4	E	K	L	Hub	Stellzeit Auf-Zu [Sekunden]	Gewicht [ca. kg]
	Auf-Zu-Betrieb	Regelbetrieb									
15	40	16	95	14	45	284	65	130	9	27	3,8
20	20	16	105	14	58	288	75	150	14	42	4,7
25	12	12	115	14	68	305	85	160	18	54	5,3
32	7	7	140	18	78	309	100	180	21	63	6,9
40	4,8	4,8	150	18	88	315	110	200	22	66	8,1
50	2,8	2,8	165	18	102	339	125	230	22	66	9,9

Motordaten

Funktion	Nennspannung	Sollwerteingang	Bürde [Ω]	Stellungsrückmeldung	externe Bürde [Ω]	Endschalter	max. Schaltleistung	Leistung [W]	Stellzeit [s/mm]	Antriebstyp
Auf-Zu	24V AC/DC	3-Punkt	-	optional erhältlich	-	optional erhältlich	250V AC/DC 1A	13	3	CA24
Auf-Zu	90-260V AC	3-Punkt	-	optional erhältlich	-	optional erhältlich	250V AC/DC 1A	12	3	CA260
Regelung	24V AC/DC	(0)4-20mA (0)2-10V*	500 95k	(0)4-20mA (0)2-10V*	500 >5k	2x	24V AC/DC 200mA	13	2	CA24C
Regelung	90-260V AC	(0)4-20mA (0)2-10V'	500 95k	(0)4-20mA (0)2-10V*	500 >5k	2x	24V AC/DC 200mA	12	2	CA260C
*(0)2-10V (Umschaltung mittels eines Schalters auf der Platine)										

+43 512 52076
austria@stasto.eu

© STASTO Automation KG

Elektrischer Anschluss

Auf-Zu-Antriebe

Antrieb CA24	Antrieb CA260
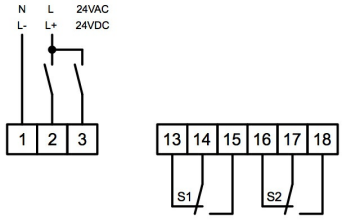	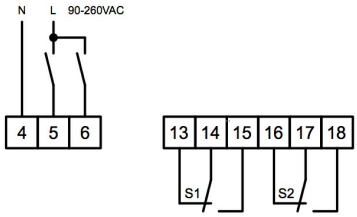

Regelantriebe

Antrieb CA24C	Antrieb CA260C
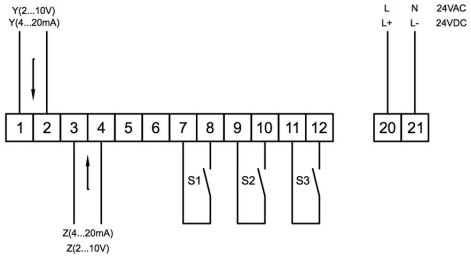	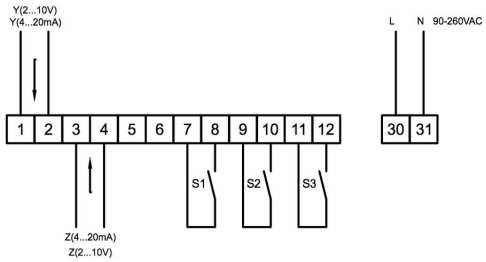

Position	Beschreibung	Hinweis
S1	Endschalter unten	Standard bei Regelantrieben - optional bei Auf-Zu-Antrieben
S2	Endschalter oben	Standard bei Regelantrieben - optional bei Auf-Zu-Antrieben
S3	Störmeldung	Standard bei Regelantrieben - max. 0,2A/24V AC/DC
Y	Sollwerteingang	Standard 4-20mA 2-10V (Umschaltung mittels eines Schalters auf der Platine)
Z	Stellungsrückmeldung	Standard 4-20mA 2-10V (Umschaltung mittels eines Schalters auf der Platine)

Abbildungen unverbindlich
Konstruktions-, Maß- und Werkstoffänderungen vorbehalten

+43 512 52076
austria@stasto.eu
© STASTO Automation KG