Partnership. With Guarantee.

Zawór grzybkowy z napędem elektrycznym
Seria SEC07, SE15



Konstrukcja	Zawór grzybkowy wzgl. Zawór regulacyjny gniazdowy z napędem elektrycznym, automatycznym zabezpieczeniem przed przeciążeniem i Wyłącznik krańcowy
Przyłącze	Kołnierze DN15...DN50 / DIN2635-PN40
Materiały	Obudowa Stal nierdzewna 1.4408, Standardowe uszczelnienie gniazda PTFE
Zakres zastosowania	media gazowe i ciekłe (również lekko zanieczyszczone), które nie oddziałują agresywnie na zastosowane materiały
Lepkość medium	maks. 600mm²/s (600cSt)
Temperatura medium	-30...+200°C
Temperatura otoczenia	-10...+60°C
Ciśnienie robocze	Próżnia do 0,001bar absolutny, patrz tabela
Rodzaj mocowania	Montaż w sztywnym systemie rurociągowym
Pozycja montażowa	dowolny, z wyjątkiem zwisającego w dół

Dane elektryczne:

Rodzaj napięcia	Napięcie przemienne i stałe
Napięcie standardowe	patrz tabela "Dane silnika"
Elektryczny Przyłącze	przez dławnica kablowa M20x1,5 wzgl. M12x1,5
Wyłącznik krańcowy	powyżej wewnętrzna elektronika
Cykl pracy	100% Cykl pracy (praca ciągła)
Stopień ochrony	IP65 zgodnie z EN 60529 przy prawidłowo zamontowanym dławiku kablowym (ochrona przed wnikaniem pyłu i bryzgami wody)
Sterowanie	Sterowanie 3-punktowe, (0)4...20mA wzgl. (0)2...10V
Wykonanie specjalne	Napęd regulacyjny z pozycją bezpieczeństwa, Sterowanie 2-punktowe, inne czasy przestawiania
Akcesoria	Ogrzewanie napędu, Wyłącznik krańcowy, Elektronika pozycjonowania, Napęd regulacyjny z powrotem sprężynowym, Sygnalizacja położenia

+48 22 412 14 50
poland@stasto.eu
© STASTO Automation Sp.z o.o.

Wartości Kvs [m^3/h Woda]

Charakterystyka	liniowy				równoprocentowy				Otwórz-Zamknij
Średnica nominalna DN [mm]	100%	63%	40%	25%	100%	63%	40%	25%	
15	3,2	-	1,3	0,8	3	-	1,3	0,75	3,4
20	5,8	3,5	2,3	-	5,4	3,3	2,2	-	6,5
25	10,8	-	4,3	2,7	10	-	4	2,7	11
32	16	10	6,4	-	15,5	9,3	6,2	-	17
40	22	13,2	8,8	-	20	12	8	-	25
50	34	20,1	13,4	-	-	-	-	-	40

Klucz zamówieniowy

		Zawór regulacyjny gniazdowy SEC07 Zawór grzybkowy SE15	-	15	-	S	T	E04	-	01
Typ										
Rodzaj przyłącza	brak podanie, jeśli kołnierz DIN2635-PN40									
Przyłącze	DN15			15						
	DN20			20						
	DN25			25						
	DN32			32						
	DN40			40						
	DN50			50						
Materiały	Stal nierdzewna 1.4408 (DN8 - DN50)					S				
Uszczelnienie gniazda	EPDM						E			
	NBR						N			
	PTFE						T			
	FKM						V			
Napęd	Napęd regulacyjny CA260C							EC6		
	Napęd regulacyjny CA24C							EC7		
	Napęd otwierająco-zamykający CA24							E04		
	Napęd otwierająco-zamykający CA260							E05		
Wykonanie specjalne	opisane w tekście artykułu									01,02,03....

+48 22 412 14 50
poland@stasto.eu

© STASTO Automation Sp.z o.o.

Wymiary

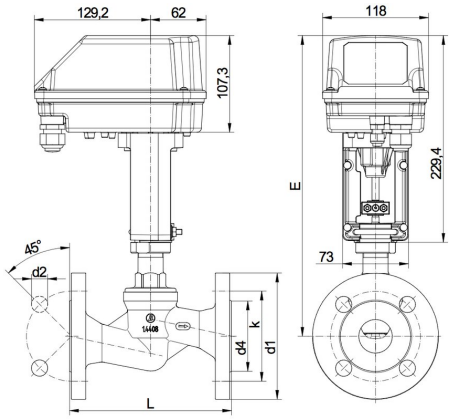

Średnica nominalna DN [mm]	Ciśnienie robocze [bar]		d1	d2	d4	E	K	L	Skok	Czas przestawiania Otwórz-Zamknij [Sekunden]	Masa [ok. kg]
	Praca otwórz-zamknij	Praca ciągła									
15	40	16	95	14	45	284	65	130	9	27	3,8
20	20	16	105	14	58	288	75	150	14	42	4,7
25	12	12	115	14	68	305	85	160	18	54	5,3
32	7	7	140	18	78	309	100	180	21	63	6,9
40	4,8	4,8	150	18	88	315	110	200	22	66	8,1
50	2,8	2,8	165	18	102	339	125	230	22	66	9,9

Dane silnika

Funkcja	Napięcie znamionowe	Wejście wartości zadanej	Obciążenie (VA) [Ω]	Sygnalizacja położenia	zewnętrzne obciążenie [Ω]	Wyłącznik krańcowy	maks. moc przełączania	Moc [W]	Czas przestawiania [s/mm]	Typ napędu
Otwórz-Zamknij	24V AC/DC	3-punktowy	-	opcjonalnie dostępne	-	opcjonalnie dostępne	250V AC/DC 1A	13	3	CA24
Otwórz-Zamknij	90-260V AC	3-punktowy	-	opcjonalnie dostępne	-	opcjonalnie dostępne	250V AC/DC 1A	12	3	CA260
Regulacja	24V AC/DC	(0)4-20mA (0)2-10V*	500 95k	(0)4-20mA (0)2-10V*	500 >5k	2x	24V AC/DC 200mA	13	2	CA24C
Regulacja	90-260V AC	(0)4-20mA (0)2-10V'	500 95k	(0)4-20mA (0)2-10V*	500 >5k	2x	24V AC/DC 200mA	12	2	CA260C
*(0)2-10V (Przełączanie za pomocą przełącznika na płytce drukowanej)										

© STASTO Automation Sp.z o.o.

Przyłącze elektryczne

Siłowniki otwórz-zamknij

Napęd CA24

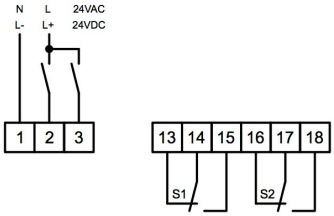

Napęd CA260

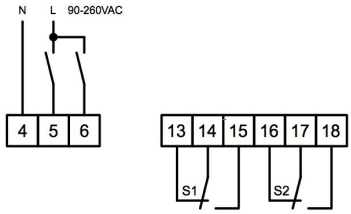

Napędy regulacyjne

Napęd CA24C

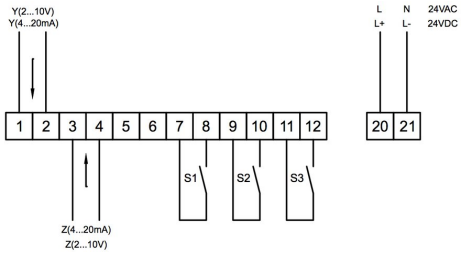

Napęd CA260C

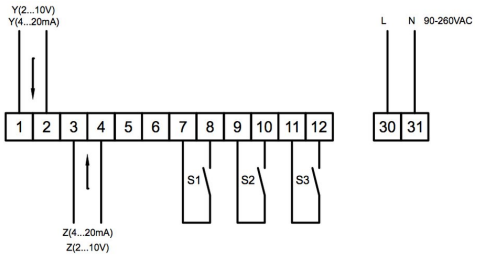

Pozycja	Opis	Uwaga
S1	Wyłącznik krańcowy dolny	Standard w siłownikach regulacyjnych - opcjonalnie w przypadku napędów otwórz-zamknij
S2	Wyłącznik krańcowy górny	Standard w siłownikach regulacyjnych - opcjonalnie w przypadku napędów otwórz-zamknij
S3	Sygnalizacja awarii	Standard w siłownikach regulacyjnych - maks. 0,2A/24V AC/DC
Y	Wejście wartości zadanej	Standard 4-20mA 2-10V (Przełączanie za pomocą przełącznika na płytce drukowanej)
Z	Sygnalizacja położenia	Standard 4-20mA 2-10V (Przełączanie za pomocą przełącznika na płytce drukowanej)

Ilustracje niewiążące
Zastrzega się możliwość zmian konstrukcyjnych, wymiarowych i materiałowych

+48 22 412 14 50
poland@stasto.eu
© STASTO Automation Sp.z o.o.