Partnership. With Guarantee.

Sedežni ventil z električnim pogonom
Serija SEC07, SE15



Konstrukcija	sedežni ventil oziroma Sedežni regulacijski ventil z električnim pogonom, samodejno zaščito pred preobremenitvijo in Končno izklapljanje položaja
Priključek	Prirobnice DN15...DN50 / DIN2635-PN40
Materiali	Ohišje Nerjavno jeklo 1.4408, Standardno tesnilo sedeža PTFE
Področje uporabe	plinasti in tekoči mediji (tudi rahlo onesnaženi), ki ne napadajo uporabljenih materialov
Viskoznost medija	maks. 600mm²/s (600cSt)
Temperatura medija	-30...+200°C
Temperatura okolice	-10...+60°C
Obratovalni tlak	Vakuum do 0,001bar absolutno, glej tabelo
Način pritrditve	Vgradnja v togi cevni sistem
Položaj vgradnje	poljubno, razen viseče navzdol

Električni podatki:

Vrsta napetosti	Izmenična in enosmerna napetost
Standardna napetost	glej tabelo "Podatki o motorju"
Električni Priključek	nad kabelska uvodnica M20x1,5 oziroma M12x1,5
Končno izklapljanje položaja	nad notranja elektronika
Delovni cikel	100% delovni cikel (neprekinjeno obratovanje)
Stopnja zaščite	IP65 v skladu z EN 60529 pri pravilno montiranem kabelskem uvodu (zaščita pred vdorom prahu in brizgajočo vodo)
Krmiljenje	3-točkovno krmiljenje, (0)4...20mA oziroma (0)2...10V
Posebna izvedba	Regulacijski pogon z varnostnim položajem, 2-točkovno krmiljenje, drugi časi preklopa
Dodatna oprema	Grelni element pogona, Končno stikalo, pozicijska elektronika, Regulacijski pogon z vzmetnim povratkom, Povratna informacija o položaju

+43 512 52076
austria@stasto.eu
© STASTO Automation KG

Kvs-vrednosti [m^3/h Voda]

Karakteristika	linearno				enakopercentno				Odprto-zaprto
Nazivni premer DN [mm]	100%	63%	40%	25%	100%	63%	40%	25%	
15	3,2	-	1,3	0,8	3	-	1,3	0,75	3,4
20	5,8	3,5	2,3	-	5,4	3,3	2,2	-	6,5
25	10,8	-	4,3	2,7	10	-	4	2,7	11
32	16	10	6,4	-	15,5	9,3	6,2	-	17
40	22	13,2	8,8	-	20	12	8	-	25
50	34	20,1	13,4	-	-	-	-	-	40

Naročniški ključ

		Sedežni regulacijski ventil SEC07 sedežni ventil SE15	-	15	-	S	T	E04	-	01
Tip										
Vrsta priključka	brez navedbe, če prirobnica DIN2635-PN40									
Priključek	DN15			15						
	DN20			20						
	DN25			25						
	DN32			32						
	DN40			40						
	DN50			50						
Materiali	Nerjavno jeklo 1.4408 (DN8 - DN50)					S				
tesnilo sedeža	EPDM						E			
	NBR						N			
	PTFE						T			
	FKM						V			
Pogon	regulacijski pogon CA260C							EC6		
	regulacijski pogon CA24C							EC7		
	Pogon odpiranje/zapiranje CA24							E04		
	Pogon odpiranje/zapiranje CA260							E05		
Posebna izvedba	opisano v besedilu artikla									01,02,03....

+43 512 52076
austria@stasto.eu
© STASTO Automation KG

Dimenzije

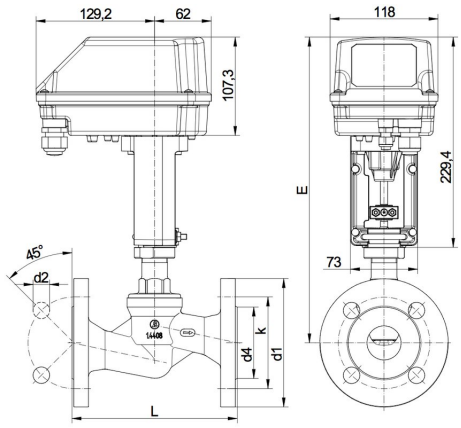

Nazivni premer DN [mm]	Obratovalni tlak [bar]		d1	d2	d4	E	K	L	Hod	Preklopni čas Odprto-zaprto [Sekunden]	Teža [pribl. kg]
	Delovanje odpri-zapri	Normalno obratovanje									
15	40	16	95	14	45	284	65	130	9	27	3,8
20	20	16	105	14	58	288	75	150	14	42	4,7
25	12	12	115	14	68	305	85	160	18	54	5,3
32	7	7	140	18	78	309	100	180	21	63	6,9
40	4,8	4,8	150	18	88	315	110	200	22	66	8,1
50	2,8	2,8	165	18	102	339	125	230	22	66	9,9

Podatki o motorju

Funkcija	Nazivna napetost	vhod nastavljene vrednosti	Obremenitev [Ω]	Povratna informacija o položaju	zunanja obremenitev [Ω]	Končno stikalo	maks. preklopna moč	Moč [W]	Preklopni čas [s/mm]	Tip pogona
Odprto-zaprto	24V AC/DC	3-točkovni	-	opcijsko na voljo	-	opcijsko na voljo	250V AC/DC 1A	13	3	CA24
Odprto-zaprto	90-260V AC	3-točkovni	-	opcijsko na voljo	-	opcijsko na voljo	250V AC/DC 1A	12	3	CA260
Regulacija	24V AC/DC	(0)4-20mA (0)2-10V*	500 95k	(0)4-20mA (0)2-10V*	500 >5k	2x	24V AC/DC 200mA	13	2	CA24C
Regulacija	90-260V AC	(0)4-20mA (0)2-10V'	500 95k	(0)4-20mA (0)2-10V*	500 >5k	2x	24V AC/DC 200mA	12	2	CA260C

*(0)2-10V (Preklop s pomočjo stikala na tiskanem vezju)

+43 512 52076
austria@stasto.eu

© STASTO Automation KG

Električni priključek

Pogoni za odpiranje/zapiranje

Pogon CA24	Pogon CA260
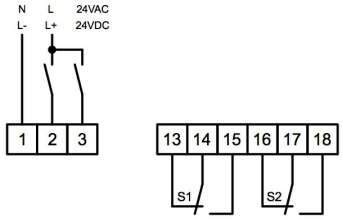	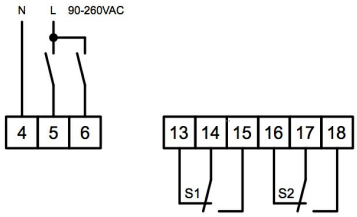

Regulacijski pogoni

Pogon CA24C	Pogon CA260C
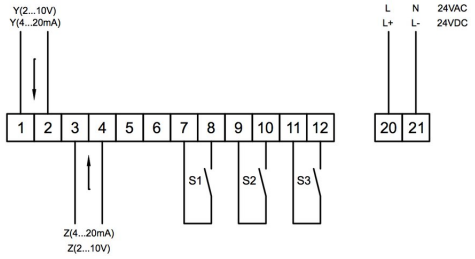	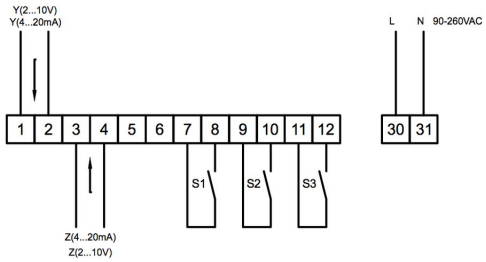

Položaj	Opis	Opomba
S1	Spodnje končno stikalo	Standard pri regulacijskih pogonih - opcijsko pri pogonih odpri-zapri
S2	Končno stikalo zgoraj	Standard pri regulacijskih pogonih - opcijsko pri pogonih odpri-zapri
S3	Sporočilo o napaki	Standard pri regulacijskih pogonih - maks. 0,2A/24V AC/DC
Y	vhod nastavljene vrednosti	Standardno 4-20mA 2-10V (Preklop s pomočjo stikala na tiskanem vezju)
Z	Povratna informacija o položaju	Standardno 4-20mA 2-10V (Preklop s pomočjo stikala na tiskanem vezju)

Ilustracije nezavezujoče
Pridržujemo si pravico do konstrukcijskih, dimenzijskih in materialnih sprememb

+43 512 52076
austria@stasto.eu
© STASTO Automation KG