Partnership. With Guarantee.

Kulové kohouty z nerezové oceli s elektrickým pohonem 1/2" až 2"
Série 8E003



Konstrukční provedení	Elektropřevodový motor s dodatečným ručním ovládáním, Ohřev pohonu a Monitorování točivého momentu
Připojení	RP1/2"...RP2" podle ISO7/1
Materiály Standardní provedení	Pohon: Těleso polymerové PA6 resp. PA66 Kulový kohout: Těleso a koule z nerezové oceli 1.4401, Kulové těsnění PTFE, Těsnění vřetena PTFE/FKM
Oblast použití	plynná a kapalná média, která nenapadají použité materiály
Teplota média	0..+100°C
Teplota okolí	-20...+55°C
Provozní tlak	0bar až Provozní tlak podle tabulky a diagramu tlak–teplota, není vhodné pro vakuum
Způsob upevnění	Montáž do pevného potrubního systému
Montážní poloha	libovolně, s výjimkou visící dolů

Elektrické údaje:

Druh napětí	Střídavé a stejnosměrné napětí
Standardní napětí	viz tabulka "Elektrické údaje"
Přípustné kolísání napětí	± 10%
Elektrický Připojení	přes kabelovou vstupní vývodku PG11
Koncové vypínání polohy konce zdvihu	přes integrované koncové spínače
Doba sepnutí	viz tabulka "Elektrické údaje", avšak max. 100 sepnutí za den
Stupeň krytí	
Speciální provedení	vyšší teploty média, Akumulátorový pack pro bezpečnostní polohu, Polohový regulátor
Pokyn k objednání	Uveďte prosím při objednávce navíc provozní médium, provozní tlak a provozní teplotu.
Pokyn k použití	Tlakové a teplotní údaje jsou maximální hodnoty pro normální podmínky, pro mazivá nebo neodmašťující média. Zejména odmašťující média snižují uvedené hodnoty a zvyšují potřebný utahovací moment. Pro tyto zvláštní případy doporučujeme předchozí konzultaci.

+43 512 52076
austria@stasto.eu
© STASTO Automation KG

Objednací klíč

	8E003	001 -	1/2"
	12V/50-60Hz/12VDC	001	
	24V/50-60Hz/24VDC	002	
Napětí	100-240V/50-60Hz	004	
Připojení	RP1/2"		1/2"
	RP3/4"		3/4"
	RP1"		1"
	RP11/4"		11/4"
	RP11/2"		11/2"
	RP2"		2"

Rozměry

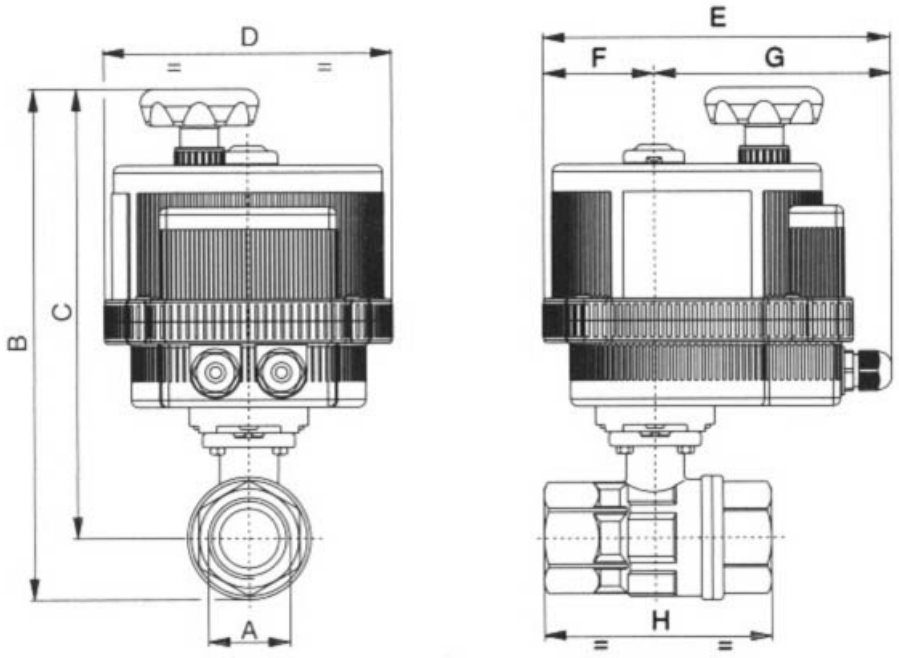

Připojení A	Jmenovitá světlost DN[mm]	max. provozní tlak [bar]	B	C	D	E	F	G	H	Hodnota KV [m³/h]	Hmotnost [cca. kg]	Pohon-typ	Typ
RP1/2"	15	64	192	175	123	164	43	121	67	16,3	1,8	VB015	8E003...-1/2"
RP3/4"	20	64	198	177	123	164	43	121	78	29,5	1,8	VB015	8E003...-3/4"
RP1"	25	64	213	187	123	164	43	121	90	43	2,2	VB015	8E003...-1"
RP11/4"	32	64	223	190	123	164	43	121	100	89	2,5	VB015	8E003...-11/4"
RP11/2"	40	64	290	251	157	191	61	130	112	230	4,1	VB030	8E003...11/2"
RP2"	50	64	309	261	157	191	61	130	135	265	5,3	VB030	8E003...-2"

+43 512 52076
austria@stasto.eu

© STASTO Automation KG

Elektrické údaje

Typ	Napětí	Proudový odběr [A]	Jmenovitý moment [Nm]	Doba sepnutí (S3)	Doba přestavení [Sek.]
VB015 -L-12	12V/50-60Hz/12VDC	1,2	15	AC 50% / DC 75%	10
VB015-L-24	24V/50-60Hz/24VDC	0,6	15	AC 50% / DC 75%	10
VB015-H	100-240V/50-60Hz	0,3-0,19	15	75%	10
VB030-L-12	12V/50-60Hz/12VDC	AC 2,2 / DC 1,8	30	50%	8
VB030-L	24V/50-60Hz/24VDC	AC 1,0 / DC 0,7	30	75%	8
VB030-H	100-240V/50-60Hz	0,4-0,2	30	75%	8

Elektrické příklad připojení VB015

Typ VB015-L

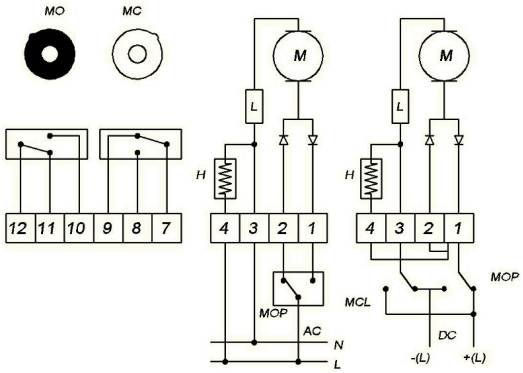

Typ VB015-H

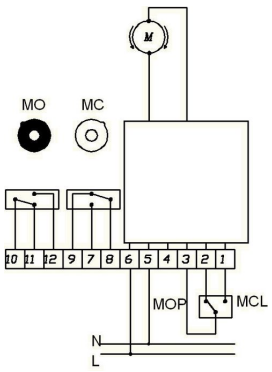

Pozice	Popis	Poznámka
H	Ohřev	Standardní
L	Omezovač krouticího momentu	Standardní
MC	Zpětná hlášení koncových poloh ZAVŘENO	Standardní max. 1A/250VAC-1A/30VDC
MO	Zpětná hlášení koncových poloh ZAPNUTO	Standardní max. 1A/250VAC-1A/30VDC
MCL	Pohon ZAVŘENO	
MOP	Pohon OTEVŘENO	

© STASTO Automation KG

Elektrické příklad připojení VB030

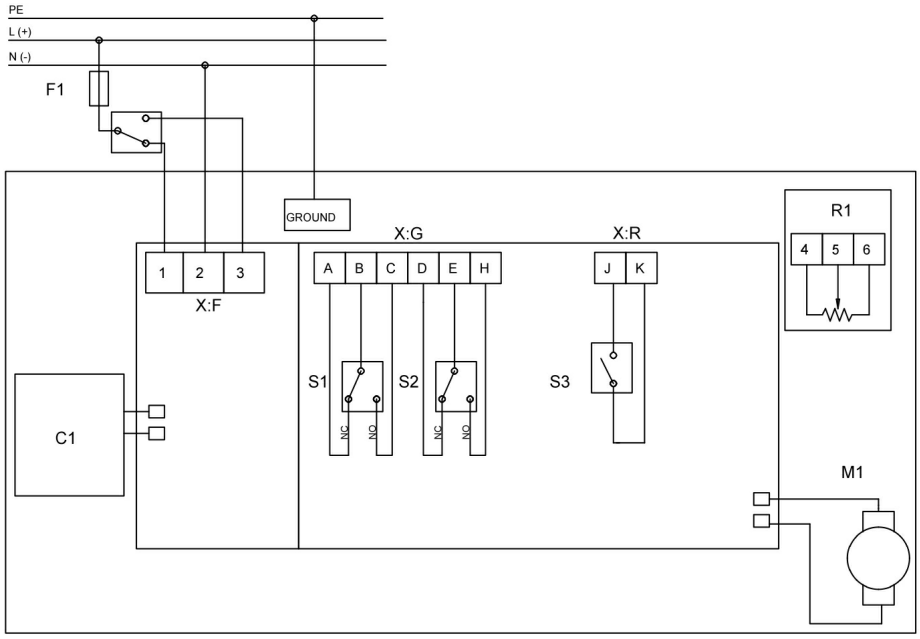

Pozice	Popis	Poznámka
C1	Akumulátorový pack pro bezpečnostní polohu	volitelně k dispozici
R1	Potenciometr 5 KΩ/1W	volitelně k dispozici
S1	Zpětná hlášení koncových poloh ZAVŘENO	Standardní max. 2A/250VAC-2A/30VDC
S2	Zpětná hlášení koncových poloh ZAPNUTO	Standardní max. 2A/250VAC-2A/30VDC
S3	Poruchové hlášení	Standardní max. 1A/120VAC-2A/24VDC
X:F:1	Připojovací svorka	Pohon ZAVŘENO
X:F:2	Připojovací svorka	
X:F:3	Připojovací svorka	Pohon OTEVŘENO

2Bodové ovládání nebo 3bodové ovládání změnou elektrického připojení VB030

3bodové ovládání	2bodové ovládání
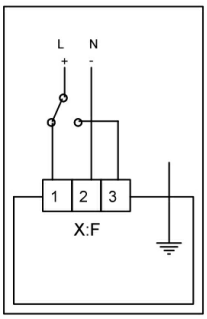	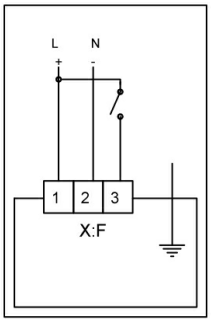

© STASTO Automation KG

Tlakově-teplotní diagram

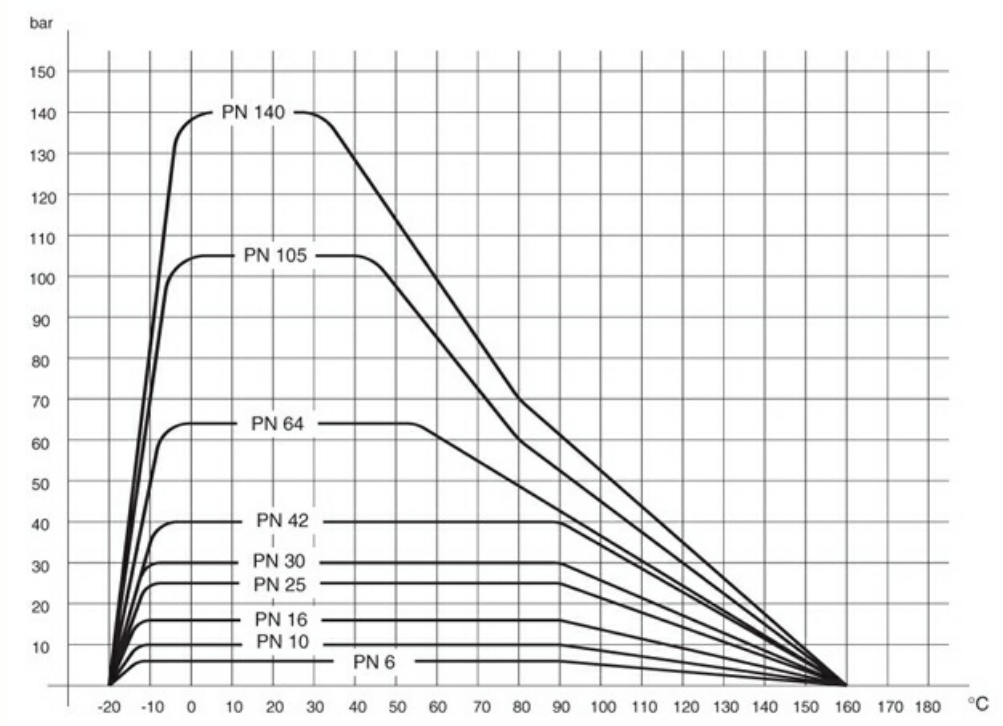

Ilustrace nezávazné
Změny konstrukce, rozměrů a materiálu vyhrazeny

+43 512 52076
austria@stasto.eu
© STASTO Automation KG