Partnership. With Guarantee.

Rozsdamentes acélból készült golyóscsapok elektromos hajtással 1/2" -ig 2" Sorozat 8E003



Kivitel	Elektromos hajtóműves motor kiegészítő kézi működtetéssel, Hajtásfűtés és Nyomatékfelügyelet
Csatlakozás	RP1/2"...RP2" ISO7/1 szerint
Anyagok Standard kivitel	Hajtás: Polimer ház PA6 illetve PA66 Golyóscsap: Ház és golyó rozsdamentes acél 1.4401, Golyóstömítés PTFE, Orsótömítés PTFE/FKM
Alkalmazási terület	gáz halmazállapotú és folyékony közegek, amelyek nem támadják meg a felhasznált anyagokat
Közeg hőmérséklete	0..+100°C
Környezeti hőmérséklet	-20...+55°C
Üzemi nyomás	0bar -ig Üzemi nyomás a táblázat és a nyomás-hőmérséklet diagram szerint, vákuumhoz nem alkalmas
Rögzítési mód	Beépítés merev csővezetékrendszerbe
Beépítési helyzet	tetszőleges, kivéve lefelé lógó helyzetben

Elektromos adatok:

Feszültségnem	Váltó- és egyenfeszültség
Standard feszültség	lásd táblázat "Elektromos adatok"
Megengedett feszültségingadozás	± 10%
Elektromosztatikus Csatlakozás	átmenő kábelbevezető tömszelence PG11
Végálláskapcsoló kikapcsolás	felett beépített végálláskapcsolók
Bekapcsolási időtartam	lásd táblázat "Elektromos adatok", azonban max. 100 kapcsolás naponta
Védettségi fokozat	
Különleges kivitel	magasabb közeg-hőmérsékletek, Akkumulátorcsomag a biztonsági álláshoz, Helyzet-szabályozó
Rendelési megjegyzés	Kérjük, rendeléskor adja meg továbbá az üzemi közeget, az üzemi nyomást és az üzemi hőmérsékletet.
Alkalmazási megjegyzés	A nyomás- és hőmérsékletadatok normál körülményekre vonatkozó maximális értékek, kenő vagy nem zsírtalanító közegekhez. Különösen a zsírtalanító közegek csökkentik a megadott értékeket és növelik a szükséges forgatónyomatékot. Ezen speciális esetekben előzetes egyeztetést javaslunk.

+36 20 461 3279
hungary@stasto.eu
© STASTO Automatizálás Kft.

Rendelési kulcs

		8E003 001 -	1/2"
	12V/50-60Hz/12VDC	001	
	24V/50-60Hz/24VDC	002	
Feszültség	100-240V/50-60Hz	004	
Csatlakozás	RP1/2"		1/2"
	RP3/4"		3/4"
	RP1"		1"
	RP11/4"		11/4"
	RP11/2"		11/2"
	RP2"		2"

Méretek

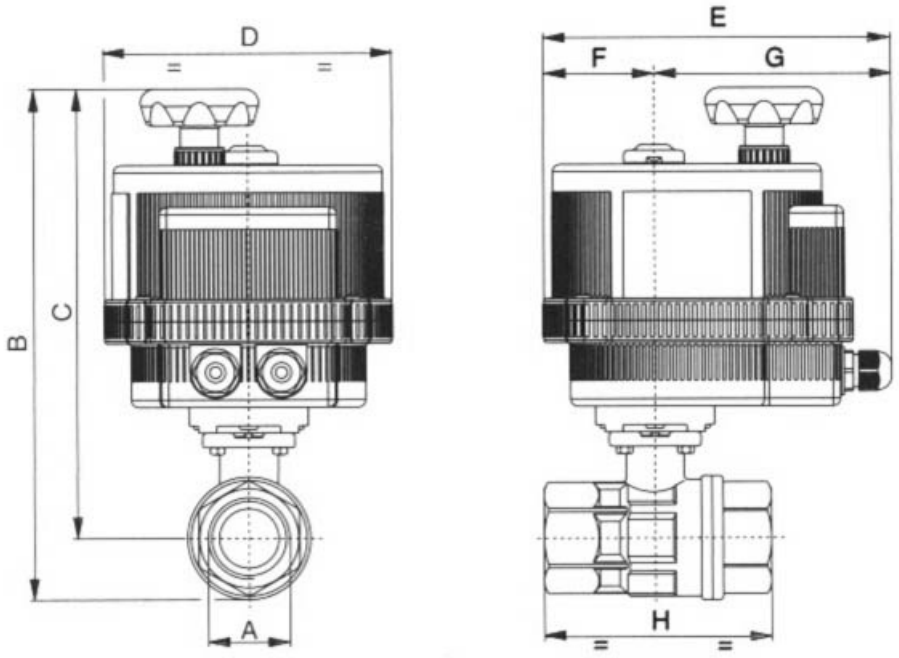

Csatlakozás A	Névleges átmérő DN[mm]	max. üzemi nyomás [bar]	B	C	D	E	F	G	H	KV-érték [m³/h]	Tömeg [kb. kg]	Hajtás-típus	Típus
RP1/2"	15	64	192	175	123	164	43	121	67	16,3	1,8	VB015	8E003...-1/2"
RP3/4"	20	64	198	177	123	164	43	121	78	29,5	1,8	VB015	8E003...-3/4"
RP1"	25	64	213	187	123	164	43	121	90	43	2,2	VB015	8E003...-1"
RP11/4"	32	64	223	190	123	164	43	121	100	89	2,5	VB015	8E003...-11/4"
RP11/2"	40	64	290	251	157	191	61	130	112	230	4,1	VB030	8E003...11/2"
RP2"	50	64	309	261	157	191	61	130	135	265	5,3	VB030	8E003...-2"

+36 20 461 3279
hungary@stasto.eu

© STASTO Automatizálás Kft.

Elektromos adatok

Típus	Feszültség	Áramfelvétel [A]	Névleges nyomaték [Nm]	Bekapcsolási időtartam (S3)	Átállítási idő [Sek.]
VB015 -L-12	12V/50-60Hz/12VDC	1,2	15	AC 50% / DC 75%	10
VB015-L-24	24V/50-60Hz/24VDC	0,6	15	AC 50% / DC 75%	10
VB015-H	100-240V/50-60Hz	0,3-0,19	15	75%	10
VB030-L-12	12V/50-60Hz/12VDC	AC 2,2 / DC 1,8	30	50%	8
VB030-L	24V/50-60Hz/24VDC	AC 1,0 / DC 0,7	30	75%	8
VB030-H	100-240V/50-60Hz	0,4-0,2	30	75%	8

Elektromos csatlakozási példa VB015

Típus VB015-L

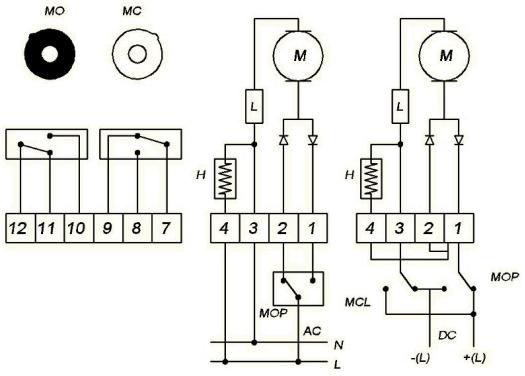

Típus VB015-H

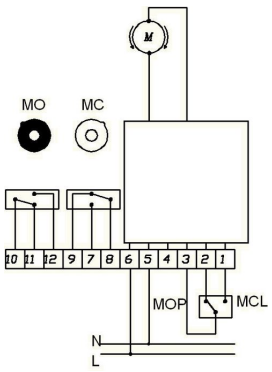

Pozíció	Leírás	Megjegyzés
H	Fűtés	Standard
L	Nyomatékhatároló	Standard
MC	Végállás-visszajelzések ZÁRVA	Standard max. 1A/250VAC-1A/30VDC
MO	Végállás-visszajelzések BEKIAPCSOLVA	Standard max. 1A/250VAC-1A/30VDC
MCL	ZÁRÓ működtetés	
MOP	NYIT működtetés	

+36 20 461 3279
hungary@stasto.eu

© STASTO Automatizálás Kft.

Elektromos csatlakozási példa VB030

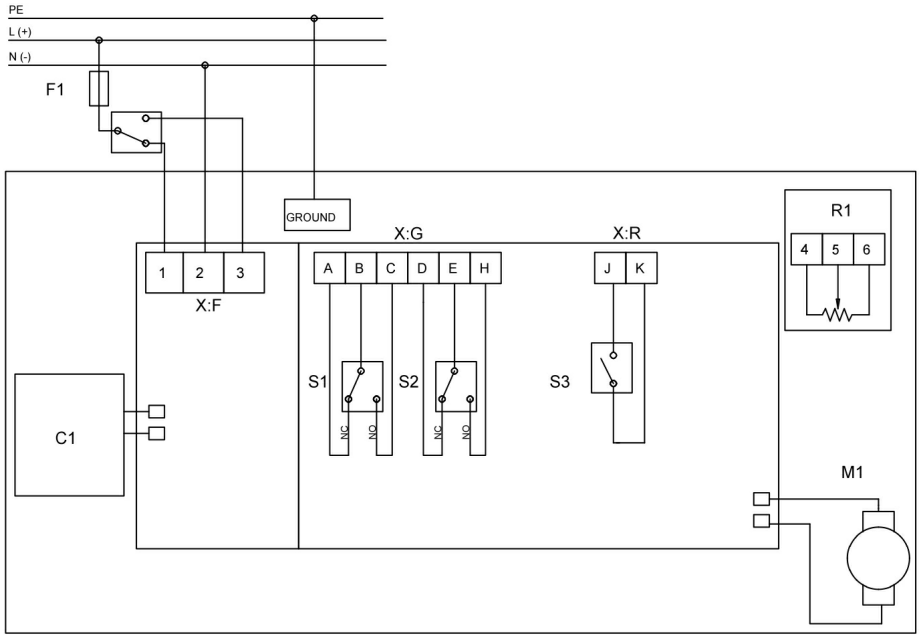

Pozíció	Leírás	Megjegyzés
C1	Akkumulátorcsomag biztonsági álláshoz	opcionálisan elérhető
R1	Potenciométer 5 KΩ/1W	opcionálisan elérhető
S1	Végállás-visszajelzések ZÁRVA	Standard max. 2A/250VAC-2A/30VDC
S2	Végállás-visszajelzések BEKIAPCSOLVA	Standard max. 2A/250VAC-2A/30VDC
S3	Hibajelzés	Standard max. 1A/120VAC-2A/24VDC
X:F:1	Csatlakozókapocs	ZÁRÓ működtetés
X:F:2	Csatlakozókapocs	
X:F:3	Csatlakozókapocs	NYIT működtetés

2-Pontos vezérlés vagy 3-pontos vezérlés az elektromos csatlakozás módosításával VB030

3-pontos vezérlés	2-pontos vezérlés
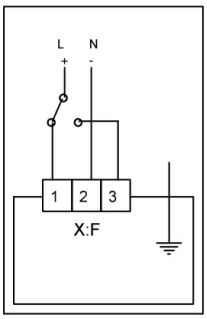	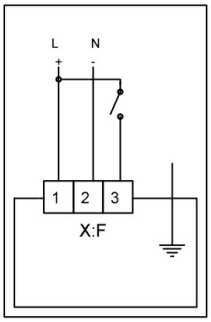

+36 20 461 3279
hungary@stasto.eu
© STASTO Automatizálás Kft.

Nyomás-hőmérséklet diagramm

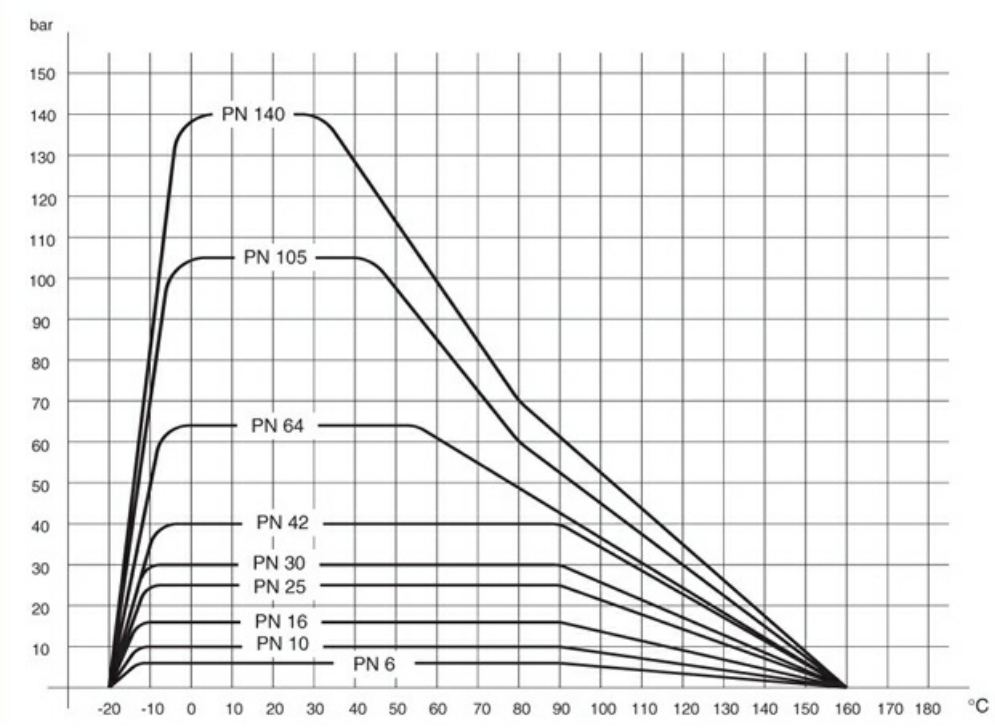

Ábrák nem kötelező érvényűek
A konstrukció-, méret- és anyagváltoztatások fenntartva.

+36 20 461 3279
hungary@stasto.eu
© STASTO Automatizálás Kft.