Partnership. With Guarantee.

3/2Cestný koaxiální ventil - nepřímo ovládaný, DN10
Série CVTE3

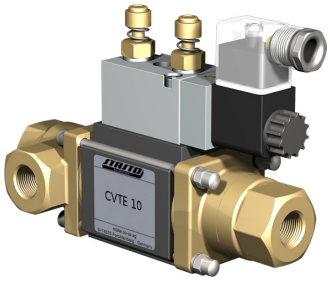

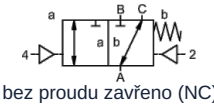

bez proudu zavřeno (NC)

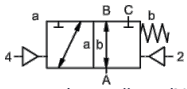

bez proudu otevřeno (NO)

Typové označení	CVTE3-10, s pilotním ventilem CVTE3-P-10
Konstrukční provedení	3/2cestný koaxiální ventil, nepřímo ovládaný, bez proudu zavřeno nebo bez proudu otevřeno
Princip činnosti	odlehčený od tlaku, s pružinovým návratem, bez překrytí
Jmenovitá světlost	DN 10mm (DN 9mm 0...100bar)
Připojení	G1/4"...G3/4", Speciální závit na vyžádání
Tlakový rozsah	0...16, 0...40, 0...63bar nebo 0...100bar, A → B max. 100bar / B → A max. 16bar / A → C max. 100bar / C → A max. 63bar
Protitlak	P2 > P1, viz tlakový rozsah
Materiály	volitelně těleso mosaz, poniklovaná mosaz nebo nerezová ocel; Hliník 0...63bar Ventilové sedlo Plast na kovu, Těsnicí materiály PTFE, NBR, FPM, CR, EPDM Údaje o materiálu provedení se vztahují výhradně na připojovací části ventilu, které přicházejí do styku s médiem
Média	plynný - kapalný - znečištěný - vysoce viskózní - gelovitý - pastovitý
Směr průtoku	viz tlakový rozsah
Způsob upevnění	Montáž do pevného potrubního systému, Montážní úhelník na vyžádání
Montážní poloha	libovolně
Vakuum Míra úniku	< 10^{-6} mbar*l*s^{-1}
Hodnota Kv	2,5m³/h (2,1m³/h 0...100bar)
Spínací cykly	680/min.
Doba spínání	ZAPNUTO 30...3000ms, ZAVŘENO 50...3000ms
Tlumení	ZAPNUTO/ZAVŘENO: škrcením pilotního ventilu
Teplota média	s přírubově připojeným pilotním ventilem až do +60°C (Pilotní ventil mimo teplotní rozsah, teplota média max. 160°C)
Teplota okolí	s přírubově připojeným pilotním ventilem až do +50°C
Ruční nouzové ovládání	přes pilotní ventil
Přejímky	na vyžádání LR/DNV/EN10204
Hmotnost	1,8kg
Možnosti	Zkoušky – vakuum s certifikátem, Koncový spínač induktivní (Normálně zavřený (NC) PNP- Icomatic/Balluf), Koncový spínač induktivní NAMUR (+ Spínací zesilovač), Provedení ATEX Ex II 2G Ex h IIC T6...T3 Gb / Ex II 2D Ex h IIIC T-40°C...+195°C Db

+43 512 52076
austria@stasto.eu
© STASTO Automation KG

Druh napětí	Střídavé a stejnosměrné napětí
Standardní napětí	230V/50Hz, 24VDC, přípustná kolísání napětí ±10%
Speciální napětí	na vyžádání
Příkon	DC: 4,8W (2,5W na vyžádání), AC: Utahovací výkon 11,0VA, Přídržná síla 8,5VA
Doba sepnutí	100% (Trvalý provoz)
Stupeň krytí	IP65 podle EN 60529 při správně namontované přístrojové zásuvce (Ochrana proti vniknutí prachu a tryskající vodě)
Rozsah dodávky	včetně přístrojové zásuvky podle EN175301-803-Form B resp. Průmyslové provedení - Kabelový vstup M16x1,5
volitelné	Magnetická cívka M12-DESINA, Magnetická cívka M12-VDMA
Přídavná zařízení	Svíticí konektor s varistorem
Ochrana proti výbuchu volitelné	ATEX Ex II 2G Ex mb IIC T5 Gb, Ex II 2D Ex mb tb IIIC T95°C IP66 Db Příkon 24VDC: 3,25W, 230VAC: 2,90W

Pneumatické ovládání

Rozsah řídicího tlaku	4...8bar
Spotřeba vzduchu	2cm³/Zdvih
Rychlost spínání	Hlavní ventil plynule regulovatelný přes škrticí prvky pilotního ventilu
Řízení	přednostně přes 5/2cestný pilotní ventil
Připojovací schéma	co-ax, (NAMUR na vyžádání)
Řídicí přípojky	2/4: G1/8"

Hydraulické ovládání

Rozsah řídicího tlaku	4...10bar
Řízení	přednostně přes 4/2cestný pilotní ventil
Řídicí přípojky	X/Y: G1/8"
Objednací údaje	Jmenovitá světlost, Připojení, Funkce NC/NO, Provozní tlak, Průtokové množství, Médium, Teplota média, Teplota okolí, Jmenovité napětí, Jmenovité napětí Koncový spínač, Ovládání, Tlaková přípojka A, B nebo C
Pokyn k použití	Technické dimenzování ventilů se provádí podle média a konkrétní aplikace, což může vést k odchylkám od obecných údajů uvedených v datovém listu, pokud jde o provedení, těsnicí materiály a charakteristické hodnoty. Při nepřesných nebo neúplných objednacích údajích, resp. údajích o použití, hrozí nebezpečí nesprávného technického dimenzování ventilů pro požadovaný účel použití.. To může mít za následek, že fyzikální a / nebo chemické vlastnosti použitých materiálů nebo těsnění jsou pro zamýšlené použití nedostatečné.

© STASTO Automation KG

Rozměry Funkce NC

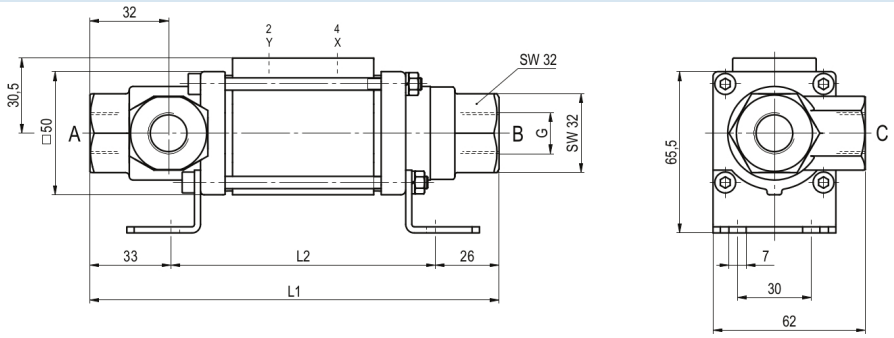

Rozměry Funkce NO

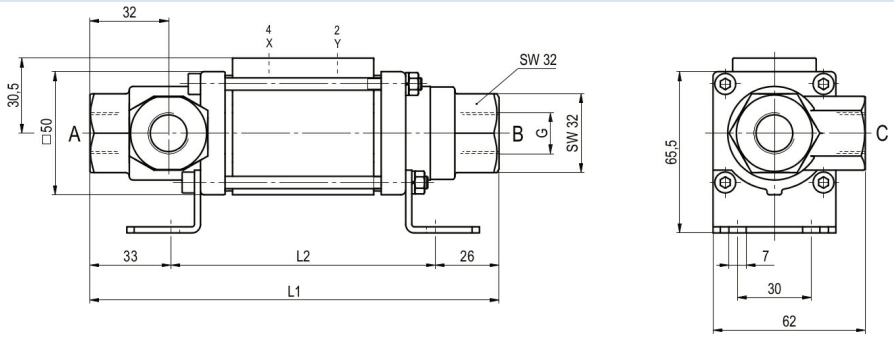

Rozměry Funkce NC (>63bar)

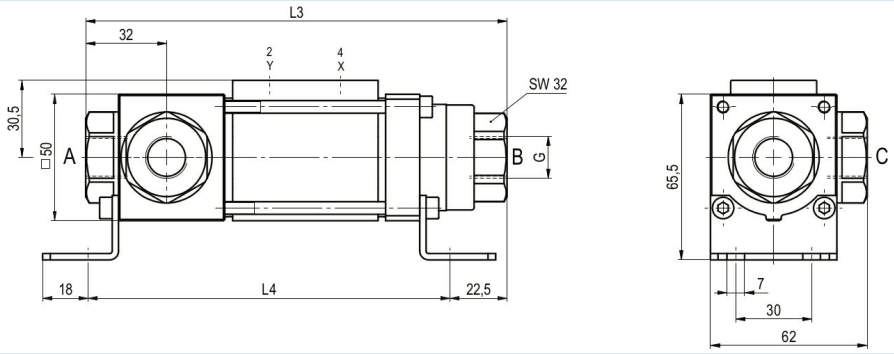

Rozměry Funkce NO (>63bar)

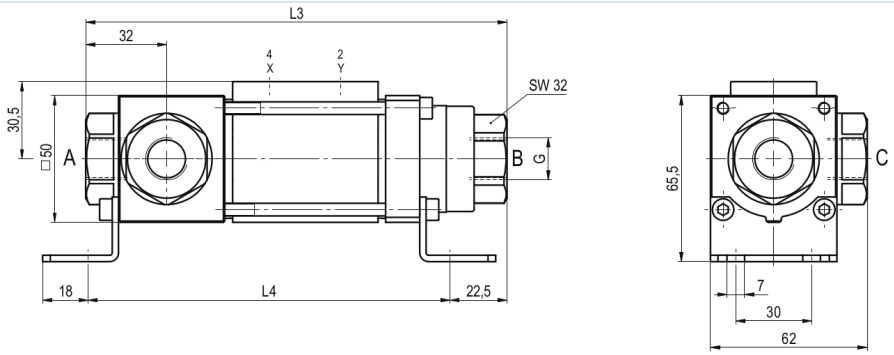

Stavební délky	L1	L2	L3	L4
Standardní	166,5	107,5	166,5	143
s 1/2 indukčními koncovými spínači	186,5	127,5	186,5	163

Montážní úhelníky je nutné objednat samostatně

+43 512 52076
austria@stasto.eu

© STASTO Automation KG

Pilotní ventily a elektrické přípojky



Pilotní ventil ABS57
5/2cestný ventil
elektropneumatický
G1/4, s výfukovými škrticími ventily
p = 4...10bar

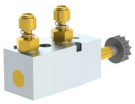

Pilotní ventil VK 10
5/2cestný ventil
elektropneumatický
G1/8, s výfukovými škrticími ventily
p = 4...10bar



elektrické připojení
Cívka elektromagnetu M12x1



elektrické připojení
Konektor tvaru B
DIN EN 175301-803
resp. Průmyslové provedení

Koncový spínač



Icomatic Plastové provedení
M12x1, DC 10...60V
AC 15...250V
-25...+85°C



Balluff Kovové provedení
M12x1, DC 10...30V
-25...+70°C

Vyobrazení nezávazné
Vyhrazujeme si právo na konstrukční, rozměrové a materiálové změny.

© STASTO Automation KG