3/2-Utas koaxiális szelep - külső vezérlésű, DN10
Sorozat CVTE3

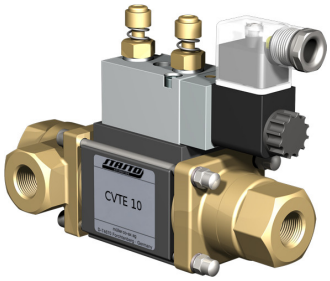

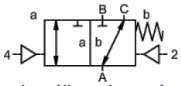

áramtalan állapotban zárt (NC)

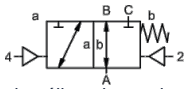

áramtalan állapotban nyitott (NO)

Típusmegjelölés	CVTE3-10, pilótaszeleppel CVTE3-P-10
Kivitel	3/2-utas koaxiális szelep, külső vezérlésű, áramtalan állapotban zárt vagy áramtalan állapotban nyitott
Működési elv	nyomásmentesített, rugó-visszatérítéssel, nem átfedésmentes
Névleges átmérő	DN 10mm (DN 9mm 0...100bar)
Csatlakozás	G1/4"...G3/4", speciális menet kérésre
Nyomástartomány	0...16, 0...40, 0...63bar vagy 0...100bar, A → B max. 100bar / B → A max. 16bar / A → C max. 100bar / C → A max. 63bar
Ellennyomás	P2 > P1, lásd nyomástartomány
Anyagok	opcionálisan sárgaréz, nikkelezett sárgaréz vagy rozsdamentes acél ház; Alumínium 0...63bar Szelepülék Műanyag fémen, Tömítőanyagok PTFE, NBR, FPM, CR, EPDM A kivitelek anyagmegjelölései kizárólag a közeggel érintkező szelepcsatlakozó alkatrészekre vonatkoznak.
Közegek	gáz halmazállapotú - folyékony - szennyezett - nagy viszkozitású - kocsonyás - pasztaszerű
Áramlási irány	lásd nyomástartomány
Rögzítési mód	Beépítés merev csővezetékrendszerbe, Rögzítőkonzol kérésre
Beépítési helyzet	tetszőleges
Vákuum Szivárgási ráta	< 10 $^{-6}$ mbar*l*s $^{-1}$
Kv-érték	2,5m³/h (2,1m³/h 0...100bar)
Kapcsolási ciklusok	680/min.
Kapcsolási idő	BEKIAPCSOLVA 30...3000ms, ZÁRVA 50...3000ms
Csillapítás	BEKIAPCSOLVA/ZÁRVA: a pilot szelep fojtásával
Közeg hőmérséklete	karimás pilot szeleppel legfeljebb +60°C (Vezérlőszelep a hőmérséklet-tartományon kívül, közeg hőmérséklete max. 160°C)
Környezeti hőmérséklet	karimás pilot szeleppel legfeljebb +50°C
Kézi vészműködtetés	pilótaszelepen keresztül
Átvételek	kérésre LR/DNV/EN10204
Tömeg	1,8kg
Opciók	Tanúsítványos vákuumvizsgálatok, Végálláskapcsoló induktív (Záró (NC) PNP- Icomatic/Balluf), Végálláskapcsoló induktív NAMUR (+ Kapcsolóerősítő), Kivitel ATEX Ex II 2G Ex h IIC T6...T3 Gb / Ex II 2D Ex h IIIC T-40°C...+195°C Db

+36 20 461 3279
hungary@stasto.eu
© STASTO Automatizálás Kft.

Feszültségnem	Váltó- és egyenfeszültség
Standard feszültség	230V/50Hz, 24VDC, megengedett feszültségingadozás ±10%
Egyedi feszültségek	kérésre
Teljesítményfelvétel	DC: 4,8W (2,5W kérésre), AC: Meghúzási teljesítmény 11,0VA, Tartóerő 8,5VA
Bekapcsolási időtartam	100% (Folyamatos üzem)
Védettségi fokozat	IP65 az EN 60529 szerint, szakszerűen felszerelt készülékcsatlakozó esetén (Védelem porbehatolás és fröccsenő víz ellen)
Szállítási terjedelem	tartalmazza a készülékcsatlakozót EN175301-803-Form B szerint illetve Ipari kivitel - Kábelbevezetés M16x1,5
opcionális	Mágnesszelep tekercs M12-DESINA, Mágnesszelep tekercs M12-VDMA
Kiegészítő berendezések	Világító csatlakozódugó varisztorral
Robbanásvédelem opcionális	ATEX Ex II 2G Ex mb IIC T5 Gb, Ex II 2D Ex mb tb IIIC T95°C IP66 Db Teljesítményfelvétel 24VDC: 3,25W, 230VAC: 2,90W

Pneumatikus vezérlés

Vezérlőnyomás-tartomány	4...8bar
Levegőszükséglet	2cm³/Löket
Kapcsolási sebesség	A fő szelep a pilot szelep fojtásain keresztül fokozatmentesen szabályozható
Vezérlés	előnyösen 5/2-utas pilot szelepen keresztül
Csatlakozási rajz	co-ax, (NAMUR kérésre)
Vezérlőcsatlakozások	2/4: G1/8"

Hidraulikus vezérlés

Vezérlőnyomás-tartomány	4...10bar
Vezérlés	lehetőleg 4/2-utas pilot szelepen keresztül
Vezérlőcsatlakozások	X/Y: G1/8"
Rendelési adatok	Névleges átmérő, Csatlakozás, Funkció NC/NO, Üzemi nyomás, Átfolyási mennyiség, Közeg, Közeg hőmérséklete, Környezeti hőmérséklet, Névleges feszültség, Névleges feszültség Végálláskapcsoló, Vezérlés, Nyomáscsatlakozás A, B vagy C
Alkalmazási megjegyzés	A szelepek műszaki méretezése a közegtől és az alkalmazástól függően történik, ami a kivitel, a tömítőanyagok és a jellemző értékek tekintetében eltérésekhez vezethet az adatlapban megadott általános adatokhoz képest. Pontatlan vagy hiányos rendelési adatok, illetve alkalmazási adatok esetén fennáll a veszélye annak, hogy a szelepek műszaki méretezése a kívánt felhasználási célhoz nem megfelelő lesz. Ez azt eredményezheti, hogy a felhasznált anyagok vagy tömítések fizikai és/vagy kémiai tulajdonságai a tervezett felhasználási célra nem megfelelőek..

© STASTO Automatizálás Kft.

Méretek Funkció NC

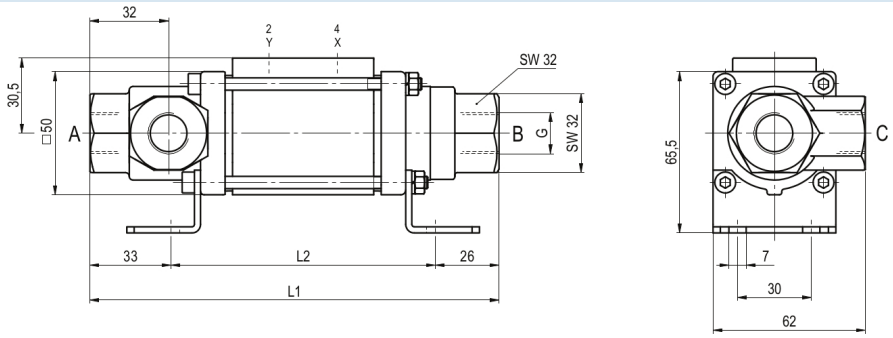

Méretek Funkció NO

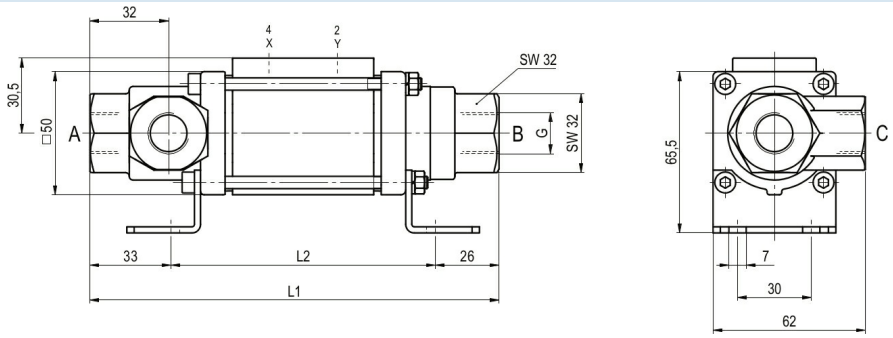

Méretek Funkció NC (>63bar)

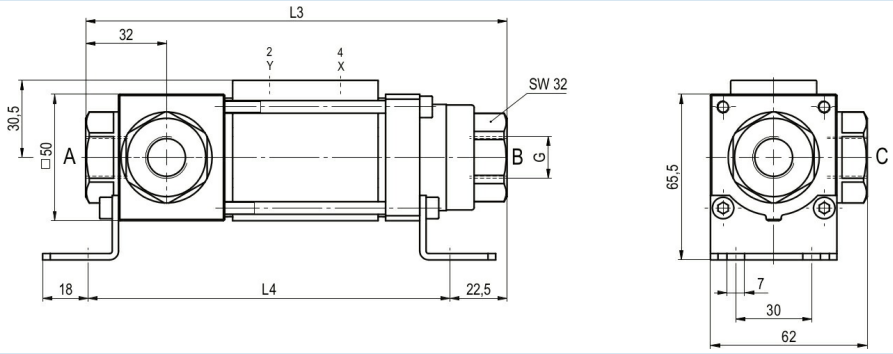

Méretek Funkció NO (>63bar)

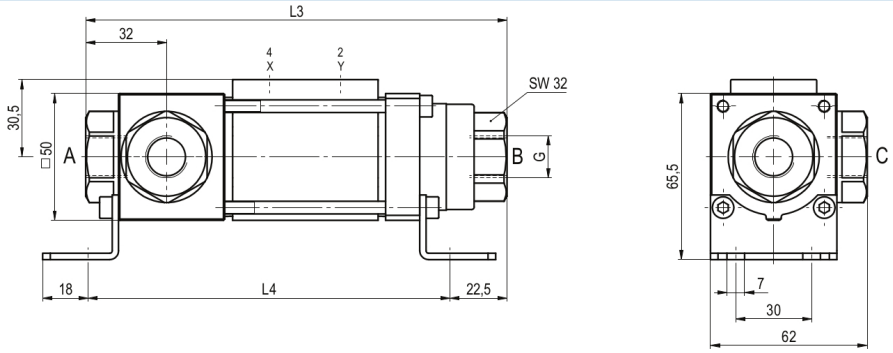

Beépítési hosszok	L1	L2	L3	L4
Standard	166,5	107,5	166,5	143
1/2 induktív végálláskapcsolóval	186,5	127,5	186,5	163

A rögzítőkonzolokat külön kell megrendelni

Vezérlőszelepek és elektromos csatlakozások



Elővezérlő szelep ABS57
5/2-utas szelep
elektropneumatikus
G1/4, kipufogó fojtókkal
p = 4...10bar

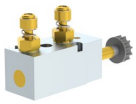

Elővezérlő szelep VK 10
5/2-utas szelep
elektropneumatikus
G1/8, kipufogó fojtókkal
p = 4...10bar



elektromos csatlakozás
Mágnesszeleptekercs M12x1



elektromos csatlakozás
B forma csatlakozó
DIN EN 175301-803
illetve Ipari kivitel

Végálláskapcsoló



Icomatic Műanyag kivitel
M12x1, DC 10...60V
AC 15...250V
-25...+85°C



Balluff Fém kivitel
M12x1, DC 10...30V
-25...+70°C

Az ábrák nem kötelező érvényűek
A konstrukció, a méretek és az anyagok változtatásának joga fenntartva

+36 20 461 3279
hungary@stasto.eu
© STASTO Automatizálás Kft.