Zawór współosiowy 3/2-drożny - sterowany zewnętrznie, DN10
Seria CVTE3

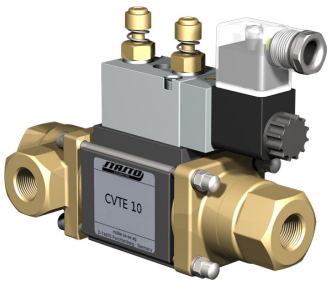

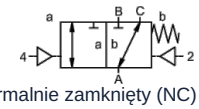

normalnie zamknięty (NC) (NC)

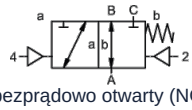

bezprądowo otwarty (NO)

Oznaczenie typu	CVTE3-10, z zaworem pilotowym CVTE3-P-10
Konstrukcja	Zawór współosiowy 3/2-drogowy, sterowany zewnętrznie, normalnie zamknięty lub normalnie otwarty
Zasada działania	odciążony ciśnieniowo, z powrotem sprężynowym, nie bezkolizyjny
Średnica nominalna	DN 10mm (DN 9mm 0...100bar)
Przyłącze	G1/4"...G3/4", Gwint specjalny na zapytanie
Zakres ciśnienia	0...16, 0...40, 0...63bar lub 0...100bar, A → B maks. 100bar / B → A maks. 16bar / A → C maks. 100bar / C → A maks. 63bar
Przeciwciśnienie	P2 > P1, patrz zakres ciśnienia
Materiały	opcjonalnie korpus z mosiądzu, mosiądzu niklowanego lub stali nierdzewnej; Aluminium 0...63bar Gniazdo zaworu Tworzywo sztuczne na metalu, Materiały uszczelniające PTFE, NBR, FPM, CR, EPDM Podane informacje o materiałach dla poszczególnych wykonań odnoszą się wyłącznie do części przyłączeniowych zaworu mających kontakt z medium
Media	gazowy - ciekły - zanieczyszczony - wysokolepki - galaretowaty - pastowaty
Kierunek przepływu	patrz zakres ciśnienia
Rodzaj mocowania	Montaż w sztywnym systemie przewodów, Kątownik mocujący na zapytanie
Pozycja montażowa	dowolny
Próżnia Współczynnik przecieku	< 10^{-6} mbar*l*s $^{-1}$
Wartość Kv	2,5m³/h (2,1m³/h 0...100bar)
Cykle przełączania	680/min.
Czas przełączania	GÓRA 30...3000ms, ZAMKNIĘTE 50...3000ms
Tłumienie	GÓRA/ZAMKNIĘTE: przez zdławienie zaworu pilotowego
Temperatura medium	z przyłączonym zaworem pilotowym do +60°C (Zawór sterujący poza zakresem temperatury temperatura medium maks. 160°C)
Temperatura otoczenia	z przyłączonym zaworem pilotowym do +50°C
Ręczne uruchomienie awaryjne	przez zawór pilotowy
Odbiory	na zapytanie LR/DNV/EN10204
Masa	1,8kg
Opcje	Testy – próżnia z certyfikatem, Wyłącznik krańcowy indukcyjny (Zawór normalnie zamknięty (NC) PNP-Icomatic/Balluf), Wyłącznik krańcowy indukcyjny NAMUR (+ Wzmacniacz przełączający), Wykonanie ATEX Ex II 2G Ex h IIC T6...T3 Gb / Ex II 2D Ex h IIIC T-40°C...+195°C Db

+48 22 412 14 50
poland@stasto.eu
© STASTO Automation Sp.z o.o.

Rodzaj napięcia	Napięcie przemienne i stałe
Napięcie standardowe	230V/50Hz, 24VDC, dopuszczalne wahania napięcia ±10%
Napięcia specjalne	na zapytanie
Pobór mocy	DC: 4,8W (2,5W na zapytanie), AC: Moment dokręcania 11,0VA, Siła trzymania 8,5VA
Cykl pracy	100% (Praca ciągła)
Stopień ochrony	IP65 zgodnie z EN 60529 przy prawidłowo zamontowanym złączu urządzenia (Ochrona przed wnikaniem pyłu i wodą rozbryzgową)
Zakres dostawy	w tym gniazdo urządzenia wg EN175301-803-Forma B wzgl. Wersja przemysłowa - Wprowadzenie kabla M16x1,5
opcjonalnie	Cewka elektromagnesu M12-DESINA, Cewka elektromagnesu M12-VDMA
Wyposażenie dodatkowe	Wtyczka sygnalizacyjna z warystorem
Ochrona przeciwwybuchowa opcjonalnie	ATEX Ex II 2G Ex mb IIC T5 Gb, Ex II 2D Ex mb tb IIIC T95°C IP66 Db Pobór mocy 24VDC: 3,25W, 230VAC: 2,90W

Sterowanie pneumatyczne

Zakres ciśnienia sterującego	4...8bar
Zapotrzebowanie na powietrze	2cm³/Skok
Szybkość przełączania	Zawór główny płynnie regulowany poprzez dławiki zaworu pilotowego
Sterowanie	preferowane poprzez zawór pilotowy 5/2-drogowy
Schemat przyłączeniowy	co-ax, (NAMUR na zapytanie)
Przyłącza sterujące	2/4: G1/8"

Sterowanie hydrauliczne

Zakres ciśnienia sterującego	4...10bar
Sterowanie	preferowane przez zawór pilotowy 4/2-drogowy
Przyłącza sterujące	X/Y: G1/8"
Dane zamówieniowe	Średnica nominalna, Przyłącze, Funkcja NC/NO, Ciśnienie robocze, Natężenie przepływu, Medium, Temperatura medium, Temperatura otoczenia, Napięcie znamionowe, Napięcie znamionowe Wyłącznik krańcowy, Sterowanie, Przyłącze ciśnieniowe A, B lub C
Wskazówka dotycząca zastosowania	Dobór techniczny zaworów odbywa się w zależności od medium i zastosowania, co może prowadzić do odchyleń od ogólnych danych podanych w karcie katalogowej w zakresie wykonania, materiałów uszczelniających i parametrów charakterystycznych. W przypadku niedokładnych lub niekompletnych danych zamówienia lub danych aplikacyjnych istnieje ryzyko nieprawidłowego doboru technicznego zaworów do zamierzonego zastosowania. Może to skutkować tym, że właściwości fizyczne i/lub chemiczne zastosowanych materiałów lub uszczelnień są niewystarczające dla zamierzonego zastosowania..

Wymiary Funkcja NC

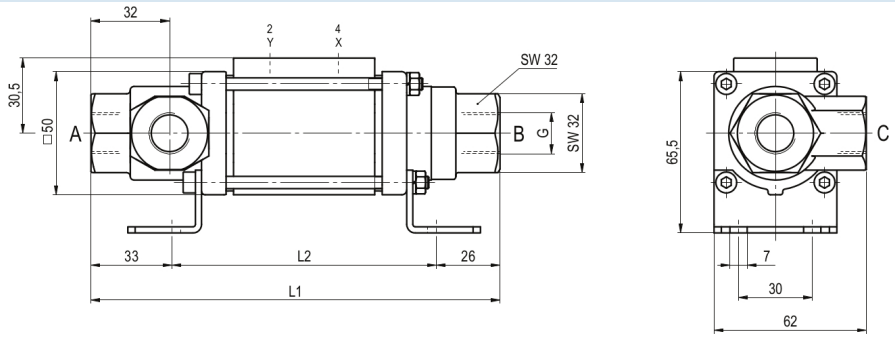

+48 22 412 14 50
poland@stasto.eu
© STASTO Automation Sp.z o.o.

Wymiary Funkcja NO

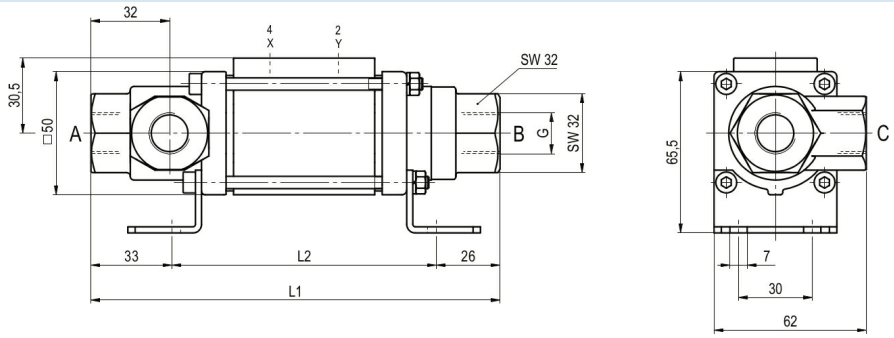

Wymiary Funkcja NC (>63bar)

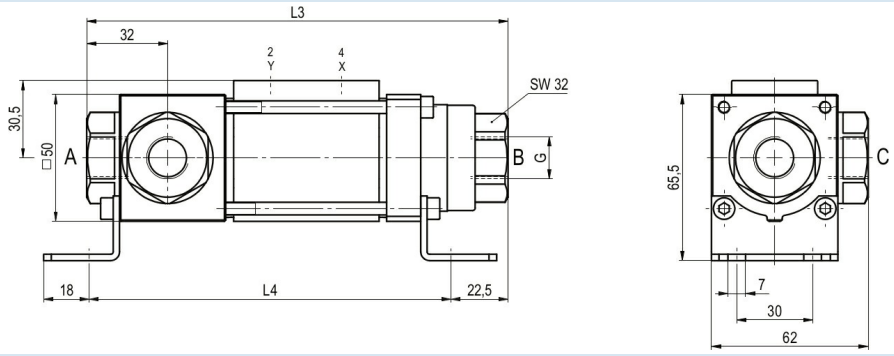

Wymiary Funkcja NO (>63bar)

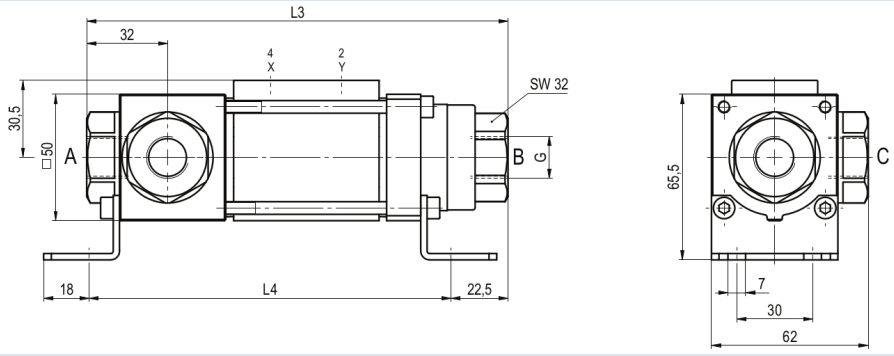

Długości zabudowy	L1	L2	L3	L4
Standard	166,5	107,5	166,5	143
z 1/2 indukcyjnymi wyłącznikami krańcowymi	186,5	127,5	186,5	163

Kątowniki mocujące należy zamawiać oddzielnie

Zawory sterujące i przyłącza elektryczne



Zawór pilotowy ABS57
Zawór 5/2-drogowy
elektropneumatyczny
G1/4, z dławikami wylotu powietrza
p = 4...10bar

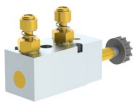

Zawór pilotowy VK 10
Zawór 5/2-drogowy
elektropneumatyczny
G1/8, z dławikami wylotu powietrza
p = 4...10bar



przyłącze elektryczne
Cewka elektromagnetyczna M12x1



przyłącze elektryczne
Wtyczka typu B
DIN EN 175301-803
wzgl. Wersja przemysłowa

+48 22 412 14 50
poland@stasto.eu

© STASTO Automation Sp.z o.o.

Wyłącznik krańcowy



Icomatic Wersja z tworzywa sztucznego
M12x1, DC 10...60V
AC 15...250V
-25...+85°C



Balluff Wersja metalowa
M12x1, DC 10...30V
-25...+70°C

Ilustracje niewiążące
Zastrzega się możliwość zmian konstrukcyjnych, wymiarowych i materiałowych

+48 22 412 14 50
poland@stasto.eu
© STASTO Automation Sp.z o.o.