Partnership. With Guarantee.

3/2 - Putni koaksijalni ventil - pilotirano, DN10
Serija CVTE3

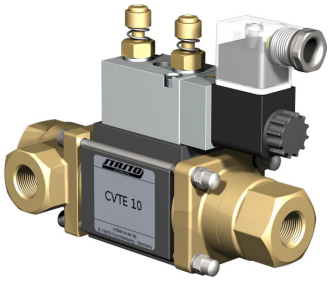

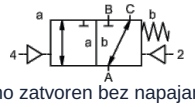

normalno zatvoren bez napajanja (NC)

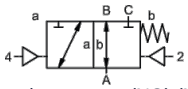

normalno otvoren (NO) (NO)

Oznaka tipa	CVTE3-10, sa pilot ventilom CVTE3-P-10
Konstrukcija	3/2-putni koaksijalni ventil, pilotirano, bez napona zatvoren ili bez napona otvoren
Princip rada	rasterećen pritiska, sa povratom oprugom, nije bez preklapanja
Nazivni prečnik	DN 10mm (DN 9mm 0...100bar)
Priključak	G1/4"...G3/4", Specijalni navoj na zahtev
Opseg pritiska	0...16, 0...40, 0...63bar ili 0...100bar, A → B maks. 100bar / B → A maks. 16bar / A → C maks. 100bar / C → A maks. 63bar
Protivpritisak	P2 > P1, vidi opseg pritiska
Materijali	po izboru kućište od mesinga, poniklranog mesinga ili nerđajućeg čelika; Aluminij 0...63bar Sedište ventila Plastika na metalu, Materijali zaptivki PTFE, NBR, FPM, CR, EPDM Podaci o materijalima izvedbi odnose se isključivo na priključne delove ventila koji dolaze u kontakt sa medijumom
Mediji	gasovit - tečno - zaprljan - visokoviskozan - želatinozno - pastozno
Smer protoka	vidi opseg pritiska
Način pričvršćivanja	Ugradnja u kruti cevovodni sistem, Montažni ugao na zahtev
Položaj ugradnje	proizvoljno
Vakuum Stopa curenja	< 10 $^{-6}$ mbar*l*s $^{-1}$
Kv vrednost	2,5m³/h (2,1m³/h 0...100bar)
Preklopni ciklusi	680/min.
Vreme preklapanja	UKLJUČENO 30...3000ms, ZATVORENO 50...3000ms
Amortizacija	UKLJUČENO/ZATVORENO: preko prigušenja pilot ventila
Temperatura medijuma	sa prirubnički montiranim pilot-ventilom do +60°C (Pilot ventil van temperaturnog opsega, temperatura medijuma maks. 160°C)
Temperatura okoline	sa prirubnički montiranim pilot-ventilom do +50°C
Ručna pomoćna aktivacija	preko pilot ventila
Prijemne kontrole	na zahtev LR/DNV/EN10204
Težina	1,8kg
Opcije	Ispitivanja-vakuum sa sertifikatom, Krajnji prekidač induktivno (Normalno zatvoren (NC) PNP-Icomatic/Balluf), Krajnji prekidač induktivno NAMUR (+ Prekidačko pojačalo), Izvedba ATEX Ex II 2G Ex h IIC T6...T3 Gb / Ex II 2D Ex h IIIC T-40°C...+195°C Db

+381 11 2399521
balkan@stasto.eu
© STASTO Automatizacija d.o.o.

Vrsta napona	Naizmenični i jednosmerni napon
Standardni napon	230V/50Hz, 24VDC, dozvoljeno odstupanje napona ±10%
Specijalni naponi	na zahtev
Potrošnja energije	DC: 4,8W (2,5W na zahtev), AC: Sila zatezanja 11,0VA, Sila držanja 8,5VA
Radni ciklus	100% (Kontinuirani rad)
Stepen zaštite	IP65 prema EN 60529 pri pravilno montiranoj uređajnoj utičnici (Zaštita od prodora prašine i mlazne vode)
Sadržaj isporuke	uklj. utičnicu uređaja prema EN175301-803-Form B odnosno Industrijski oblik - Ulaz kabla M16x1,5
opciono	Elektromagnetna zavojnica M12-DESINA, Elektromagnetna zavojnica M12-VDMA
Dodatna oprema	Svetleći konektor sa varistorom
Zaštita od eksplozije opciono	ATEX Ex II 2G Ex mb IIC T5 Gb, Ex II 2D Ex mb tb IIIC T95°C IP66 Db Potrošnja energije 24VDC: 3,25W, 230VAC: 2,90W

Pneumatsko upravljanje

Opseg upravljačkog pritiska	4...8bar
Potrošnja vazduha	2cm³/Hod
Brzina preklapanja	Glavni ventil kontinuirano podesiv preko prigušnica pilot ventila
Upravljanje	po mogućnosti preko 5/2-putnog pilot ventila
Priključna šema	co-ax, (NAMUR na zahtev)
Upravljački priključci	2/4: G1/8"

Hidrauličko upravljanje

Opseg upravljačkog pritiska	4...10bar
Upravljanje	po mogućnosti preko 4/2-putnog pilot ventila
Upravljački priključci	X/Y: G1/8"
Podaci za naručivanje	Nazivni prečnik, Priključak, Funkcija NC/NO, Radni pritisak, Protok protoka, Medij, Temperatura medijuma, Temperatura okoline, Nazivni napon, Nazivni napon Krajnji prekidač, Upravljanje, Priključak pritiska A, B ili C
Napomena za primenu	Tehničko dimenzionisanje ventila vrši se specifično za medijum i primenu, što može dovesti do odstupanja od opštih podataka navedenih u tehničkom listu u pogledu izvedbe, zaptivnih materijala i karakterističnih vrednosti. Kod netačnih ili nepotpunih podataka za naručivanje odnosno podataka o primeni postoji opasnost od pogrešnog tehničkog dimenzionisanja ventila za željenu namenu upotrebe. Ovo može imati za posledicu da fizička i/ili hemijska svojstva upotrebljenih materijala ili zaptivki nisu dovoljna za predviđenu namenu upotrebe.

Dimenzije Funkcija NC

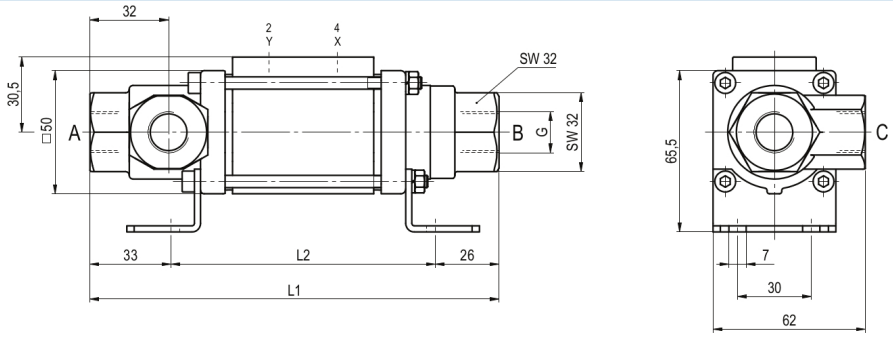

+381 11 2399521
balkan@stasto.eu
© STASTO Automatizacija d.o.o.

Dimenzije Funkcija NO

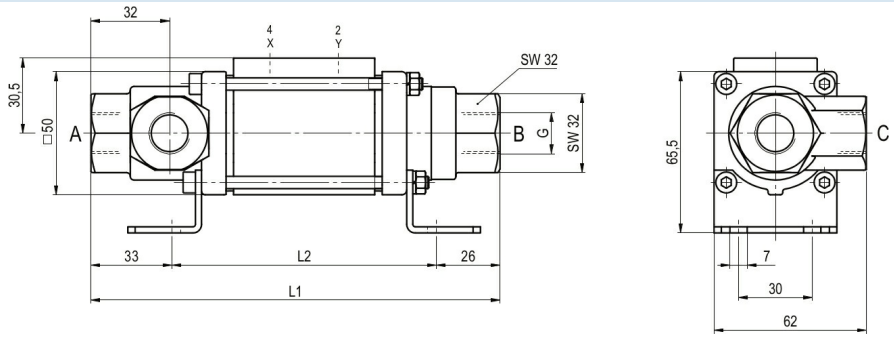

Dimenzije Funkcija NC (>63bar)

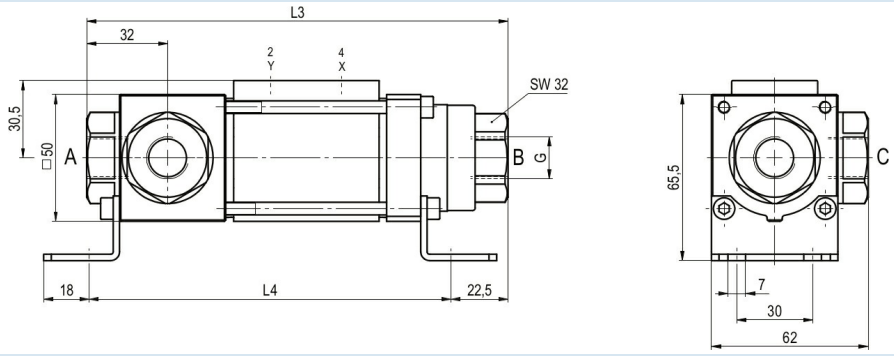

Dimenzije Funkcija NO (>63bar)

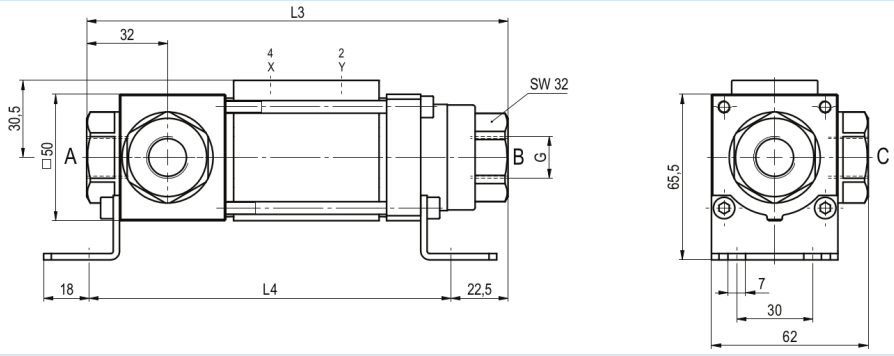

Građevinske dužine	L1	L2	L3	L4
Standardno	166,5	107,5	166,5	143
sa 1/2 induktivnim krajnjim prekidačima	186,5	127,5	186,5	163

Montažni ugaonici se naručuju zasebno

Pilot ventili i električni priključci



Pilot ventil ABS57
5/2-putni ventil
elektropneumatski
G1/4, sa prigušnicama izduvnog vazduha
p = 4...10bar

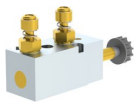

Pilot ventil VK 10
5/2-putni ventil
elektropneumatski
G1/8, sa prigušnicama izduvnog vazduha
p = 4...10bar



električni priključak
Elektromagnetni kalem M12x1



električni priključak
Konektor oblika B
DIN EN 175301-803
odnosno Industrijski oblik

+381 11 2399521
balkan@stasto.eu

© STASTO Automatizacija d.o.o.

Krajnji prekidač



Icomatic Plastična izvedba
M12x1, DC 10...60V
AC 15...250V
-25...+85°C



Balluff Metalna izvedba
M12x1, DC 10...30V
-25...+70°C

Ilustracije nisu obavezujuće
Zadržavamo pravo na konstruktivne, dimenzione i promene materijala.

+381 11 2399521
balkan@stasto.eu
© STASTO Automatizacija d.o.o.