Partnership. With Guarantee.

3/2 - Potni koaksialni ventil - pilotno krmiljen, DN10 Serija CVTE3

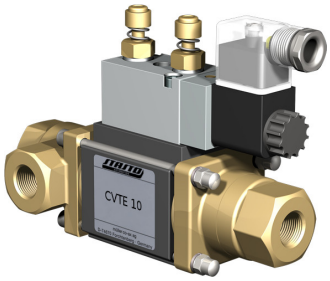

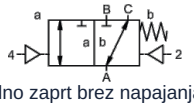

normalno zaprt brez napajanja (NC)

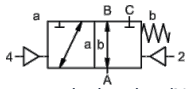

brez napajanja odprt (NO)

Oznaka tipa	CVTE3-10, s pilotnim ventilom CVTE3-P-10
Konstrukcija	3/2-potni koaksialni ventil, pilotno krmiljen, brez napetosti zaprto ali brez napetosti odprto
Način delovanja	razbremenjen tlaka, z vzmetnim vračanjem, ne brez prekrivanja
Nazivni premer	DN 10mm (DN 9mm 0...100bar)
Priključek	G1/4"...G3/4", poseben navoj na zahtevo
Tlačno območje	0...16, 0...40, 0...63bar ali 0...100bar, A → B maks. 100bar / B → A maks. 16bar / A → C maks. 100bar / C → A maks. 63bar
Protitlak	P2 > P1, glejte območje tlaka
Materiali	po izbiri ohišje iz medenine, poniklјane medenine ali nerjavnega jekla; Aluminij 0...63bar Sedež ventila Plastika na kovini, Tesnilni materiali PTFE, NBR, FPM, CR, EPDM Podatki o materialih izvedb se nanašajo izključno na priključne dele ventila, ki so v stiku z medijem
Mediji	plinast - tekoče - onesnaženo - visoko viskozen - želatinast - pastozno
Smer pretoka	glejte območje tlaka
Način pritrditve	Vgradnja v tog cevovodni sistem, pritrdilni kotnik na zahtevo
Položaj vgradnje	poljubno
Vakuum Stopnja puščanja	< 10 $^{-6}$ mbar*l*s $^{-1}$
Kv-vrednost	2,5m³/h (2,1m³/h 0...100bar)
Preklopni cikli	680/min.
Preklopni čas	VKLOPEN 30...3000ms, ZAPRTO 50...3000ms
Dušenje	VKLOPEN/ZAPRTO: z dušenjem pilotnega ventila
Temperatura medija	s prirobnim pilotnim ventilom do +60°C (Pilotni ventil zunaj temperaturnega območja temperatura medija maks. 160°C)
Temperatura okolice	s prirobnim pilotnim ventilom do +50°C
Ročna zasilna aktivacija	preko pilotnega ventila
Prevzemi	na zahtevo LR/DNV/EN10204
Teža	1,8kg
Opcije	Preizkusi – vakuum s certifikatom, Končno stikalo induktivno (Zapiralni ventil PNP- Icomatic/Balluf), Končno stikalo induktivno NAMUR (+ Preklopni ojačevalnik), Izvedba ATEX Ex II 2G Ex h IIC T6...T3 Gb / Ex II 2D Ex h IIIC T-40°C...+195°C Db

+43 512 52076
austria@stasto.eu
© STASTO Automation KG

Vrsta napetosti	Izmenična in enosmerna napetost
Standardna napetost	230V/50Hz, 24VDC, dovoljeno nihanje napetosti ±10%
Posebne napetosti	na zahtevo
Poraba moči	DC: 4,8W (2,5W na zahtevo), AC: Zatezna moč 11,0VA, Zadrževalna moč 8,5VA
Delovni cikel	100% (Neprekinjeno obratovanje)
Stopnja zaščite	IP65 po EN 60529 pri pravilno montirani napravi vtičnici (Zaščita pred vdorom prahu in brizgajočo vodo)
Obseg dobave	vključno z napravično vtičnico po EN175301-803-oblika B oziroma Industrijska izvedba - kabelski vhod M16x1,5
opcijsko	Magnetna tuljava M12-DESINA, Magnetna tuljava M12-VDMA
Dodatna oprema	Svetleči konektor z varistorjem
Zaščita pred eksplozijo opcijsko	ATEX Ex II 2G Ex mb IIC T5 Gb, Ex II 2D Ex mb tb IIIC T95°C IP66 Db Poraba moči 24VDC: 3,25W, 230VAC: 2,90W

Pnevmatsko krmiljenje

Območje krmilnega tlaka	4...8bar
Poraba zraka	2cm³/Hod
Hitrost preklapljanja	Glavni ventil brezstopenjsko nastavljiv prek dušilk pilotnega ventila
Krmiljenje	prednostno preko 5/2-potnega pilotnega ventila
Priključna shema	co-ax, (NAMUR na zahtevo)
Krmilni priključki	2/4: G1/8"

Hidravlično krmiljenje

Območje krmilnega tlaka	4...10bar
Krmiljenje	prednostno preko 4/2-potnega pilotnega ventila
Krmilni priključki	X/Y: G1/8"
Podatki za naročanje	Nazivni premer, Priključek, Funkcija NC/NO, Obratovalni tlak, Pretok, Medij, Temperatura medija, Temperatura okolice, Nazivna napetost, Nazivna napetost Končno stikalo, Krmiljenje, Tlačni priključek A, B ali C
Navodilo za uporabo	Tehnično dimenzioniranje ventilov se izvaja glede na medij in specifično uporabo, kar lahko povzroči odstopanja od splošnih podatkov, navedenih v podatkovnem listu, glede izvedbe, tesnilnih materialov in karakterističnih vrednosti. Pri nenatančnih ali nepopolnih podatkih za naročilo oziroma podatkih o uporabi obstaja nevarnost napačne tehnične dimenzioniranosti ventilov za želeni namen uporabe. To lahko povzroči, da so fizikalne in/ali kemijske lastnosti uporabljenih materialov ali tesnil za predvideni namen uporabe nezadostne.

Dimenzije Funkcija NC

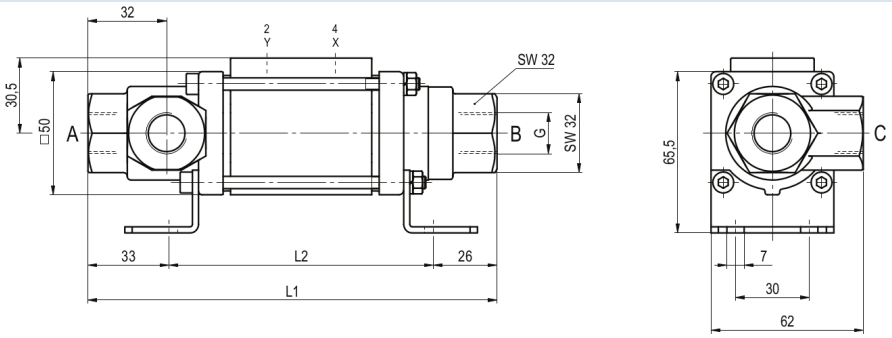

Dimenzije Funkcija NO

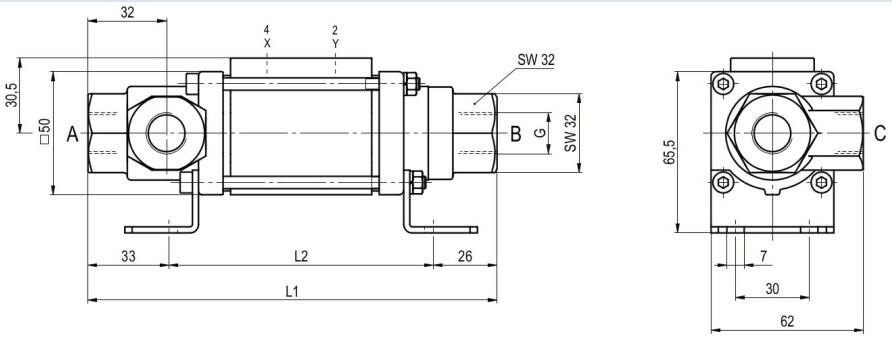

Dimenzije Funkcija NC (>63bar)

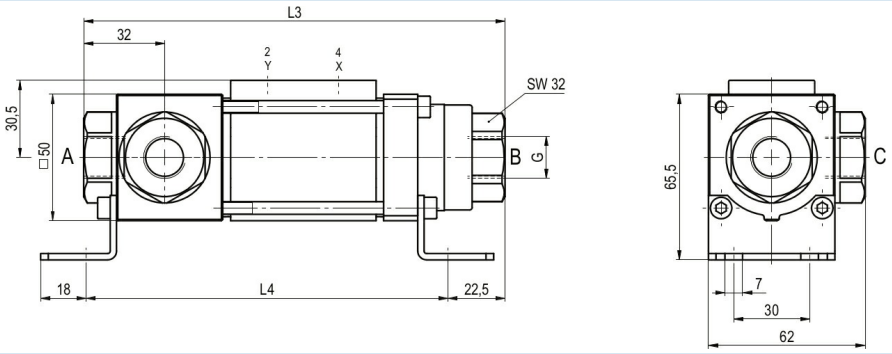

Dimenzije Funkcija NO (>63bar)

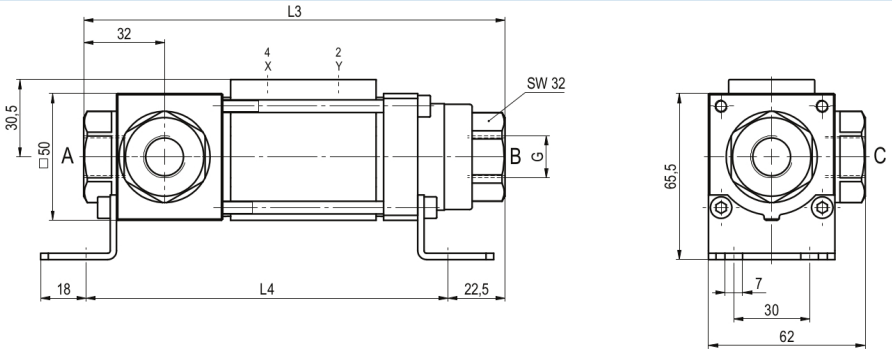

Vgradne dolžine	L1	L2	L3	L4
Standardno	166,5	107,5	166,5	143
z 1/2 induktivnima končnima stikaloma	186,5	127,5	186,5	163

Montažni kotniki je treba naročiti ločeno

+43 512 52076
austria@stasto.eu

© STASTO Automation KG

Pilotni ventili in električni priključki



Pilotni ventil ABS57
5/2-potni ventil
elektropnevmatski
G1/4, z dušilniki izpuha
p = 4...10bar

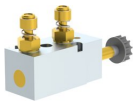

Pilotni ventil VK 10
5/2-potni ventil
elektropnevmatski
G1/8, z dušilniki izpuha
p = 4...10bar



električni priključek
Magnetna tuljava M12x1



električni priključek
Vtič Form B
DIN EN 175301-803
oziroma Industrijska izvedba

Končno stikalo



Icomatic Plastična izvedba
M12x1, DC 10...60V
AC 15...250V
-25...+85°C



Balluff Kovinska izvedba
M12x1, DC 10...30V
-25...+70°C

Slike niso zavezujoče
Pridržujemo si pravico do sprememb konstrukcije, mer in materialov

+43 512 52076
austria@stasto.eu
© STASTO Automation KG