3/2 - Wege-Coaxialventil - fremdgesteuert, DN10
Serie CVTE3

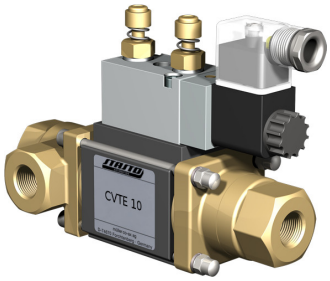

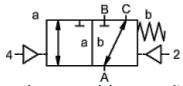

stromlos geschlossen (NC)

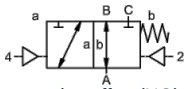

stromlos offen (NO)

Typenbezeichnung	CVTE3-10, mit Pilotventil CVTE3-P-10
Bauart	3/2-Wege-Coaxialventil, fremdgesteuert, stromlos geschlossen oder stromlos offen
Wirkungsweise	druckentlastet, mit Federrückstellung, nicht überschneidungsfrei
Nennweite	DN 10mm (DN 9mm 0...100bar)
Anschluss	G1/4"...G3/4", Sondergewinde auf Anfrage
Druckbereich	0...16, 0...40, 0...63bar oder 0...100bar, A → B max. 100bar / B → A max. 16bar / A → C max. 100bar / C → A max. 63bar
Gegendruck	P2 > P1, siehe Druckbereich
Werkstoffe	wahlweise Körper Messing, Messing vernickelt oder Edelstahl; Aluminium 0...63bar Ventilsitz Kunststoff auf Metall, Dichtwerkstoffe PTFE, NBR, FPM, CR, EPDM Die Werkstoffangaben der Ausführungen beziehen sich ausschließlich auf die mit dem Medium in Berührung kommenden Ventilanschlussteile
Medien	gasförmig - flüssig - verschmutzt - hochviskos - gallertartig - pastenförmig
Durchflussrichtung	siehe Druckbereich
Befestigungsart	Einbau in starres Leitungssystem, Befestigungswinkel auf Anfrage
Einbaulage	beliebig
Vakuum Leckrate	< 10^{-6} mbar*l*s^{-1}
Kv-Wert	2,5m³/h (2,1m³/h 0...100bar)
Schaltspiele	680/min.
Schaltzeit	AUF 30...3000ms, ZU 50...3000ms
Dämpfung	AUF/ZU: über Drosseln des Pilotventils
Mediumstemperatur	mit angeflanschtem Pilotventil bis +60°C (Pilotventil außerhalb des Temperaturbereichs Mediumstemperatur max. 160°C)
Umgebungstemperatur	mit angeflanschtem Pilotventil bis +50°C
Handnotbetätigung	über Pilotventil
Abnahmen	auf Anfrage LR/DNV/EN10204
Gewicht	1,8kg
Optionen	Prüfungen-Vakuum mit Zertifikat, Endschalter induktiv (Schließer PNP- Icomatic/Balluf), Endschalter induktiv NAMUR (+ Schaltverstärker), Ausführung ATEX Ex II 2G Ex h IIC T6...T3 Gb / Ex II 2D Ex h IIIC T-40°C...+195°C Db

+43 512 52076
austria@stasto.eu
© STASTO Automation KG

Spannungsart	Wechsel- und Gleichspannung
Standardspannung	230V/50Hz, 24VDC, zul. Spannungsschwankung ±10%
Sonderspannungen	auf Anfrage
Leistungsaufnahme	DC: 4,8W (2,5W auf Anfrage), AC: Anzugsleistung 11,0VA, Halteleistung 8,5VA
Einschaltdauer	100% (Dauerbetrieb)
Schutzart	IP65 nach EN 60529 bei ordnungsgemäß montierter Gerätesteckdose (Schutz gegen Staubeintritt und Strahlwasser)
Lieferumfang	inkl. Gerätesteckdose nach EN175301-803-Form B bzw. Industrieform - Kabeleingang M16x1,5
optional	Magnetspule M12-DESINA, Magnetspule M12-VDMA
Zusatzeinrichtungen	Leuchtstecker mit Varistor
Explosionsschutz optional	ATEX Ex II 2G Ex mb IIC T5 Gb, Ex II 2D Ex mb tb IIIC T95°C IP66 Db Leistungsaufnahme 24VDC: 3,25W, 230VAC: 2,90W

Ansteuerung pneumatisch

Steuerdruckbereich	4...8bar
Luftbedarf	2cm³/Hub
Schaltgeschwindigkeit	Hauptventil über Drosseln des Pilotventils stufenlos regulierbar
Steuerung	vorzugsweise über 5/2-Wege Pilotventil
Anschlussbild	co-ax, (NAMUR auf Anfrage)
Steueranschlüsse	2/4: G1/8"

Ansteuerung hydraulisch

Steuerdruckbereich	4...10bar
Steuerung	vorzugsweise über 4/2-Wege Pilotventil
Steueranschlüsse	X/Y: G1/8"
Bestellangaben	Nennweite, Anschluss, Funktion NC/NO, Betriebsdruck, Durchflussmenge, Medium, Mediumstemperatur, Umgebungstemperatur, Nennspannung, Nennspannung Endschalter, Ansteuerung, Druckanschluss A, B oder C
Anwendungshinweis	Die technische Auslegung der Ventile erfolgt medien- und anwendungsspezifisch, was zu Abweichungen von den auf dem Datenblatt genannten allgemeinen Angaben im Hinblick auf Ausführung, Dichtwerkstoffe und Kenngrößen führen kann. Bei ungenauen oder unvollständigen Bestellangaben bzw. Anwendungsdaten besteht die Gefahr einer für den gewünschten Einsatzzweck falschen technischen Auslegung der Ventile. Dies kann zur Folge haben, dass die physikalischen und / oder chemischen Eigenschaften der verwendeten Werkstoffe oder Dichtungen für den beabsichtigten Einsatzzweck unzureichend sind.

Abmessungen Funktion NC

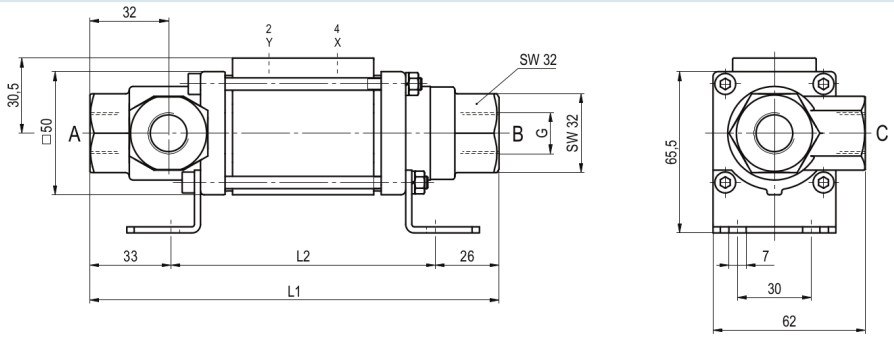

Abmessungen Funktion NO

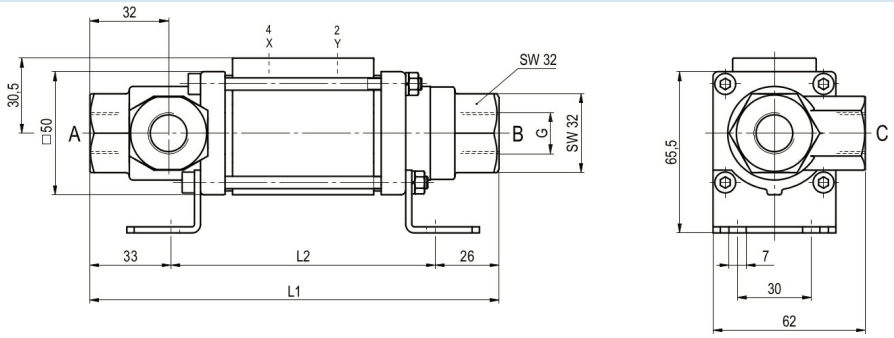

Abmessungen Funktion NC (>63bar)

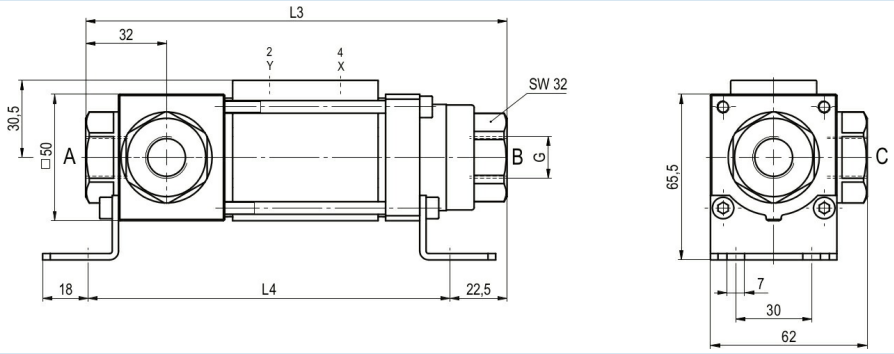

Abmessungen Funktion NO (>63bar)

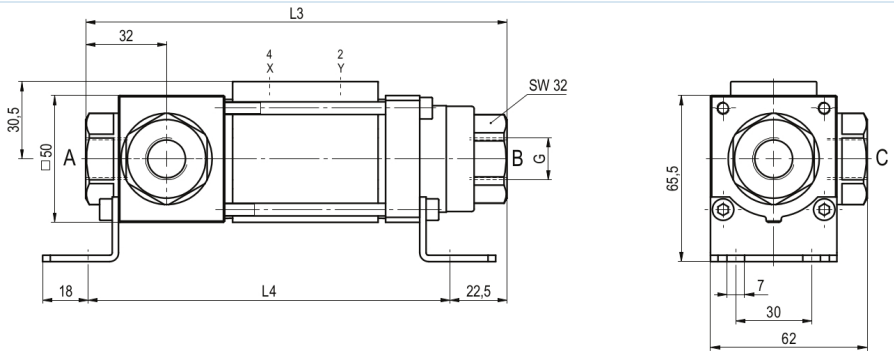

Baulängen	L1	L2	L3	L4
Standard	166,5	107,5	166,5	143
mit 1/2 induktiven Endschaltern	186,5	127,5	186,5	163

Befestigungswinkel sind separat zu bestellen

+43 512 52076
austria@stasto.eu

© STASTO Automation KG

Pilotventile und elektrische Anschlüsse



Pilotventil ABS57
5/2-Wege Ventil
elektropneumatisch
G1/4, mit Abluftdrosseln
p = 4...10bar

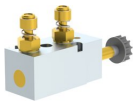

Pilotventil VK 10
5/2-Wege Ventil
elektropneumatisch
G1/8, mit Abluftdrosseln
p = 4...10bar



elektrischer Anschluss
Magnetspule M12x1



elektrischer Anschluss
Form B Stecker
DIN EN 175301-803
bzw. Industrieform

Endschalter



Icomatic Kunststoffausführung
M12x1, DC 10...60V
AC 15...250V
-25...+85°C



Balluff Metallausführung
M12x1, DC 10...30V
-25...+70°C

Abbildungen unverbindlich
Konstruktions-, Maß- und Werkstoffänderungen vorbehalten

+43 512 52076
austria@stasto.eu
© STASTO Automation KG