Partnership. With Guarantee.

3/2Cestný koaxiální ventil - nepřímo ovládaný, DN15
Série CVTE3/CVFE3

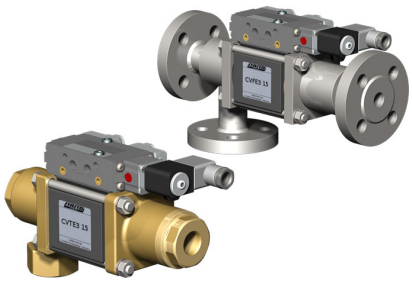

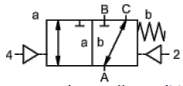

bez proudu zavřeno (NC)

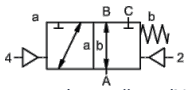

bez proudu otevřeno (NO)

Typové označení	CVTE3-15, CVFE3-15, s pilotním ventilem CVTE3-P-15, CVFE3-P-15
Konstrukční provedení	3/2cestný koaxiální ventil, nepřímo ovládaný, bez proudu zavřeno nebo bez proudu otevřeno
Princip činnosti	odlehčený od tlaku, s pružinovým návratem, bez překrytí
Jmenovitá světlost	DN 15mm
Připojení	CVTE3: G3/8"...G3/4", CVFE3: Příruby PN16/40/100, Speciální příruby a závity na vyžádání
Tlakový rozsah	0...16, 0...40, 0...63 nebo 0...100bar, A → B max. 100bar / B → A max. 16bar / A → C max. 100bar / C → A max. 100bar
Protitlak	P2 > P1, viz tlakový rozsah
Materiály	volitelně těleso mosaz, poniklovaná mosaz, poniklovaná ocel, pozinkovaná ocel, bez neželezných kovů nebo nerezová ocel Ventilové sedlo Plast na kovu, Těsnicí materiály PTFE, NBR, FPM, CR, EPDM Údaje o materiálu provedení se vztahují výhradně na připojovací části ventilu, které přicházejí do styku s médiem
Média	plynný - kapalný - znečištěný - vysoce viskózní - gelovitý - pastovitý
Směr průtoku	viz tlakový rozsah
Způsob upevnění	Montáž do pevného potrubního systému, Montážní úhelník na vyžádání
Montážní poloha	libovolně
Vakuum Míra úniku	< 10 $^{-6}$ mbar*l*s $^{-1}$
Hodnota Kv	5,6m³/h
Spínací cykly	200/min.
Doba spínání	ZAPNUTO 50...3000ms, ZAVŘENO 50...3000ms
Tlumení	ZAPNUTO/ZAVŘENO: škrcením pilotního ventilu
Teplota média	s přírubově připojeným pilotním ventilem až do +60°C (Pilotní ventil mimo teplotní rozsah, teplota média max. 160°C)
Teplota okolí	s přírubově připojeným pilotním ventilem až do +50°C
Ruční nouzové ovládání	přes pilotní ventil
Přejímky	na vyžádání LR/DNV/EN10204
Hmotnost	CVTE3 4,5kg, CVFE3 5,3kg
Možnosti	Zkoušky – vakuum s certifikátem, Koncový spínač induktivní (Normálně zavřený (NC) PNP- Icomatic/Balluf), Koncový spínač induktivní NAMUR (+ Spínací zesilovač), Koncový spínač mechanický (Přepínací kontakt), Proplachovací přípojky, Přípojky úniku (leakage), Provedení ATEX Ex II 2G Ex h IIC T6...T3 Gb / Ex II 2D Ex h IIIC T-40°C...+195°C Db

+43 512 52076
austria@stasto.eu
© STASTO Automation KG

Druh napětí	Střídavé a stejnosměrné napětí
Standardní napětí	230V/50Hz, 24VDC, přípustná kolísání napětí ±10%
Speciální napětí	na vyžádání
Příkon	DC: 4,8W (2,5W na vyžádání), AC: Utahovací výkon 11,0VA, Přídržná síla 8,5VA
Doba sepnutí	100% (Trvalý provoz)
Stupeň krytí	IP65 podle EN 60529 při správně namontované přístrojové zásuvce (ochrana proti vniknutí prachu a tryskající vodě)
Rozsah dodávky	včetně přístrojové zásuvky podle EN175301-803-Form B resp. Průmyslové provedení - Kabelový vstup M16x1,5
volitelné	Magnetická cívka M12-DESINA, Magnetická cívka M12-VDMA
Přídavná zařízení	Svíticí konektor s varistorem
Ochrana proti výbuchu volitelné	ATEX Ex II 2G Ex mb IIC T5 Gb, Ex II 2D Ex mb tb IIIC T95°C IP66 Db Příkon 24VDC: 3,25W, 230VAC: 2,90W

Pneumatické ovládání

Rozsah řídicího tlaku	4...8bar
Spotřeba vzduchu	11,0cm³/Zdvih
Rychlost spínání	Hlavní ventil plynule regulovatelný přes škrticí prvky pilotního ventilu
Řízení	přednostně přes 5/2cestný pilotní ventil
Připojovací schéma	co-ax/NAMUR, (ISO 1 na vyžádání)
Řídicí přípojky	2/4: G1/8" (G1/4" na vyžádání)

Hydraulické ovládání

Rozsah řídicího tlaku	15...30bar/30...60bar
Řízení	přednostně přes 4/2cestný pilotní ventil
Řídicí přípojky	X/Y: G1/4" (NPT 1/4 na vyžádání)

Objednací údaje	Jmenovitá světlost, Připojení, Funkce NC/NO, Provozní tlak, Průtokové množství, Médium, Teplota média, Teplota okolí, Jmenovité napětí, Jmenovité napětí Koncový spínač, Ovládání, Tlaková přípojka A, B nebo C
Pokyn k použití	Technické dimenzování ventilů se provádí podle média a konkrétní aplikace, což může vést k odchylkám od obecných údajů uvedených v datovém listu, pokud jde o provedení, těsnicí materiály a charakteristické hodnoty. Při nepřesných nebo neúplných objednacích údajích, resp. údajích o použití, hrozí nebezpečí nesprávného technického dimenzování ventilů pro požadovaný účel použití.. To může mít za následek, že fyzikální a / nebo chemické vlastnosti použitých materiálů nebo těsnění jsou pro zamýšlené použití nedostatečné.

© STASTO Automation KG

Rozměry CVTE3-15 Funkce NC

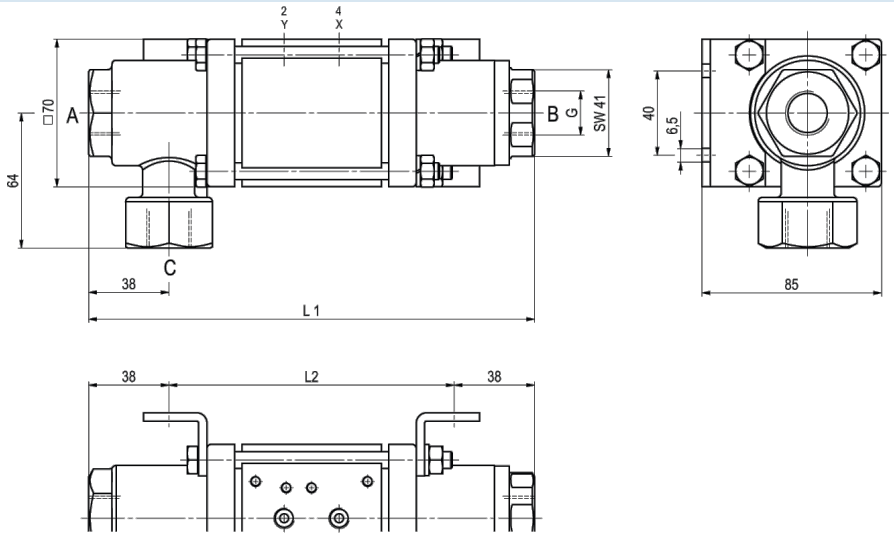

Montážní úhelníky je nutné objednat samostatně

Rozměry CVFE3-15 Funkce NO

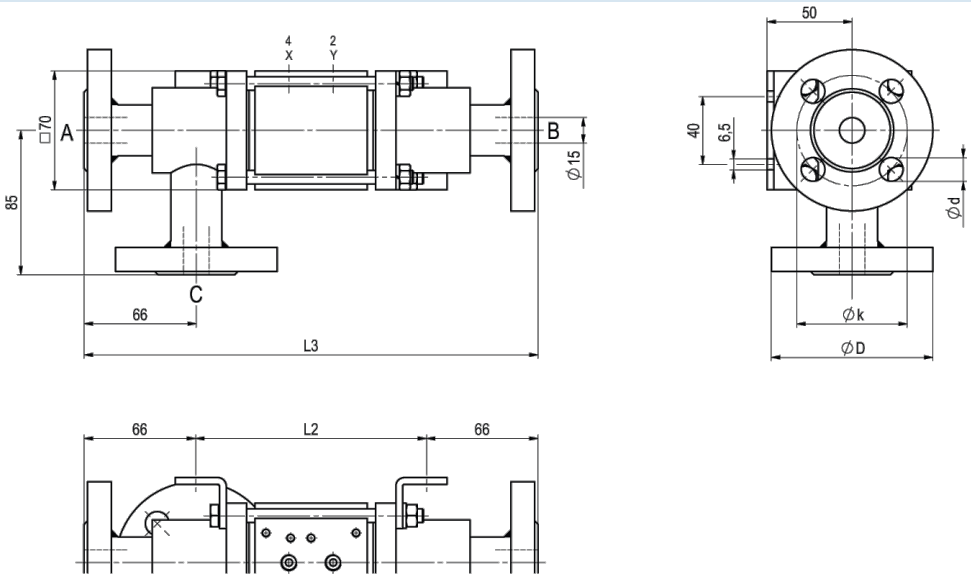

Montážní úhelníky je nutné objednat samostatně

Stavební délky	L1	L2	L3
Standardní	211	135	267
s 1/2 indukčními koncovými spínači	237	161	293
s mazací hlavicí pro tlakové mazání	244	168	300
s mechanickými koncovými spínači	237	161	293

Příruba PN	DIN	ØD	Øk	Ød
16	EN 1092-1	95	65	14
40	EN 1092-1	95	65	14
100	EN 1092-1	105	75	14

+43 512 52076
austria@stasto.eu
© STASTO Automation KG

Pilotní ventily



Pilotní ventil ABS56
5/2cestný ventil
NAMUR
elektropneumatický
G1/4, s výfukovými
škrticími ventily
p = 4...10bar

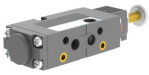

Pilotní ventil
5/2cestný ventil NAMUR
elektropneumatický
G1/8, s výfukovými škrticími ventily
p = 4...10bar



Pilotní ventil
5/2cestný ventil ISO1
elektropneumatický
G1/4
p = 4...10bar



Pilotní ventil
5/2cestný ventil co-ax
elektropneumatický
G1/4
p = 4...10bar

Elektrické přípojky



elektrické připojení
Cívka elektromagnetu M12x1



elektrické připojení
Konektor tvaru B DIN EN 175301-803
resp. Průmyslové provedení

Koncový spínač



Icomatic Plastové provedení
M12x1, DC 10 - 60V
AC 15...250V
-25...+85°C



Balluff Kovové provedení
M12x1, DC 10...30V
-25...+70°C



Honeywell
Přepínací kontakt

Vyobrazení nezávazné
Vyhrazujeme si právo na konstrukční, rozměrové a materiálové změny.

+43 512 52076
austria@stasto.eu
© STASTO Automation KG