Zawór współosiowy 3/2-drożny - sterowany zewnętrznie, DN15
Seria CVTE3/CVFE3

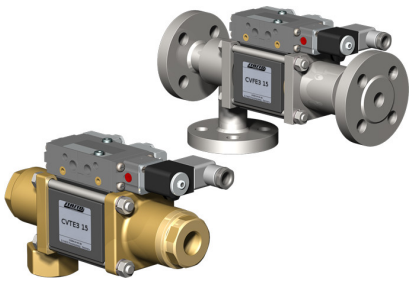

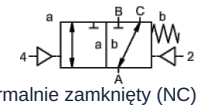

normalnie zamknięty (NC) (NC)

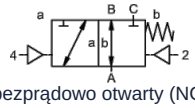

bezprądowo otwarty (NO)

Oznaczenie typu	CVTE3-15, CVFE3-15, z zaworem pilotowym CVTE3-P-15, CVFE3-P-15
Konstrukcja	Zawór współosiowy 3/2-drogowy, sterowany zewnętrznie, normalnie zamknięty lub normalnie otwarty
Zasada działania	odciążony ciśnieniowo, z powrotem sprężynowym, nie bezkolizyjny
Średnica nominalna	DN 15mm
Przyłącze	CVTE3: G3/8"...G3/4", CVFE3: Kołnierze PN16/40/100, Kołnierze i gwinty specjalne na zapytanie
Zakres ciśnienia	0...16, 0...40, 0...63 lub 0...100bar, A → B maks. 100bar / B → A maks. 16bar / A → C maks. 100bar / C → A maks. 100bar
Przeciwciśnienie	P2 > P1, patrz zakres ciśnienia
Materiały	opcjonalnie korpus mosiężny, mosiężny niklowany, stalowy niklowany, stalowy ocynkowany, bez metali nieżelaznych lub ze stali nierdzewnej Gniazdo zaworu Tworzywo sztuczne na metalu, Materiały uszczelniające PTFE, NBR, FPM, CR, EPDM Podane informacje o materiałach dla poszczególnych wykonań odnoszą się wyłącznie do części przyłączeniowych zaworu mających kontakt z medium
Media	gazowy - ciekły - zanieczyszczony - wysokolepki - galaretowaty - pastowaty
Kierunek przepływu	patrz zakres ciśnienia
Rodzaj mocowania	Montaż w sztywnym systemie przewodów, Kątownik mocujący na zapytanie
Pozycja montażowa	dowolny
Próżnia Współczynnik przecieku	< 10 $^{-6}$ mbar*l*s $^{-1}$
Wartość Kv	5,6m³/h
Cykle przełączania	200/min.
Czas przełączania	GÓRA 50...3000ms, ZAMKNIĘTE 50...3000ms
Tłumienie	GÓRA/ZAMKNIĘTE: przez zdławienie zaworu pilotowego
Temperatura medium	z przyłączonym zaworem pilotowym do +60°C (Zawór sterujący poza zakresem temperatury temperatura medium maks. 160°C)
Temperatura otoczenia	z przyłączonym zaworem pilotowym do +50°C
Ręczne uruchomienie awaryjne	przez zawór pilotowy
Odbiory	na zapytanie LR/DNV/EN10204
Masa	CVTE3 4,5kg, CVFE3 5,3kg
Opcje	Testy – próżnia z certyfikatem, Wyłącznik krańcowy indukcyjny (Zawór normalnie zamknięty (NC) PNP-Icomatic/Balluf), Wyłącznik krańcowy indukcyjny NAMUR (+ Wzmacniacz przełączający), Wyłącznik krańcowy mechaniczny (Przełączny (SPDT)), Przyłącza płuczące, Przyłącza upustowe, Wykonanie ATEX Ex II 2G Ex h IIC T6...T3 Gb / Ex II 2D Ex h IIIC T-40°C...+195°C Db

+48 22 412 14 50
poland@stasto.eu
© STASTO Automation Sp.z o.o.

Rodzaj napięcia	Napięcie przemienne i stałe
Napięcie standardowe	230V/50Hz, 24VDC, dopuszczalne wahania napięcia ±10%
Napięcia specjalne	na zapytanie
Pobór mocy	DC: 4,8W (2,5W na zapytanie), AC: Moment dokręcania 11,0VA, Siła trzymania 8,5VA
Cykl pracy	100% (Praca ciągła)
Stopień ochrony	IP65 zgodnie z EN 60529 przy prawidłowo zamontowanym złączu urządzenia (ochrona przed wnikaniem pyłu i wodą rozbryzgową)
Zakres dostawy	w tym gniazdo urządzenia wg EN175301-803-Forma B wzgl. Wersja przemysłowa - Wprowadzenie kabla M16x1,5
opcjonalnie	Cewka elektromagnesu M12-DESINA, Cewka elektromagnesu M12-VDMA
Wyposażenie dodatkowe	Wtyczka sygnalizacyjna z warystorem
Ochrona przeciwwybuchowa opcjonalnie	ATEX Ex II 2G Ex mb IIC T5 Gb, Ex II 2D Ex mb tb IIIC T95°C IP66 Db Pobór mocy 24VDC: 3,25W, 230VAC: 2,90W

Sterowanie pneumatyczne

Zakres ciśnienia sterującego	4...8bar
Zapotrzebowanie na powietrze	11,0cm³/Skok
Szybkość przełączania	Zawór główny płynnie regulowany poprzez dławiki zaworu pilotowego
Sterowanie	preferowane poprzez zawór pilotowy 5/2-drogowy
Schemat przyłączeniowy	co-ax/NAMUR, (ISO 1 na zapytanie)
Przyłącza sterujące	2/4: G1/8" (G1/4" na zapytanie)

Sterowanie hydrauliczne

Zakres ciśnienia sterującego	15...30bar/30...60bar
Sterowanie	preferowane przez zawór pilotowy 4/2-drogowy
Przyłącza sterujące	X/Y: G1/4" (NPT 1/4 na zapytanie)

Dane zamówieniowe	Średnica nominalna, Przyłącze, Funkcja NC/NO, Ciśnienie robocze, Natężenie przepływu, Medium, Temperatura medium, Temperatura otoczenia, Napięcie znamionowe, Napięcie znamionowe Wyłącznik krańcowy, Sterowanie, Przyłącze ciśnieniowe A, B lub C
Wskazówka dotycząca zastosowania	Dobór techniczny zaworów odbywa się w zależności od medium i zastosowania, co może prowadzić do odchyleń od ogólnych danych podanych w karcie katalogowej w zakresie wykonania, materiałów uszczelniających i parametrów charakterystycznych. W przypadku niedokładnych lub niekompletnych danych zamówienia lub danych aplikacyjnych istnieje ryzyko nieprawidłowego doboru technicznego zaworów do zamierzonego zastosowania. Może to skutkować tym, że właściwości fizyczne i/lub chemiczne zastosowanych materiałów lub uszczelnień są niewystarczające dla zamierzonego zastosowania..

© STASTO Automation Sp.z o.o.

Wymiary CVTE3-15 Funkcja NC

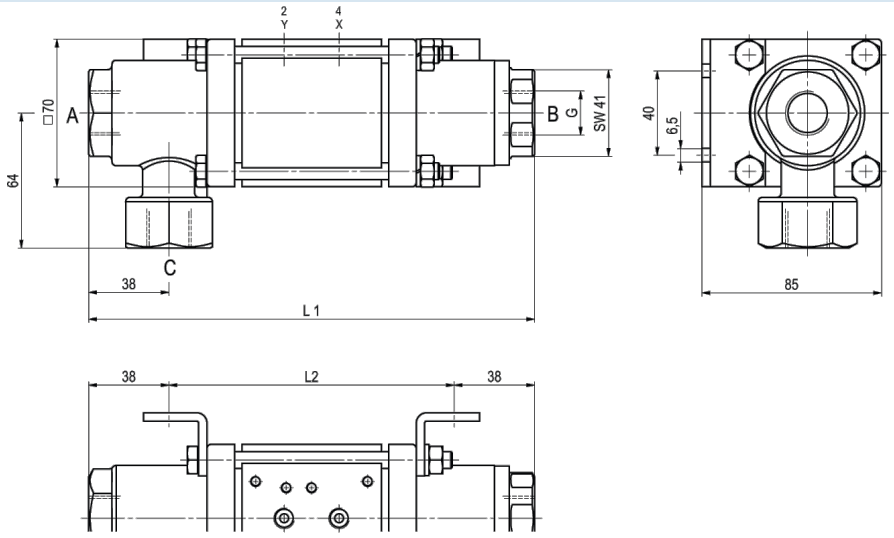

Kątowniki mocujące należy zamawiać oddzielnie

Wymiary CVFE3-15 Funkcja NO

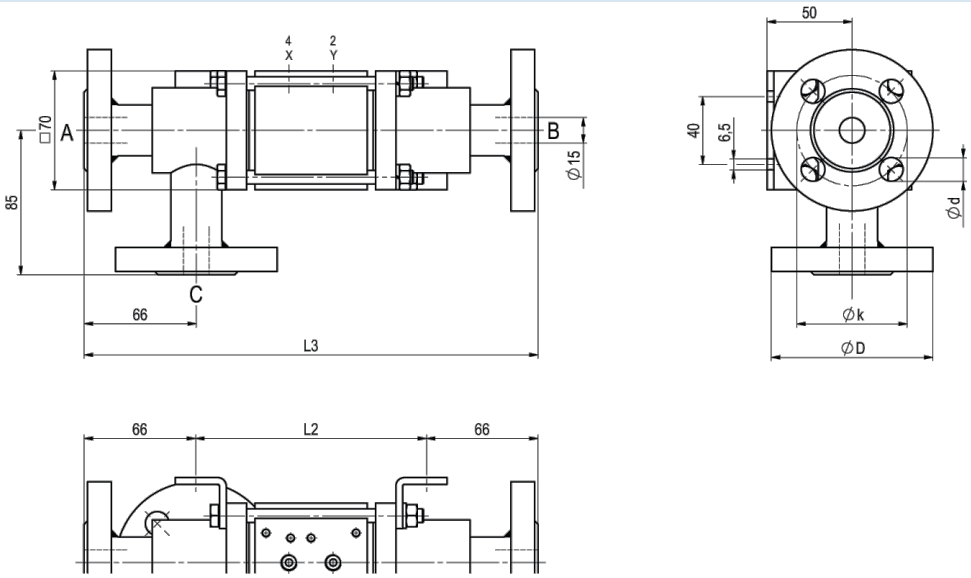

Kątowniki mocujące należy zamawiać oddzielnie

Długości zabudowy	L1	L2	L3
Standard	211	135	267
z 1/2 indukcyjnymi wyłącznikami krańcowymi	237	161	293
z głowicą smarującą ciśnieniową	244	168	300
z mechanicznymi wyłącznikami krańcowymi	237	161	293

Kołnierz PN	DIN	ØD	Øk	Ød
16	EN 1092-1	95	65	14
40	EN 1092-1	95	65	14
100	EN 1092-1	105	75	14

+48 22 412 14 50
poland@stasto.eu

© STASTO Automation Sp.z o.o.

Zawory sterujące pilotowe



Zawór pilotowy ABS56
Zawór 5/2-drogowy
NAMUR
elektropneumatyczny
G1/4, z dławikami
wylotu powietrza
p = 4...10bar

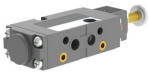

Zawór pilotowy
Zawór 5/2-drogowy NAMUR
elektropneumatyczny
G1/8, z dławikami wylotu powietrza
p = 4...10bar



Zawór pilotowy
Zawór 5/2-drogowy ISO1
elektropneumatyczny
G1/4
p = 4...10bar



Zawór pilotowy
Zawór 5/2-drogowy co-ax
elektropneumatyczny
G1/4
p = 4...10bar

Przyłącza elektryczne



przyłącze elektryczne
Cewka elektromagnetyczna M12x1



przyłącze elektryczne
Wtyczka typu B DIN EN 175301-803
wzgl. Wersja przemysłowa

Wyłącznik krańcowy



Icomatic Wersja z tworzywa sztucznego
M12x1, DC 10 - 60V
AC 15...250V
-25...+85°C



Balluff Wersja metalowa
M12x1, DC 10...30V
-25...+70°C



Honeywell
Przełączny (SPDT)

Ilustracje niewiążące
Zastrzega się możliwość zmian konstrukcyjnych, wymiarowych i materiałowych

+48 22 412 14 50
poland@stasto.eu
© STASTO Automation Sp.z o.o.