Partnership. With Guarantee.

3/2 - Putni koaksijalni ventil - pilotirano, DN15
Serija CVTE3/CVFE3

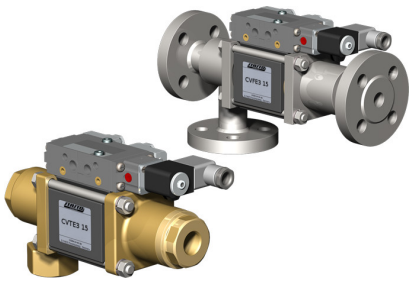

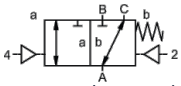

normalno zatvoren bez napajanja (NC)

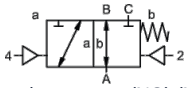

normalno otvoren (NO) (NO)

Oznaka tipa	CVTE3-15, CVFE3-15, sa pilot ventilom CVTE3-P-15, CVFE3-P-15
Konstrukcija	3/2-putni koaksijalni ventil, pilotirano, bez napona zatvoren ili bez napona otvoren
Princip rada	rasterećen pritiska, sa povratom oprugom, nije bez preklapanja
Nazivni prečnik	DN 15mm
Priključak	CVTE3: G3/8"...G3/4", CVFE3: Prirubnice PN16/40/100, Specijalne prirubnice i navoji na zahtev
Opseg pritiska	0...16, 0...40, 0...63 ili 0...100bar, A → B maks. 100bar / B → A maks. 16bar / A → C maks. 100bar / C → A maks. 100bar
Protivpritisak	P2 > P1, vidi opseg pritiska
Materijali	po izboru telo od mesinga, niklovanog mesinga, niklovanog čelika, pocinkovanog čelika, bez obojenih metala ili od nerđajućeg čelika Sedište ventila Plastika na metalu, Materijali zaptivki PTFE, NBR, FPM, CR, EPDM Podaci o materijalima izvedbi odnose se isključivo na priključne delove ventila koji dolaze u kontakt sa medijumom
Mediji	gasovit - tečno - zaprljan - visokoviskozan - želatinozno - pastozno
Smer protoka	vidi opseg pritiska
Način pričvršćivanja	Ugradnja u kruti cevovodni sistem, Montažni ugao na zahtev
Položaj ugradnje	proizvoljno
Vakuum Stopa curenja	< 10^{-6} mbar*l*s $^{-1}$
Kv vrednost	5,6m³/h
Preklopni ciklusi	200/min.
Vreme preklapanja	UKLJUČENO 50...3000ms, ZATVORENO 50...3000ms
Amortizacija	UKLJUČENO/ZATVORENO: preko prigušenja pilot ventila
Temperatura medijuma	sa prirubnički montiranim pilot-ventilom do +60°C (Pilot ventil van temperaturnog opsega, temperatura medijuma maks. 160°C)
Temperatura okoline	sa prirubnički montiranim pilot-ventilom do +50°C
Ručna pomoćna aktivacija	preko pilot ventila
Prijemne kontrole	na zahtev LR/DNV/EN10204
Težina	CVTE3 4,5kg, CVFE3 5,3kg
Opcije	Ispitivanja-vakuum sa sertifikatom, Krajnji prekidač induktivno (Normalno zatvoren (NC) PNP-Icomatic/Balluf), Krajnji prekidač induktivno NAMUR (+ Prekidačko pojačalo), Krajnji prekidač mehanički (Preklopni kontakt), Priključci za ispiranje, Priključci za curenje, Izvedba ATEX Ex II 2G Ex h IIC T6...T3 Gb / Ex II 2D Ex h IIIC T-40°C...+195°C Db

+381 11 2399521
balkan@stasto.eu
© STASTO Automatizacija d.o.o.

Vrsta napona	Naizmenični i jednosmerni napon
Standardni napon	230V/50Hz, 24VDC, dozvoljeno odstupanje napona ±10%
Specijalni naponi	na zahtev
Potrošnja energije	DC: 4,8W (2,5W na zahtev), AC: Sila zatezanja 11,0VA, Sila držanja 8,5VA
Radni ciklus	100% (Kontinuirani rad)
Stepen zaštite	IP65 prema EN 60529 pri pravilno montiranoj uređajnoj utičnici (zaštita od prodora prašine i mlazne vode)
Sadržaj isporuke	uklj. utičnicu uređaja prema EN175301-803-Form B odnosno Industrijski oblik - Ulaz kabla M16x1,5
opciono	Elektromagnetna zavojnica M12-DESINA, Elektromagnetna zavojnica M12-VDMA
Dodatna oprema	Svetleći konektor sa varistorom
Zaštita od eksplozije opciono	ATEX Ex II 2G Ex mb IIC T5 Gb, Ex II 2D Ex mb tb IIIC T95°C IP66 Db Potrošnja energije 24VDC: 3,25W, 230VAC: 2,90W

Pneumatsko upravljanje

Opseg upravljačkog pritiska	4...8bar
Potrošnja vazduha	11,0cm³/Hod
Brzina preklapanja	Glavni ventil kontinuirano podesiv preko prigušnica pilot ventila
Upravljanje	po mogućnosti preko 5/2-putnog pilot ventila
Priključna šema	co-ax/NAMUR, (ISO 1 na zahtev)
Upravljački priključci	2/4: G1/8" (G1/4" na zahtev)

Hidrauličko upravljanje

Opseg upravljačkog pritiska	15...30bar/30...60bar
Upravljanje	po mogućnosti preko 4/2-putnog pilot ventila
Upravljački priključci	X/Y: G1/4" (NPT 1/4 na zahtev)

Podaci za naručivanje	Nazivni prečnik, Priključak, Funkcija NC/NO, Radni pritisak, Protok protoka, Medij, Temperatura medijuma, Temperatura okoline, Nazivni napon, Nazivni napon Krajnji prekidač, Upravljanje, Priključak pritiska A, B ili C
Napomena za primenu	Tehničko dimenzionisanje ventila vrši se specifično za medijum i primenu, što može dovesti do odstupanja od opštih podataka navedenih u tehničkom listu u pogledu izvedbe, zaptivnih materijala i karakterističnih vrednosti. Kod netačnih ili nepotpunih podataka za naručivanje odnosno podataka o primeni postoji opasnost od pogrešnog tehničkog dimenzionisanja ventila za željenu namenu upotrebe. Ovo može imati za posledicu da fizička i/ili hemijska svojstva upotrebljenih materijala ili zaptivki nisu dovoljna za predviđenu namenu upotrebe.

+381 11 2399521
balkan@stasto.eu
© STASTO Automatizacija d.o.o.

Dimenzije CVTE3-15 Funkcija NC

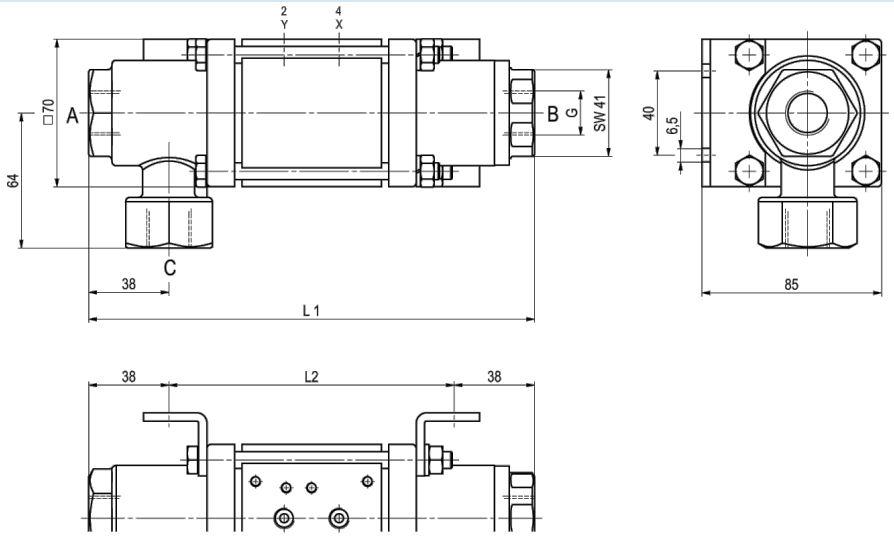

Montažni ugaonici se naručuju zasebno

Dimenzije CVFE3-15 Funkcija NO

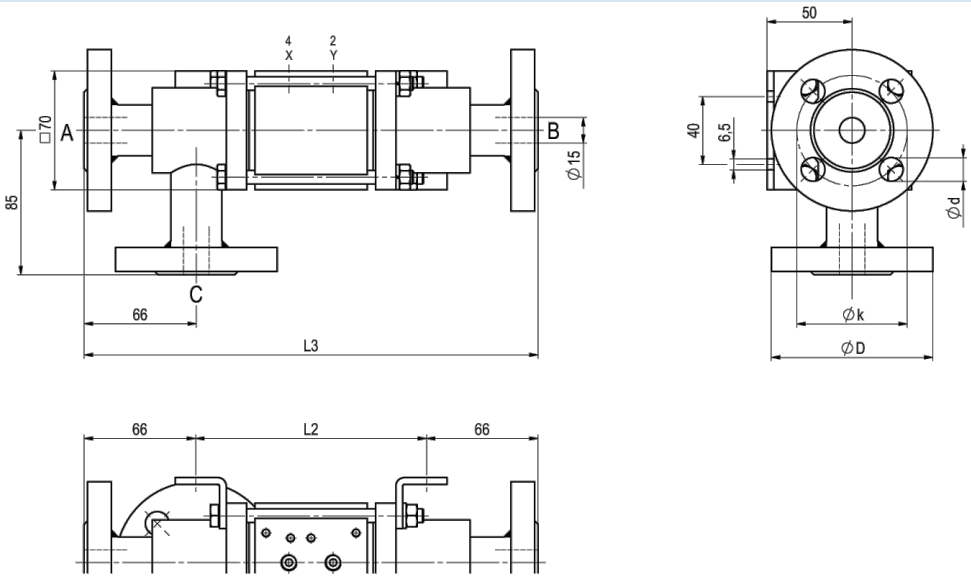

Montažni ugaonici se naručuju zasebno

Građevinske dužine	L1	L2	L3
Standardno	211	135	267
sa 1/2 induktivnim krajnjim prekidačima	237	161	293
sa tlačnom mazalicom	244	168	300
sa mehaničkim krajnjim prekidačima	237	161	293

Prirubnica PN	DIN	ØD	Øk	Ød
16	EN 1092-1	95	65	14
40	EN 1092-1	95	65	14
100	EN 1092-1	105	75	14

+381 11 2399521
balkan@stasto.eu

© STASTO Automatizacija d.o.o.

Pilot ventili



Pilot ventil ABS56
5/2-putni ventil NAMUR
elektropneumatski
G1/4, sa prigušnicama
izduvnog vazduha
p = 4...10bar

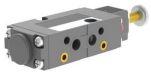

Pilot ventil
5/2-putni ventil NAMUR
elektropneumatski
G1/8, sa prigušnicama izduvnog vazduha
p = 4...10bar



Pilot ventil
5/2-putni ventil ISO1
elektropneumatski
G1/4
p = 4...10bar



Pilot ventil
5/2-putni ventil co-ax
elektropneumatski
G1/4
p = 4...10bar

Električni priključci



električni priključak
Elektromagnetni kalem M12x1



električni priključak
Konektor oblika B DIN EN 175301-803
odnosno Industrijski oblik

Krajnji prekidač



Icomatic Plastična izvedba
M12x1, DC 10 - 60V
AC 15...250V
-25...+85°C



Balluff Metalna izvedba
M12x1, DC 10...30V
-25...+70°C



Honeywell
Preklopni kontakt

Ilustracije nisu obavezujuće
Zadržavamo pravo na konstruktivne, dimenzione i promene materijala.

+381 11 2399521
balkan@stasto.eu
© STASTO Automatizacija d.o.o.