Partnership. With Guarantee.

3/2 - Potni koaksialni ventil - pilotno krmiljen, DN15
Serija CVTE3/CVFE3

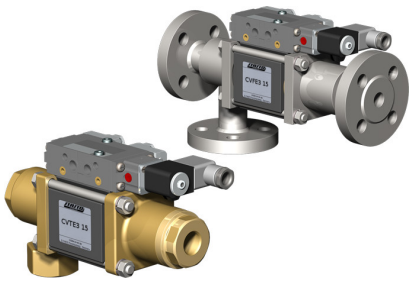

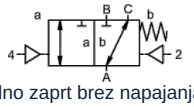

normalno zaprt brez napajanja (NC)

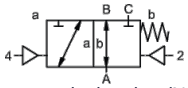

brez napajanja odprt (NO)

Oznaka tipa	CVTE3-15, CVFE3-15, s pilotnim ventilom CVTE3-P-15, CVFE3-P-15
Konstrukcija	3/2-potni koaksialni ventil, pilotno krmiljen, brez napetosti zaprto ali brez napetosti odprto
Način delovanja	razbremenjen tlaka, z vzmetnim vračanjem, ne brez prekrivanja
Nazivni premer	DN 15mm
Priključek	CVTE3: G3/8"...G3/4", CVFE3: Prirobnice PN16/40/100, Posebne prirobnice in -navoji na zahtevo
Tlačno območje	0...16, 0...40, 0...63 ali 0...100bar, A → B maks. 100bar / B → A maks. 16bar / A → C maks. 100bar / C → A maks. 100bar
Protitlak	P2 > P1, glejte območje tlaka
Materiali	po izbiri ohišje medenina, nikljana medenina, nikljano jeklo, pocinkano jeklo, brez barvnih kovin ali nerjavno jeklo Sedež ventila Plastika na kovini, Tesnilni materiali PTFE, NBR, FPM, CR, EPDM Podatki o materialih izvedb se nanašajo izključno na priključne dele ventila, ki so v stiku z medijem
Mediji	plinast - tekoče - onesnaženo - visoko viskozen - želatinast - pastozno
Smer pretoka	glejte območje tlaka
Način pritrditve	Vgradnja v tog cevovodni sistem, pritrdilni kotnik na zahtevo
Položaj vgradnje	poljubno
Vakuum Stopnja puščanja	< 10^{-6} mbar*l*s^{-1}
Kv-vrednost	5,6m³/h
Preklopni cikli	200/min.
Preklopni čas	VKLOPEN 50...3000ms, ZAPRTO 50...3000ms
Dušenje	VKLOPEN/ZAPRTO: z dušenjem pilotnega ventila
Temperatura medija	s prirobnim pilotnim ventilom do +60°C (Pilotni ventil zunaj temperaturnega območja temperatura medija maks. 160°C)
Temperatura okolice	s prirobnim pilotnim ventilom do +50°C
Ročna zasilna aktivacija	preko pilotnega ventila
Prevzemi	na zahtevo LR/DNV/EN10204
Teža	CVTE3 4,5kg, CVFE3 5,3kg
Opcije	Preizkusi – vakuum s certifikatom, Končno stikalo induktivno (Zapiralni ventil PNP- Icomatic/Balluf), Končno stikalo induktivno NAMUR (+ Preklopni ojačevalnik), Končno stikalo mehansko (Preklopni kontakt), Priključki za izpiranje, priključki za puščanje, Izvedba ATEX Ex II 2G Ex h IIC T6...T3 Gb / Ex II 2D Ex h IIIC T-40°C...+195°C Db

+43 512 52076
austria@stasto.eu
© STASTO Automation KG

Vrsta napetosti	Izmenična in enosmerna napetost
Standardna napetost	230V/50Hz, 24VDC, dovoljeno nihanje napetosti ±10%
Posebne napetosti	na zahtevo
Poraba moči	DC: 4,8W (2,5W na zahtevo), AC: Zatezna moč 11,0VA, Zadrževalna moč 8,5VA
Delovni cikel	100% (Neprekinjeno obratovanje)
Stopnja zaščite	IP65 po EN 60529 pri pravilno montirani napravi vtičnici (zaščita pred vdorom prahu in brizgajočo vodo)
Obseg dobave	vključno z napravično vtičnico po EN175301-803-oblika B oziroma Industrijska izvedba - kabelski vhod M16x1,5
opcijsko	Magnetna tuljava M12-DESINA, Magnetna tuljava M12-VDMA
Dodatna oprema	Svetleči konektor z varistorjem
Zaščita pred eksplozijo opcijsko	ATEX Ex II 2G Ex mb IIC T5 Gb, Ex II 2D Ex mb tb IIIC T95°C IP66 Db Poraba moči 24VDC: 3,25W, 230VAC: 2,90W

Pnevmatsko krmiljenje

Območje krmilnega tlaka	4...8bar
Poraba zraka	11,0cm³/Hod
Hitrost preklapljanja	Glavni ventil brezstopenjsko nastavljiv prek dušilk pilotnega ventila
Krmiljenje	prednostno preko 5/2-potnega pilotnega ventila
Priključna shema	co-ax/NAMUR, (ISO 1 na zahtevo)
Krmilni priključki	2/4: G1/8" (G1/4" na zahtevo)

Hidravlično krmiljenje

Območje krmilnega tlaka	15...30bar/30...60bar
Krmiljenje	prednostno preko 4/2-potnega pilotnega ventila
Krmilni priključki	X/Y: G1/4" (NPT 1/4 na zahtevo)

Podatki za naročanje	Nazivni premer, Priključek, Funkcija NC/NO, Obratovalni tlak, Pretok, Medij, Temperatura medija, Temperatura okolice, Nazivna napetost, Nazivna napetost Končno stikalo, Krmiljenje, Tlačni priključek A, B ali C
Navodilo za uporabo	Tehnično dimenzioniranje ventilov se izvaja glede na medij in specifično uporabo, kar lahko povzroči odstopanja od splošnih podatkov, navedenih v podatkovnem listu, glede izvedbe, tesnilnih materialov in karakterističnih vrednosti. Pri nenatančnih ali nepopolnih podatkih za naročilo oziroma podatkih o uporabi obstaja nevarnost napačne tehnične dimenzioniranosti ventilov za želeni namen uporabe. To lahko povzroči, da so fizikalne in/ali kemijske lastnosti uporabljenih materialov ali tesnil za predvideni namen uporabe nezadostne.

Dimenzije CVTE3-15 Funkcija NC

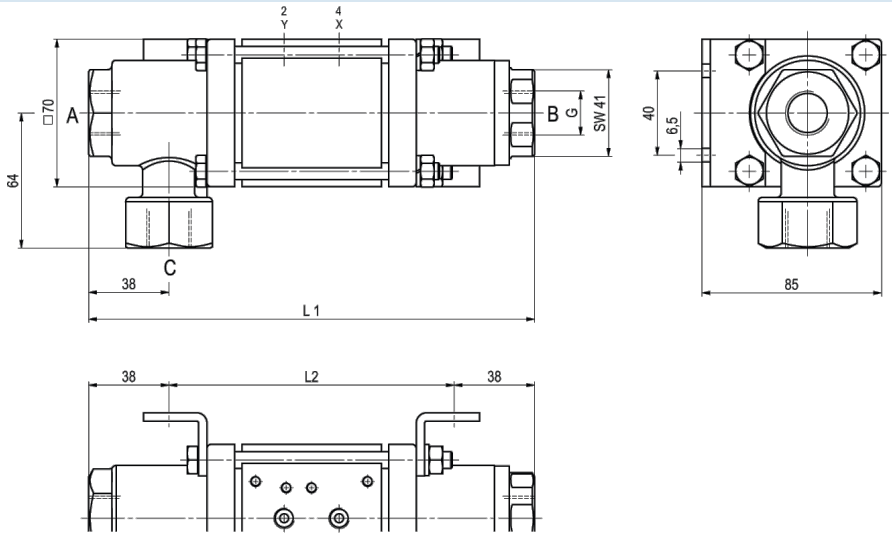

Montažni kotniki je treba naročiti ločeno

Dimenzije CVFE3-15 Funkcija NO

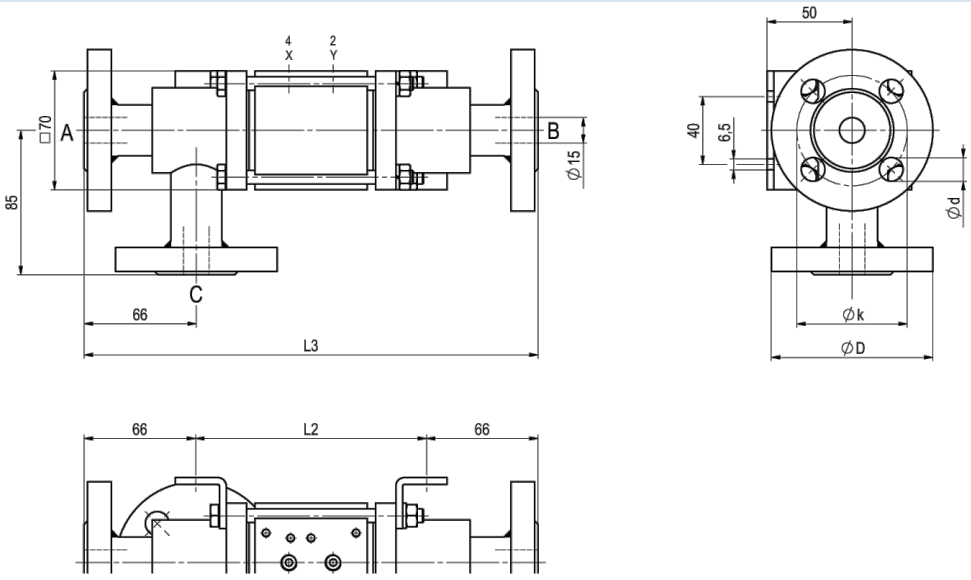

Montažni kotniki je treba naročiti ločeno

Vgradne dolžine	L1	L2	L3
Standardno	211	135	267
z 1/2 induktivnima končnima stikaloma	237	161	293
z mazalno glavo pod tlakom	244	168	300
z mehanskimi končnimi stikali	237	161	293

Prirobnica PN	DIN	ØD	Øk	Ød
16	EN 1092-1	95	65	14
40	EN 1092-1	95	65	14
100	EN 1092-1	105	75	14

+43 512 52076
austria@stasto.eu

© STASTO Automation KG

Pilotni ventili



Pilotni ventil ABS56
5/2-potni ventil NAMUR
elektropnevmatski
G1/4, z dušilniki izpuha
p = 4...10bar

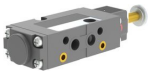

Pilotni ventil
5/2-potni ventil NAMUR
elektropnevmatski
G1/8, z dušilniki izpuha
p = 4...10bar



Pilotni ventil
5/2-potni ventil ISO1
elektropnevmatski
G1/4
p = 4...10bar



Pilotni ventil
5/2-potni ventil co-ax
elektropnevmatski
G1/4
p = 4...10bar

Električni priključki



električni priključek
Magnetna tuljava M12x1



električni priključek
Vtič Form B DIN EN 175301-803
oziroma Industrijska izvedba

Končno stikalo



Icomatic Plastična izvedba
M12x1, DC 10 - 60V
AC 15...250V
-25...+85°C



Balluff Kovinska izvedba
M12x1, DC 10...30V
-25...+70°C



Honeywell
Preklopni kontakt

Slike niso zavezujoče
Pridržujemo si pravico do sprememb konstrukcije, mer in materialov

+43 512 52076
austria@stasto.eu
© STASTO Automation KG