# 3/2 - Zawór współosiowy 3/2-drogowy - sterowany zewnętrznie, DN32
# Seria CVTE3/CVFE3-32

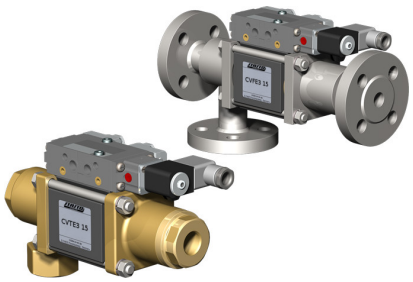

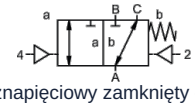

beznapięciowy zamknięty (NC)

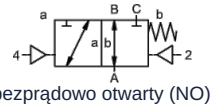

bezprądowo otwarty (NO)

| | |
|---|---|
| Oznaczenie typu | CVTE3-32, CVFE3-32, z zaworem pilotowym CVTE3-P-32, CVFE3-P-32 |
| Konstrukcja | Zawór współosiowy 3/2-drogowy, sterowany zewnętrznie, normalnie zamknięty (NC) lub beznapięciowy otwarty |
| Zasada działania | odciążony ciśnieniowo, z powrotem sprężynowym, nie bezkolizyjny |
| Średnica nominalna | DN 32mm |
| Przyłącze | CVTE3: G11/4"...G11/2", CVFE3: Kołnierze PN16/40/100, Kołnierze i gwinty specjalne na zapytanie |
| Zakres ciśnienia | 0...16, 0...40, 0...63 lub 0-100bar, A → B maks. 100bar / B → A maks. 16bar / A → C maks. 100bar / C → A maks. 100bar |
| Przeciwciśnienie | P2 > P1, patrz Zakres ciśnienia |
| Materiały | opcjonalnie Korpus Mosiądz, Mosiądz niklowany, Stal niklowana, Stal ocynkowana, bez metali nieżelaznych lub Stal nierdzewna<br>Gniazdo zaworu Tworzywo sztuczne na metalu, Materiały uszczelniające PTFE, NBR, FPM, CR, EPDM<br>Dane materiałowe wykonania odnoszą się wyłącznie do części przyłączeniowych zaworu mających kontakt z medium |
| Media | gazowy - ciekły - zanieczyszczony - wysokolepki - galaretowaty - pastowaty |
| Kierunek przepływu | patrz Zakres ciśnienia |
| Rodzaj mocowania | Montaż w sztywnym systemie przewodów, Kątownik mocujący na zapytanie |
| Pozycja montażowa | dowolny |
| Próżnia Współczynnik przecieku | $< 10^{-6}$mbar*l*s$^{-1}$ |
| Wartość Kv | 18,9m³/h |
| Cykle przełączania | 150/min. |
| Czas przełączania | GÓRA 100...3000ms, ZAMKNIĘTE 100...3000ms |
| Tłumienie | GÓRA/ZAMKNIĘTE: przez zdławienie zaworu pilotowego |
| Temperatura medium | z przykołnierzowanym zaworem pilotowym do +60°C (Zawór pilotowy poza zakresem temperatury temperatura medium maks. 160°C) |
| Temperatura otoczenia | z przykołnierzowanym zaworem pilotowym do +50°C |
| Ręczne uruchomienie awaryjne | przez zawór pilotowy |
| Odbiory | na zapytanie LR/DNV/EN10204 |
| Masa | CVTE3 8,5kg, CVFE3 10,2kg |
| Opcje | Testy – próżnia z certyfikatem, Wyłącznik krańcowy indukcyjny (Zawór normalnie zamknięty (NC) PNP-Icomatic/Balluf), Wyłącznik krańcowy indukcyjny NAMUR (+ Wzmacniacz przełączający), Wyłącznik krańcowy mechaniczny (Przełączny (SPDT)), Przyłącza płuczące, Przyłącza upustowe, Wykonanie ATEX Ex II 2G Ex h IIC T6...T3 Gb / Ex II 2D Ex h IIIC T-40°C...+195°C Db |


+48 22 412 14 50
poland@stasto.eu
© STASTO Automation Sp.z o.o.

| | |
|---|---|
| Rodzaj napięcia | Napięcie przemienne i stałe |
| Napięcie standardowe | 230V/50Hz, 24VDC, dopuszczalne wahania napięcia ±10% |
| Napięcia specjalne | na zapytanie |
| Pobór mocy | DC: 4,8W (2,5W na zapytanie), AC: Moment dokręcania 11,0VA, Siła trzymania 8,5VA |
| Cykl pracy | 100% (Praca ciągła) |
| Stopień ochrony | IP65 zgodnie z EN 60529 przy prawidłowo zamontowanym złączu urządzenia (Ochrona przed wnikaniem pyłu i wodą rozbryzgową) |
| Zakres dostawy | w tym gniazdo urządzenia wg EN175301-803-Form B wzgl. Wersja przemysłowa - Wprowadzenie kabla M16x1,5 |
| opcjonalnie | Cewka elektromagnesu M12-DESINA, Cewka elektromagnesu M12-VDMA |
| Wyposażenie dodatkowe | Wtyczka z lampką sygnalizacyjną z warystorem |
| Ochrona przeciwwybuchowa opcjonalnie | ATEX Ex II 2G Ex mb IIC T5 Gb, Ex II 2D Ex mb tb IIIC T95°C IP66 Db<br>Pobór mocy 24VDC: 3,25W, 230VAC: 2,90W |
| | Sterowanie pneumatyczne |
| Zakres ciśnienia sterującego | 4...8bar |
| Zapotrzebowanie na powietrze | 23,0cm³/Skok |
| Szybkość przełączania | Zawór główny płynnie regulowany poprzez dławienie zaworu pilotowego |
| Sterowanie | preferowane przez 5/2-drogowy zawór pilotowy |
| Schemat przyłączeniowy | co-ax/NAMUR, (ISO 1 na zapytanie) |
| Przyłącza sterujące | 2/4: G1/8" (G1/4" na zapytanie) |
| | Sterowanie hydrauliczne |
| Zakres ciśnienia sterującego | 15...30bar/30...60bar |
| Sterowanie | preferowane przez 4/2-drogowy zawór pilotowy |
| Przyłącza sterujące | X/Y: G1/4" (NPT 1/4 na zapytanie) |
| | |
| Dane zamówieniowe | Średnica nominalna, Przyłącze, Funkcja NC/NO, Ciśnienie robocze, Natężenie przepływu, Medium, Temperatura medium, Temperatura otoczenia, Napięcie znamionowe, Napięcie znamionowe Wyłącznik krańcowy, Sterowanie, Przyłącze ciśnieniowe A, B lub C |
| Wskazówka dotycząca zastosowania | Dobór techniczny zaworów odbywa się w zależności od medium i zastosowania, co może prowadzić do odchyleń od ogólnych danych podanych w karcie katalogowej w zakresie wykonania, materiałów uszczelnień i parametrów charakterystycznych.. W przypadku niedokładnych lub niekompletnych danych zamówienia lub danych aplikacyjnych istnieje ryzyko nieprawidłowego doboru technicznego zaworów do zamierzonego zastosowania.. Może to spowodować, że właściwości fizyczne i/lub chemiczne zastosowanych materiałów lub uszczelnień będą niewystarczające dla zamierzonego zastosowania.. |


+48 22 412 14 50
poland@stasto.eu
© STASTO Automation Sp.z o.o.

## Wymiary

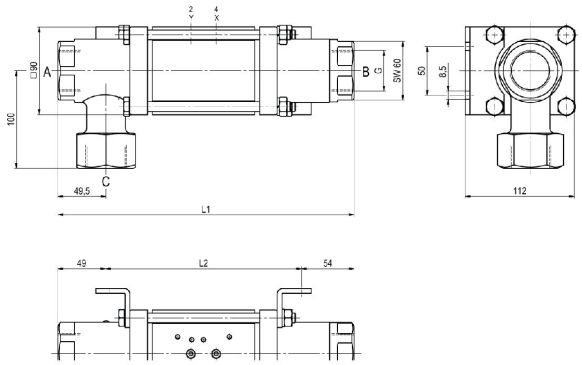


CVTE3-32 Funkcja NC

CVFE3-32 Funkcja NO

| Długości zabudowy | L1 | L2 | L3 |
|---|---|---|---|
| Standard | 304 | 201 | 365 |
| z 1/2 indukcyjnymi wyłącznikami krańcowymi | 311 | 208 | 372 |
| z głowicą smarowniczą ciśnieniową | 341 | 238 | 402 |
| z mechanicznymi wyłącznikami krańcowymi | 339 | 236 | 400 |

| Kołnierz PN | DIN | ØD | Øk | Ød |
|---|---|---|---|---|
| 16 | EN 1092-1 | 140 | 100 | 18 |
| 40 | EN 1092-1 | 140 | 100 | 18 |
| 100 | EN 1092-1 | 155 | 110 | 22 |

Kątowniki mocujące należy zamawiać oddzielnie

## Zawory sterujące pilotowe



Zawór pilotowy ABS56
Zawór 5/2-drogowy NAMUR
elektropneumatyczny
G1/4, z dławikami wylotu powietrza
p = 4...10bar

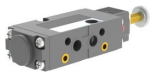

Zawór pilotowy
Zawór 5/2-drogowy NAMUR
elektropneumatyczny
G1/8, z dławikami wylotu powietrza
p = 4...10bar



Zawór pilotowy
Zawór 5/2-drogowy ISO1
elektropneumatyczny
G1/4
p = 4...10bar



Zawór pilotowy
Zawór 5/2-drogowy co-ax
elektropneumatyczny
G1/4
p = 4...10bar

## Przyłącza elektryczne



przyłącze elektryczne
Cewka elektromagnetyczna M12x1



przyłącze elektryczne
Wtyczka typu B DIN EN 175301-803
wzgl. Wersja przemysłowa



+48 22 412 14 50
poland@stasto.eu


© STASTO Automation Sp.z o.o.

## Wyłącznik krańcowy



Icomatic Wersja z tworzywa sztucznego
M12x1, DC 10...60V
AC 15...250V
-25...+85°C



Balluff Wersja metalowa
M12x1, DC 10...30V
-25...+70°C



Honeywell
Przełączny (SPDT)

Ilustracje niewiążące
Zastrzega się możliwość zmian konstrukcyjnych, wymiarowych i materiałowych





+48 22 412 14 50
poland@stasto.eu
© STASTO Automation Sp.z o.o.