Partnership. With Guarantee.

3/2 - 3/2 Koaksijalni ventil s koaksijalnim protokom - pilotirano, DN32
Serija CVTE3/CVFE3-32

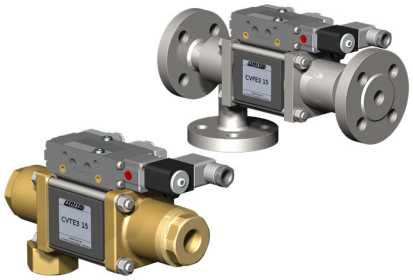

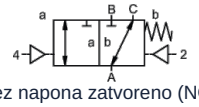

bez napona zatvoreno (NC)

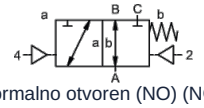

normalno otvoren (NO) (NO)

Oznaka tipa	CVTE3-32, CVFE3-32, sa pilot ventilom CVTE3-P-32, CVFE3-P-32
Konstrukcija	3/2-putni koaksijalni ventil, pilotirano, normalno zatvoren bez napajanja ili bez napona otvoreno
Princip rada	rasterećen pritiska, sa povratom oprugom, nije bez preklapanja
Nazivni prečnik	DN 32mm
Priključak	CVTE3: G11/4"...G11/2", CVFE3: Prirubnice PN16/40/100, Specijalne prirubnice i navoji na zahtev
Opseg pritiska	0...16, 0...40, 0...63 ili 0-100bar, A → B maks. 100bar / B → A maks. 16bar / A → C maks. 100bar / C → A maks. 100bar
Protivpritisak	P2 > P1, vidi Opseg pritiska
Materijali	opciono Telo Mesing, Mesing niklovano, Čelik niklovan, Čelik pocinkovano, bez obojenih metala ili Nerđajući čelik Sedište ventila Plastika na metalu, Materijali zaptivki PTFE, NBR, FPM, CR, EPDM Podaci o materijalima izvedbi odnose se isključivo na priključne delove ventila koji dolaze u kontakt sa medijumom
Mediji	gasovit - tečno - zaprljan - visokoviskozan - želatinozno - pastozno
Smer protoka	vidi Opseg pritiska
Način pričvršćivanja	Montaža u kruti cevovodni sistem, Montažni ugao na upit
Položaj ugradnje	proizvoljno
Vakuum Stopa curenja	< 10^{-6}mbar*l*s^{-1}
Kv vrednost	18,9m³/h
Preklopni ciklusi	150/min.
Vreme preklapanja	UKLJUČENO 100...3000ms, ZATVORENO 100...3000ms
Amortizacija	UKLJUČENO/ZATVORENO: preko prigušenja pilot ventila
Temperatura medijuma	sa prirubnički montiranim pilot-ventilom do +60°C (Pilot ventil van Temperaturnog opsega Temperatura medijuma maks. 160°C)
Temperatura okoline	sa prirubnički montiranim pilot-ventilom do +50°C
Ručna pomoćna aktivacija	preko pilot ventila
Prijemne kontrole	na upit LR/DNV/EN10204
Težina	CVTE3 8,5kg, CVFE3 10,2kg
Opcije	Ispitivanja-vakuum sa sertifikatom, Krajnji prekidač induktivno (Normalno zatvoren (NC) PNP-Icomatic/Balluf), Krajnji prekidač induktivno NAMUR (+ Prekidačko pojačalo), Krajnji prekidač mehanički (Preklopni kontakt), Priključci za ispiranje, Priključci za curenje, Izvedba ATEX Ex II 2G Ex h IIC T6...T3 Gb / Ex II 2D Ex h IIIC T-40°C...+195°C Db

+381 11 2399521
balkan@stasto.eu
© STASTO Automatizacija d.o.o.

Vrsta napona	Naizmenični i jednosmerni napon
Standardni napon	230V/50Hz, 24VDC, dozv. kolebanje napona ±10%
Specijalni naponi	na upit
Potrošnja energije	DC: 4,8W (2,5W na upit), AC: Sila zatezanja 11,0VA, Sila držanja 8,5VA
Radni ciklus	100% (Kontinuirani rad)
Stepen zaštite	IP65 prema EN 60529 pri propisno montiranoj uređajnoj utičnici (Zaštita od prodora prašine i mlazne vode)
Sadržaj isporuke	uklj. utičnica uređaja prema EN175301-803-Form B odnosno Industrijski oblik - Ulaz kabla M16x1,5
opciono	Elektromagnetna zavojnica M12-DESINA, Elektromagnetna zavojnica M12-VDMA
Dodatna oprema	Svetleći konektor sa varistorom
Zaštita od eksplozije opciono	ATEX Ex II 2G Ex mb IIC T5 Gb, Ex II 2D Ex mb tb IIIC T95°C IP66 Db Potrošnja energije 24VDC: 3,25W, 230VAC: 2,90W
	Upravljanje pneumatski
Opseg upravljačkog pritiska	4...8bar
Potrošnja vazduha	23,0cm³/Hod
Brzina preklapanja	Glavni ventil kontinuirano podesiv preko prigušnica pilot ventila
Upravljanje	po mogućnosti preko 5/2-puta pilot ventil
Priključna šema	co-ax/NAMUR, (ISO 1 na zahtev)
Upravljački priključci	2/4: G1/8" (G1/4" na zahtev)
	Upravljanje hidraulično
Opseg upravljačkog pritiska	15...30bar/30...60bar
Upravljanje	po mogućnosti preko 4/2-puta pilot ventil
Upravljački priključci	X/Y: G1/4" (NPT 1/4 na zahtev)
Podaci za naručivanje	Nazivni prečnik, Priključak, Funkcija NC/NO, Radni pritisak, Protok protoka, Medij, Temperatura medijuma, Temperatura okoline, Nazivni napon, Nazivni napon Krajnji prekidač, Upravljanje, Priključak pritiska A, B ili C
Napomena za primenu	Tehničko dimenzionisanje ventila vrši se specifično za medijum i primenu, što može dovesti do odstupanja od opštih podataka navedenih u tehničkom listu u pogledu izvedbe, zaptivnih materijala i karakterističnih vrednosti.. Kod netačnih ili nepotpunih podataka za naručivanje odnosno podataka o primeni postoji opasnost od pogrešnog tehničkog dimenzionisanja ventila za željenu namenu upotrebe. Ovo može imati za posledicu da su fizička i/ili hemijska svojstva korišćenih materijala ili zaptivki za predviđenu namenu upotrebe nedovoljna.

© STASTO Automatizacija d.o.o.

Dimenzije

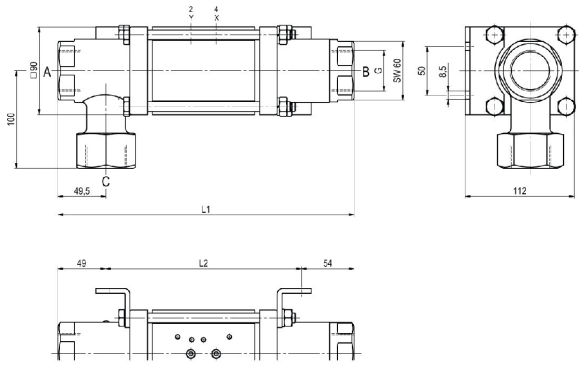

CVTE3-32 Funkcija NC

CVFE3-32 Funkcija NO

Građevinske dužine	L1	L2	L3
Standardno	304	201	365
sa 1/2 induktivna krajnja prekidača	311	208	372
sa glavom za podmazivanje pod pritiskom	341	238	402
sa mehaničkim krajnjim prekidačima	339	236	400

Prirubnica PN	DIN	ØD	Øk	Ød
16	EN 1092-1	140	100	18
40	EN 1092-1	140	100	18
100	EN 1092-1	155	110	22

Montažni ugaonici se naručuju zasebno

Pilot ventili



Pilot ventil ABS56
5/2-putni ventil NAMUR
elektropneumatski
G1/4, sa prigušnicama izduvnog vazduha
p = 4...10bar



Pilot ventil
5/2-putni ventil NAMUR
elektropneumatski
G1/8, sa prigušnicama izduvnog vazduha
p = 4...10bar



Pilot ventil
5/2-putni ventil ISO1
elektropneumatski
G1/4
p = 4...10bar



Pilot ventil
5/2-putni ventil co-ax
elektropneumatski
G1/4
p = 4...10bar

Električni priključci



električni priključak
Elektromagnetni kalem M12x1



električni priključak
Konektor oblika B DIN EN 175301-803
odnosno Industrijski oblik

+381 11 2399521
balkan@stasto.eu
© STASTO Automatizacija d.o.o.

Krajnji prekidač



Icomatic Plastična izvedba
M12x1, DC 10...60V
AC 15...250V
-25...+85°C



Balluff Metalna izvedba
M12x1, DC 10...30V
-25...+70°C



Honeywell
Preklopni kontakt

Ilustracije neobavezujuće
Zadržavamo pravo na konstruktivne, dimenzione i promene materijala

+381 11 2399521
balkan@stasto.eu
© STASTO Automatizacija d.o.o.