Partnership. With Guarantee.

Rozsdamentes acél karimás gömbcsapok Sűrített levegős forgatóhajtóművel Sorozat BAE.-...-SSTV



Kivitel	Meghajtás: dugattyús meghajtás 2 ellentétes irányban mozgó dugattyúval, rugalmas tömítés, a meghajtás minden részletében az ISO 5211 szerint, illetve a NAMUR-ajánlásoknak megfelelően, Mindkét oldali véghelyzet +/-5°-kal állítható
Csatlakozás	Karimák DN15...DN200 EN1092 szerint
Beépítési hossz	az EN558-1R27 szerint megfelelően
Anyagok Standard kivitel	Hajtás: Keményeloxált alumínium, Nikkelezett acél fogaskerék, Dugattyúvezetés POM, Tömítések NBR Golyóscsap: Ház és golyó rozsdamentes acél 1.4408, PTFE golyóstömítés, Orsótömítés 2-szeres PTFE/FKM
Funkció	elérhető kettős működésű vagy egyszeres működésű kivitelben
Rögzítési mód	Beépítés merev csővezetékrendszerbe
Beépítési helyzet	tetszőleges
Vezérlőközeg	szűrt és olajozott vagy olajozatlan sűrített levegő
Alkalmazási terület	Az 1. és 2. csoportba tartozó folyadékok és gázok a PED 2014/68/EU szerint, amelyek nem támadják meg a felhasznált anyagokat
Közeg hőmérséklete	-20...+160°C
Környezeti hőmérséklet	-20...+85°C
Vezérlőnyomás	5,5-8bar, Alacsonyabb vezérlőnyomásokhoz való igazítás kérésre lehetséges
Üzemi nyomás	Vákuum max. 10^{-3} Torr-tól a táblázat és a nyomás-hőmérséklet diagram szerint névleges nyomásig
Tanúsítványok	Tűzbiztos, TA-Luft
Különleges kivitel	Golyóscsap: ATEX EX II 2G Ex h IIC T6...T1 Gb / II 2D Ex h IIIC T85°C...T450°C Db, Hajtás: ATEX II 2G Ex h IIC T6...T3 Gb / II 2D Ex h IIIC T85°C...T200°C Db Rozsdamentes acél fogaskerék, Környezeti hőmérsékletek -40...+85°C, illetve -20...+150°C
Tartozékok	beépített kézi, pneumatikus vagy elektromos vezérlőszelep elektromos végállás-visszajelzés, Helyzetszabályozó I/P illetve P/P kivitelben Kapcsolási sebesség szabályozása
Rendelési megjegyzés	Kérjük, rendeléskor adja meg továbbá a vezérlőnyomást, az üzemi közeget, az üzemi nyomást és az üzemi hőmérsékletet.
Alkalmazási megjegyzés	A nyomás- és hőmérsékletadatok normál körülményekre, kenő vagy nem zsírtalanító közegekre vonatkozó maximális értékek. Különösen a zsírtalanító közegek csökkentik a megadott értékeket és növelik a szükséges forgatónyomatékot. Ezekben a speciális esetekben előzetes egyeztetést javaslunk. A szelep kiválasztásánál a berendezésben előforduló legalacsonyabb vezérlőnyomást kell alapul venni.

+36 20 461 3279
emese.valis@stasto.eu
© STASTO Automatizálás Kft.

Méretek

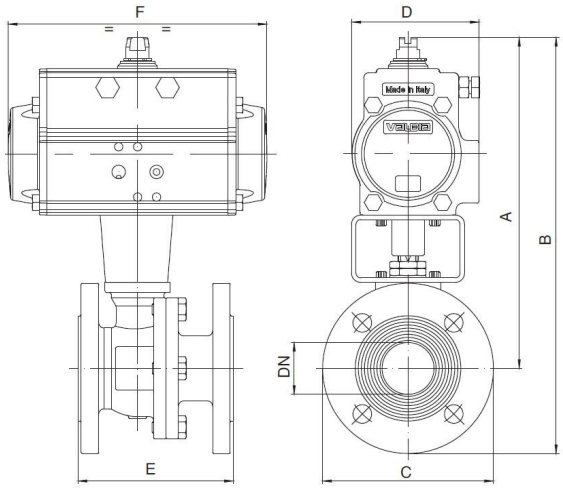

Golyóscsapok kettős működésű forgatóhajtással

Névleges átmérő DN[mm]	max. üzemi nyomás [bar] -ig 85°C	A	B	C	D	E	F	Hajtástípus	KV-érték [m³/h]	Tömeg [kb. kg]	Típus
15	40	148	195	95	45	115	110	PAD032	19,2	3,1	BAEB-015-SSTV-D0
15	40	184,5	231,5	95	71	115	141	PAD052	19,2	4,6	BAEB-015-SSTV-D0B*
20	40	189	242	105	71	120	141	PAD052	35	5,9	BAEB-020-SSTV-D0
25	40	207	265	115	71	125	141	PAD052	64,5	7,1	BAEB-025-SSTV-D0
32	40	210	280	140	71	130	141	PAD052	103,8	9,9	BAEB-032-SSTV-D0
40	40	250	325	150	81	140	164	PAD063	174	14,3	BAEB-040-SSTV-D0
50	40	275	357	165	95	150	210	PAD075	301,3	19,3	BAEB-050-SSTV-D0
65	16	299	392	185	106	170	241	PAD085	545,7	23,7	BAEA-065-SSTV-D0
80	16	333	433	200	106	180	241	PAD085	872,5	33,6	BAEA-080-SSTV-D0
100	16	360	470	220	123	190	275	PAD100	1363	39,5	BAEA-100-SSTV-D0
125	16	417	542	250	137	325	333	PAD115	2360	64,0	BAEA-125-SSTV-D0
150	16	462	607	285	148	350	372	PAD125	3671	90,0	BAEA-150-SSTV-D0
200	16	551	721	340	186	400	500	PAD160	6816	130,5	BAEA-200-SSTV-D0

*A B kiegészítéssel a golyóscsapok PAD052 hajtóművel vannak szerelve. Végálláskapcsoló dobozok és NAMUR vezérlőszelepek használata esetén B-típusokat kell alkalmazni.

Golyóscsapok egyszeres működésű forgatóhajtással

Névleges átmérő DN[mm]	max. üzemi nyomás [bar] -ig 85°C	A	B	C	D	E	F	Hajtástípus	KV-érték [m³/h]	Tömeg [kb. kg]	Típus
15	40	184	232	95	71	115	141	PAS0525	19,2	4,8	BAEB-015-SSTV-S0
20	40	200	253	105	81	120	164	PAS0635	35	6,8	BAEB-020-SSTV-S0
25	40	219	277	115	81	125	164	PAS0635	64,5	8,2	BAEB-025-SSTV-S0
32	40	222	292	140	81	130	164	PAS0635	103,8	10,3	BAEB-032-SSTV-S0
40	40	282	357	150	106	140	241	PAS0855	174	16,6	BAEB-040-SSTV-S0
50	40	302	385	165	123	150	275	PAS1005	301,3	27,0	BAEB-050-SSTV-S0
65	16	346	439	185	137	170	333	PAS1155	545,7	31,6	BAEA-065-SSTV-S0
80	16	393	493	200	148	180	372	PAS1255	872,5	43,1	BAEA-080-SSTV-S0
100	16	407	517	220	148	190	372	PAS1255	1363	48,6	BAEA-100-SSTV-S0
125	16	476	601	250	186	325	500	PAS1605	2360	77,0	BAEA-125-SSTV-S0
150	16	565	708	285	217	350	579	PAS2005	3671	110,0	BAEA-150-SSTV-S0
200	16	609	779	340	217	400	579	PAS2005	6816	138,5	BAEA-200-SSTV-S0

Az egyszeres működésű hajtások – eltérő rendelés hiányában – rugóerővel záró (NC) kivitelben kerülnek szállításra..

+36 20 461 3279
emese.valis@stasto.eu
© STASTO Automatizálás Kft.

Nyomás-hőmérséklet diagramm

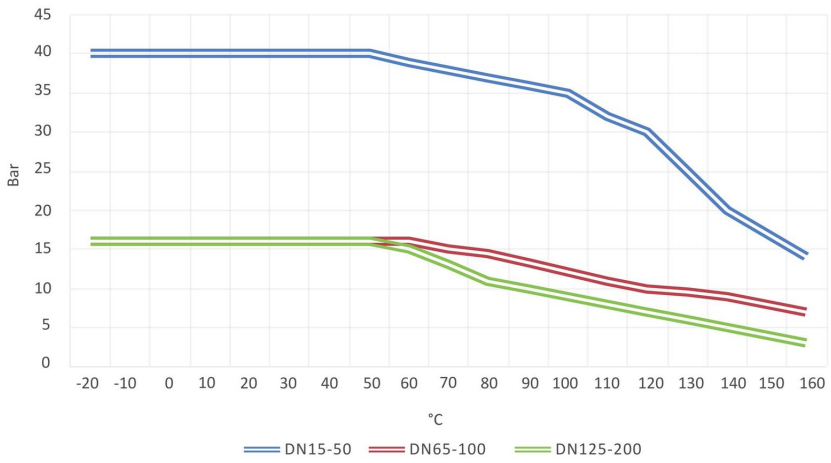

Az ábrák nem kötelező érvényűek
A konstrukció, a méretek és az anyagok változtatásának joga fenntartva

+36 20 461 3279
emese.valis@stasto.eu
© STASTO Automatizálás Kft.