Partnership. With Guarantee.

Robinets à boisseau sphérique en acier inoxydable avec actionneur électrique 1/2" jusqu'à 2" Série 8E003



Type de construction	Motoréducteur électrique avec commande manuelle supplémentaire, Chauffage d'actionneur et Surveillance du couple de serrage
Raccordement	RP1/2"...RP2" selon ISO7/1
Matériaux Version standard	Actionneur: Corps en polymère PA6 ou plutôt PA66 Vanne à boisseau sphérique: Corps et bille en acier inoxydable 1.4401, Joint à bille PTFE, Garniture d'étanchéité de tige PTFE/FKM
Domaine d'application	milieux gazeux et liquides, qui n'attaquent pas les matériaux utilisés
Température du fluide	0..+100°C
Température ambiante	-20...+55°C
Pression de service	0bar jusqu'à Pression de service selon tableau et diagramme pression-température, non adapté au vide
Type de fixation	Montage dans un système de tuyauterie rigide
Position de montage	au choix, sauf suspendu vers le bas

Données électriques :

Type de tension	Tension alternative et continue
Tension standard	voir tableau "Données électriques"
Fluctuation de tension admissible	± 10%
Électrique Raccordement	sur presse-étoupe d'entrée de câble PG11
Coupure de fin de course	sur fins de course intégrés
Facteur de marche	voir tableau "Données électriques", cependant max. 100 commutations par jour
Indice de protection	
Version spéciale	températures de fluide plus élevées, Batterie pour position de sécurité, Positionneur
Indication de commande	Veuillez indiquer lors de la commande, en plus, le fluide de service, la pression de service et la température de service.
Indication d'application	Les indications de pression et de température sont des valeurs maximales pour des conditions normales, pour des fluides lubrifiants ou non dégraissants. Les fluides dégraissants, en particulier, réduisent les valeurs indiquées et augmentent le couple nécessaire. Pour ces cas particuliers, nous recommandons une consultation préalable.

+43 512 52076
austria@stasto.eu
© STASTO Automation KG

Code de commande

		8E003 001 -	1/2"
	12V/50-60Hz/12VDC	001	
	24V/50-60Hz/24VDC	002	
Tension	100-240V/50-60Hz	004	
Raccordement	RP1/2"		1/2"
	RP3/4"		3/4"
	RP1"		1"
	RP11/4"		11/4"
	RP11/2"		11/2"
	RP2"		2"

Dimensions

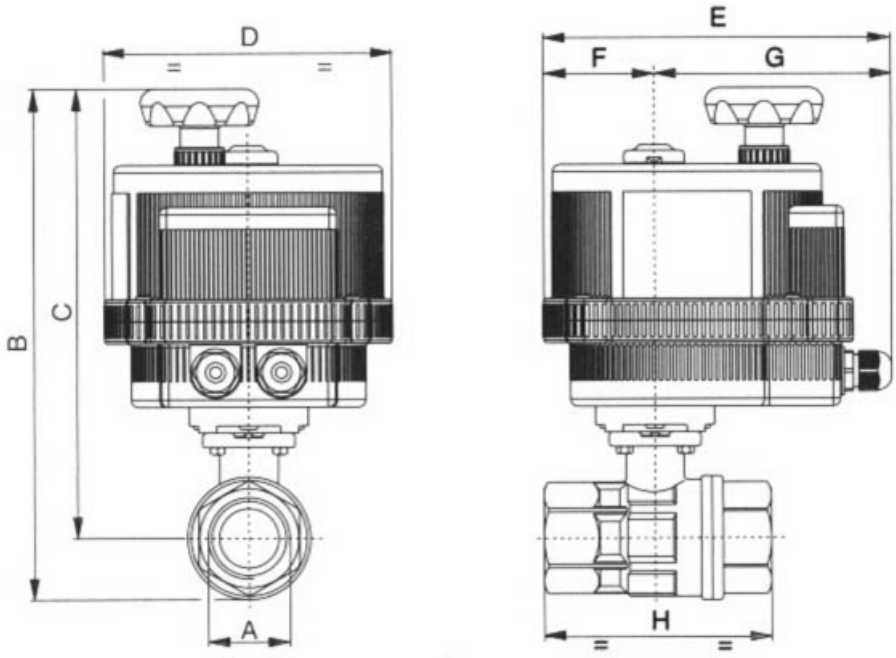

Raccordement A	Diamètre nominal DN[mm]	Pression de service max. [bar]	B	C	D	E	F	G	H	Valeur KV [m^3/h]	Poids [env. kg]	Type d'actionneur type	Type
RP1/2"	15	64	192	175	123	164	43	121	67	16,3	1,8	VB015	8E003...-1/2"
RP3/4"	20	64	198	177	123	164	43	121	78	29,5	1,8	VB015	8E003...-3/4"
RP1"	25	64	213	187	123	164	43	121	90	43	2,2	VB015	8E003...-1"
RP11/4"	32	64	223	190	123	164	43	121	100	89	2,5	VB015	8E003...-11/4"
RP11/2"	40	64	290	251	157	191	61	130	112	230	4,1	VB030	8E003...11/2"
RP2"	50	64	309	261	157	191	61	130	135	265	5,3	VB030	8E003...-2"

© STASTO Automation KG

Données électriques

Type	Tension	Consommation de courant [A]	Couple nominal [Nm]	Facteur de marche (S3)	Temps de commutation [Sek.]
VB015 -L-12	12V/50-60Hz/12VDC	1,2	15	AC 50% / DC 75%	10
VB015-L-24	24V/50-60Hz/24VDC	0,6	15	AC 50% / DC 75%	10
VB015-H	100-240V/50-60Hz	0,3-0,19	15	75%	10
VB030-L-12	12V/50-60Hz/12VDC	AC 2,2 / DC 1,8	30	50%	8
VB030-L	24V/50-60Hz/24VDC	AC 1,0 / DC 0,7	30	75%	8
VB030-H	100-240V/50-60Hz	0,4-0,2	30	75%	8

Raccordement électrique (exemple) VB015

Type VB015-L

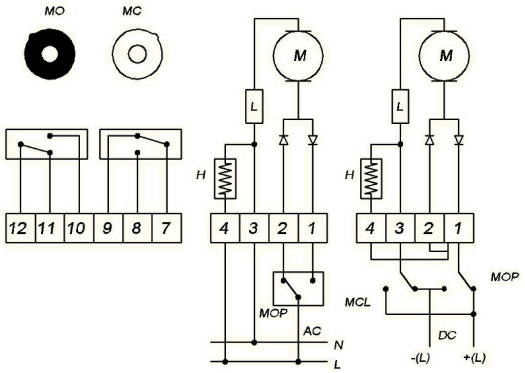

Type VB015-H

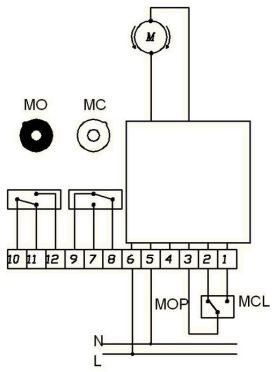

Position	Description	Remarque
H	Chauffage	Standard
L	Limiteur de couple	Standard
MC	Retours de fin de course FERMÉ	Standard max. 1A/250VAC-1A/30VDC
MO	Retours de fin de course MARCHE	Standard max. 1A/250VAC-1A/30VDC
MCL	Actionneur FERMÉ	
MOP	Actionneur OUVERTURE	

+43 512 52076
austria@stasto.eu

© STASTO Automation KG

Raccordement électrique (exemple) VB030

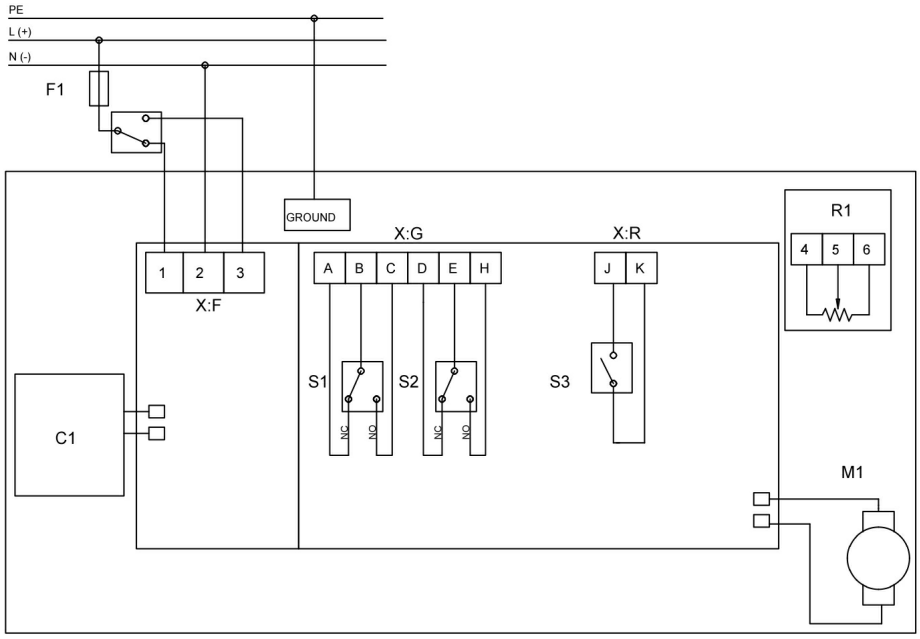

Position	Description	Remarque
C1	Batterie pour position de sécurité	disponible en option
R1	Potentiomètre 5 KΩ/1W	disponible en option
S1	Retours de fin de course FERMÉ	Standard max. 2A/250VAC-2A/30VDC
S2	Retours de fin de course MARCHE	Standard max. 2A/250VAC-2A/30VDC
S3	Message de défaut	Standard max. 1A/120VAC-2A/24VDC
X:F:1	Borne de raccordement	Actionneur FERMÉ
X:F:2	Borne de raccordement	
X:F:3	Borne de raccordement	Actionneur OUVERTURE

Commande 2 points ou Commande 3 points par modification du raccordement électrique VB030

Commande 3 points

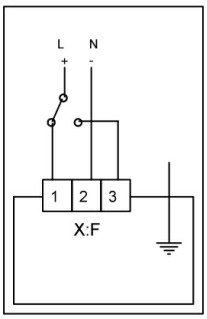

Commande 2 points

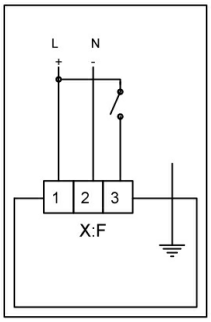

Diagramme pression-température

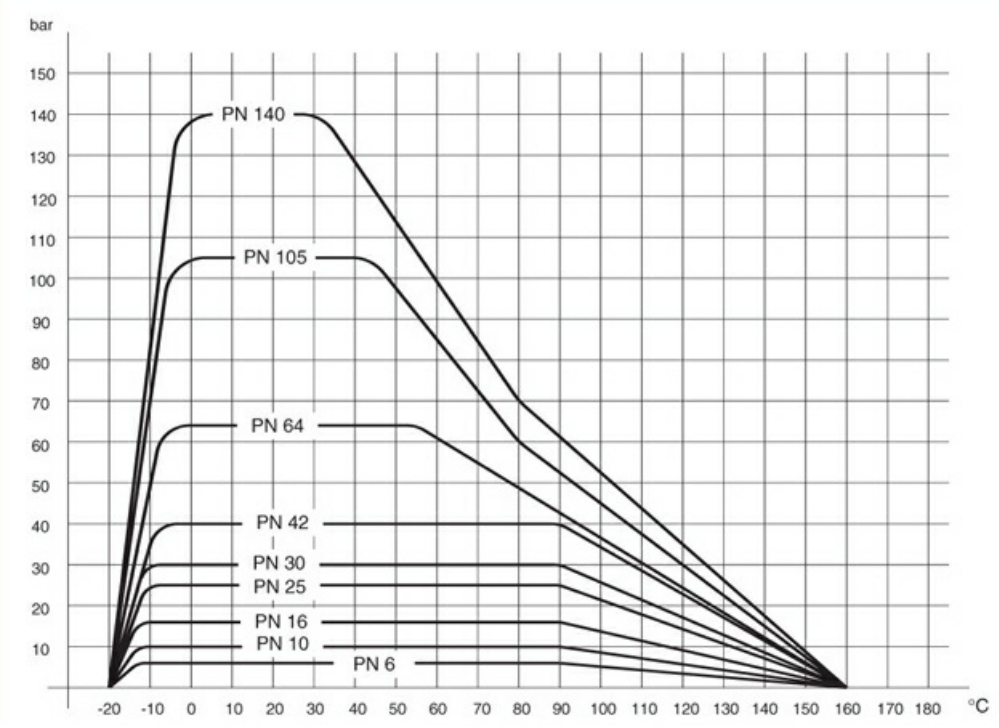

Illustrations sans engagement
Sous réserve de modifications de conception, de dimensions et de matériaux

+43 512 52076
austria@stasto.eu
© STASTO Automation KG