Partnership. With Guarantee.

Kuglasti ventili od nehrđajućeg čelika s električnim pogonom 1/2" do 2"
Serija 8E003



Izvedba	Elektromotor s reduktorom s dodatnim ručnim upravljanjem, Grijač pogona i Nadzor momenta zatezanja
Priključak	RP1/2"...RP2" prema ISO7/1
Materijali Standardna izvedba	Pogon: Kućište polimer PA6 odnosno PA66 Kuglasti ventil: Kućište i kugla od nehrđajućeg čelika 1.4401, Kuglasto brtvljenje PTFE, Brtva vretena PTFE/FKM
Područje primjene	plinoviti i tekući mediji, koji ne nagrizaju upotrijebljene materijale
Temperatura medija	0..+100°C
Temperatura okoline	-20...+55°C
Radni tlak	0bar do Radni tlak prema tablici i dijagramu tlak–temperatura, nije prikladno za vakuum
Način pričvršćivanja	Ugradnja u kruti cjevovodni sustav
Položaj ugradnje	proizvoljno, osim viseći prema dolje

Električni podaci:

Vrsta napona	Izmjenični i istosmjerni napon
Standardni napon	vidi tablicu "Električni podaci"
Dopušteno odstupanje napona	± 10%
Električni Priključak	preko kabelska uvodnica PG11
Isključenje u krajnjim položajima	preko ugrađeni granični prekidači
Radni ciklus	vidi tablicu "Električni podaci", međutim maks. 100 preklapanja po danu
Stupanj zaštite	
Specijalna izvedba	više temperature medija, Baterijski paket za sigurnosni položaj, Regulator položaja
Napomena za narudžbu	Molimo navedite pri narudžbi dodatno radni medij, radni tlak i radnu temperaturu.
Napomena za primjenu	Navedene vrijednosti tlaka i temperature maksimalne su vrijednosti za normalne uvjete, za medije s podmazujućim svojstvima ili medije koji ne odmašćuju. Posebno odmašćujući mediji smanjuju navedene vrijednosti i povećavaju potreban okretni moment. Za ove posebne slučajeve preporučujemo prethodni upit.

+381 11 2399521
balkan@stasto.eu
© STASTO Automatizacija d.o.o.

Ključ za naručivanje

		8E003	001 - 1/2"
	12V/50-60Hz/12VDC	001	
	24V/50-60Hz/24VDC	002	
Napon	100-240V/50-60Hz	004	
Priključak	RP1/2"		1/2"
	RP3/4"		3/4"
	RP1"		1"
	RP11/4"		11/4"
	RP11/2"		11/2"
	RP2"		2"

Dimenzije

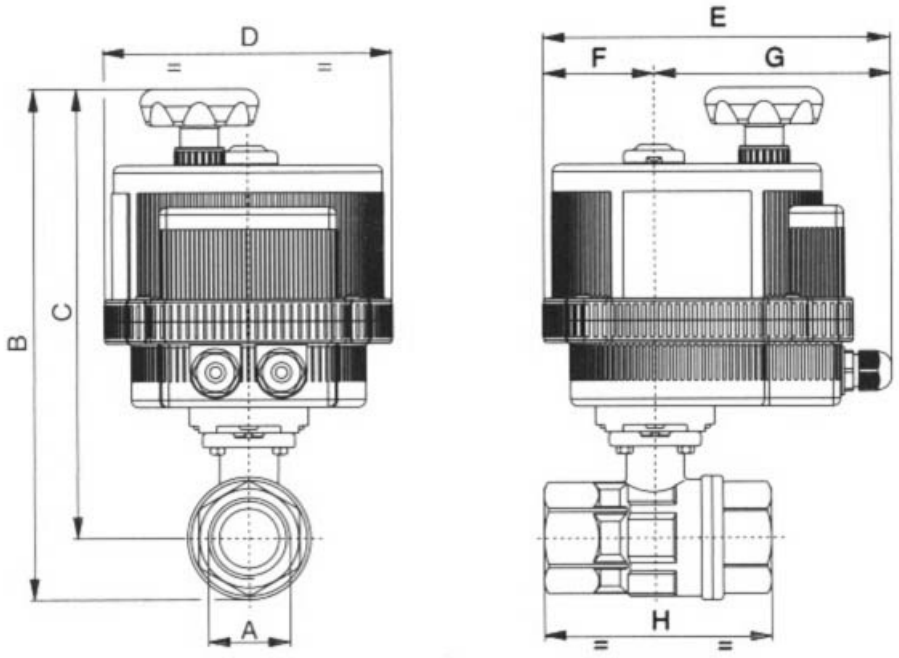

Priključak A	Nazivni promjer DN[mm]	maks. radni tlak [bar]	B	C	D	E	F	G	H	KV-vrijednost [m^3/h]	Težina [cca. kg]	Pogonski tip	Tip
RP1/2"	15	64	192	175	123	164	43	121	67	16,3	1,8	VB015	8E003...-1/2"
RP3/4"	20	64	198	177	123	164	43	121	78	29,5	1,8	VB015	8E003...-3/4"
RP1"	25	64	213	187	123	164	43	121	90	43	2,2	VB015	8E003...-1"
RP11/4"	32	64	223	190	123	164	43	121	100	89	2,5	VB015	8E003...-11/4"
RP11/2"	40	64	290	251	157	191	61	130	112	230	4,1	VB030	8E003...11/2"
RP2"	50	64	309	261	157	191	61	130	135	265	5,3	VB030	8E003...-2"

+381 11 2399521
balkan@stasto.eu

© STASTO Automatizacija d.o.o.

Električni podaci

Tip	Napon	Potrošnja struje [A]	Nazivni moment [Nm]	Radni ciklus (S3)	Vrijeme preklapanja [Sek.]
VB015 -L-12	12V/50-60Hz/12VDC	1,2	15	AC 50% / DC 75%	10
VB015-L-24	24V/50-60Hz/24VDC	0,6	15	AC 50% / DC 75%	10
VB015-H	100-240V/50-60Hz	0,3-0,19	15	75%	10
VB030-L-12	12V/50-60Hz/12VDC	AC 2,2 / DC 1,8	30	50%	8
VB030-L	24V/50-60Hz/24VDC	AC 1,0 / DC 0,7	30	75%	8
VB030-H	100-240V/50-60Hz	0,4-0,2	30	75%	8

Električni primjer priključka VB015

Tip VB015-L

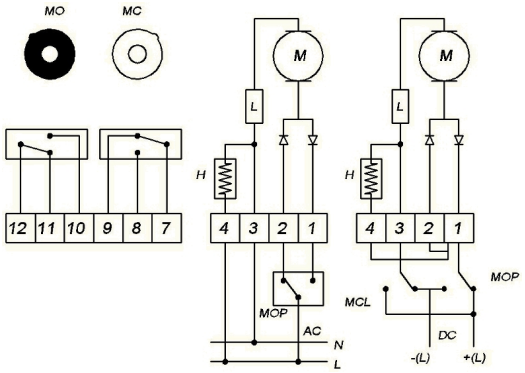

Tip VB015-H

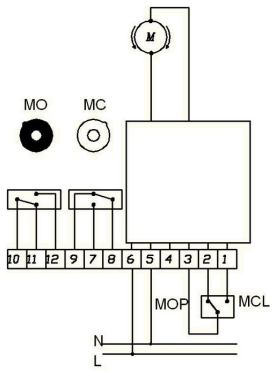

Pozicija	Opis	Napomena
H	Grijač	Standardno
L	Ograničivač momenta	Standardno
MC	Povratne informacije krajnjih položaja ZATVORENO	Standardno maks. 1A/250VAC-1A/30VDC
MO	Povratne informacije krajnjih položaja UKLJUČENO	Standardno maks. 1A/250VAC-1A/30VDC
MCL	Pogon ZATVORENO	
MOP	Pogon OTVORENO	

+381 11 2399521
balkan@stasto.eu

© STASTO Automatizacija d.o.o.

Električni primjer priključka VB030

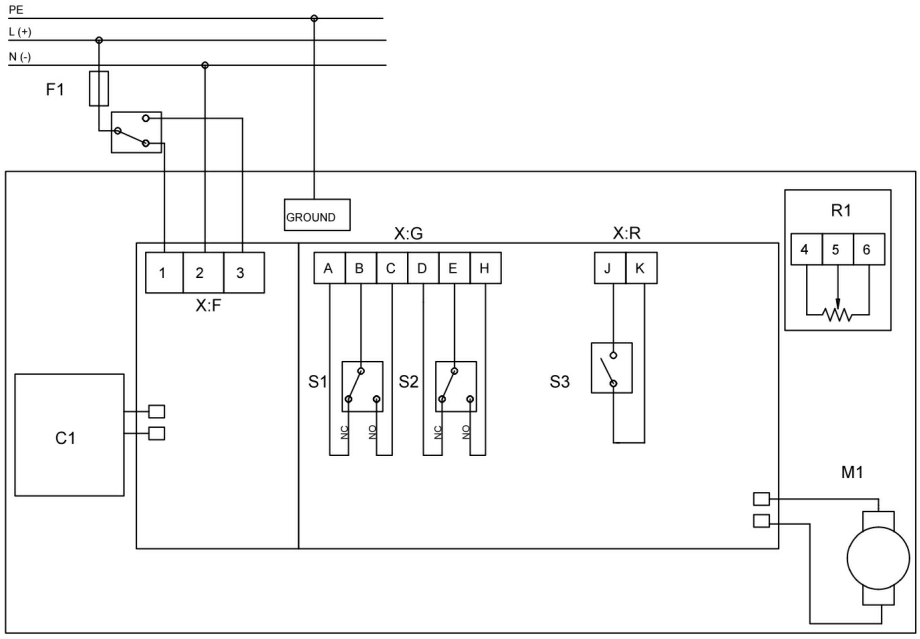

Pozicija	Opis	Napomena
C1	Baterijski paket za sigurnosni položaj	opcionalno dostupno
R1	Potenciometar 5 KΩ/1W	opcionalno dostupno
S1	Povratne informacije krajnjih položaja ZATVORENO	Standardno maks. 2A/250VAC-2A/30VDC
S2	Povratne informacije krajnjih položaja UKLJUČENO	Standardno maks. 2A/250VAC-2A/30VDC
S3	Poruka o grešci	Standardno maks. 1A/120VAC-2A/24VDC
X:F:1	Priključna stezaljka	Pogon ZATVORENO
X:F:2	Priključna stezaljka	
X:F:3	Priključna stezaljka	Pogon OTVORENO

Upravljanje u 2 točke ili Upravljanje u 3 točke promjenom električnog priključka VB030

Upravljanje u 3 točke

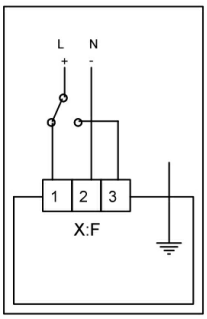

Upravljanje u 2 točke

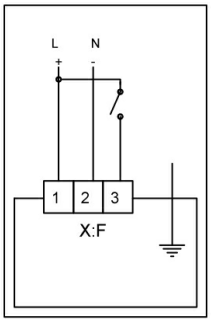

Dijagram tlak-temperatura

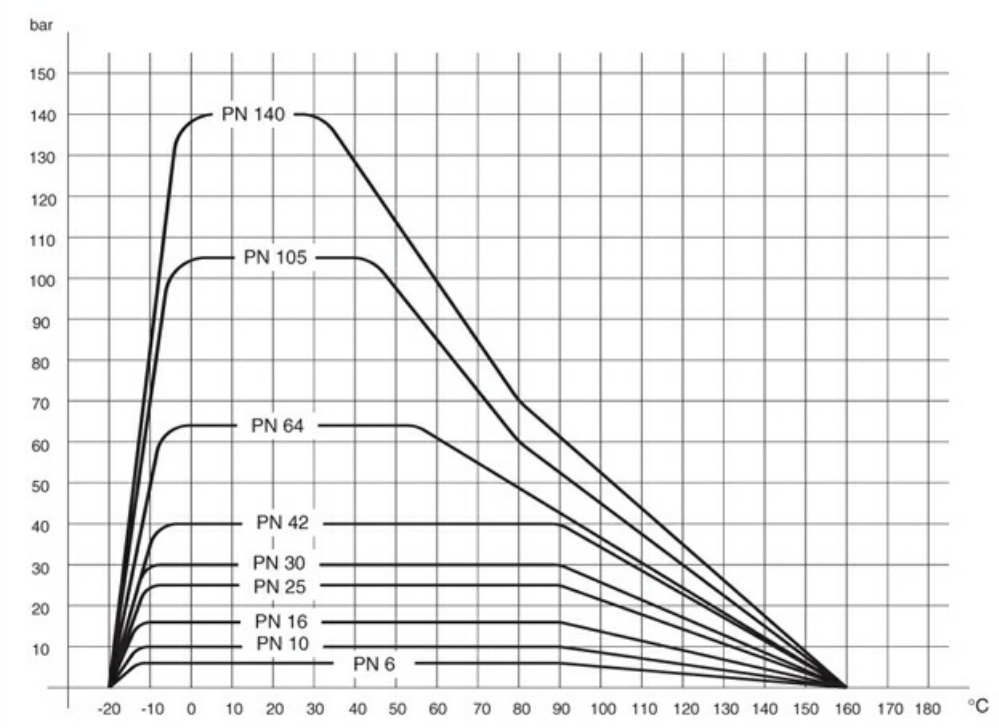

Ilustracije neobvezujuće
Zadržavamo pravo na konstrukcijske, dimenzijske i promjene materijala.

+381 11 2399521
balkan@stasto.eu
© STASTO Automatizacija d.o.o.