Partnership. With Guarantee.

Valvole a sfera in acciaio inox con azionamento elettrico 1/2" fino a 2" Serie 8E003



Tipo di costruzione	Motoriduttore elettrico con azionamento manuale supplementare, Riscaldamento dell'attuatore e Monitoraggio della coppia di serraggio
Connessione	RP1/2"...RP2" secondo ISO7/1
Materiali Versione standard	Azionamento: Corpo in polimero PA6 ovvero PA66 Valvola a sfera: Corpo e sfera in acciaio inox 1.4401, Tenuta a sfera PTFE, Tenuta stelo PTFE/FKM
Campo di impiego	mezzi gassosi e liquidi, che non aggrediscono i materiali utilizzati
Temperatura del fluido	0..+100°C
Temperatura ambiente	-20...+55°C
Pressione di esercizio	0bar fino a Pressione di esercizio secondo tabella e diagramma pressione-temperatura, non adatto per vuoto
Tipo di fissaggio	Installazione in sistema di tubazioni rigido
Posizione di montaggio	a piacere, eccetto pendente verso il basso

Dati elettrici:

Tipo di tensione	Tensione alternata e continua
Tensione standard	vedi tabella "Dati elettrici"
Fluttuazione di tensione ammessa	± 10%
Elettrico Connessione	sopra pressacavo per ingresso cavo PG11
Finecorsa di arresto	tramite finecorsa integrati
Ciclo di lavoro	vedi tabella "Dati elettrici", tuttavia max. 100 cicli di commutazione al giorno
Grado di protezione	
Versione speciale	temperature del fluido più elevate, Pacco batteria per posizione di sicurezza, Regolatore di posizione
Nota d'ordine	Si prega di indicare inoltre, al momento dell'ordine, il fluido di esercizio, la pressione di esercizio e la temperatura di esercizio.
Nota applicativa	I valori di pressione e temperatura sono valori massimi per condizioni normali, per fluidi lubrificanti o non sgrassanti. In particolare, i fluidi sgrassanti riducono i valori indicati e aumentano la coppia necessaria. Per questi casi speciali consigliamo di richiedere preventivamente informazioni.

+43 512 52076
austria@stasto.eu
© STASTO Automation KG

Codice d’ordine

		8E003	001 -	1/2"
	12V/50-60Hz/12VDC	001		
	24V/50-60Hz/24VDC	002		
Tensione	100-240V/50-60Hz	004		
Connessione	RP1/2"		1/2"	
	RP3/4"		3/4"	
	RP1"		1"	
	RP11/4"		11/4"	
	RP11/2"		11/2"	
	RP2"		2"	

Dimensioni

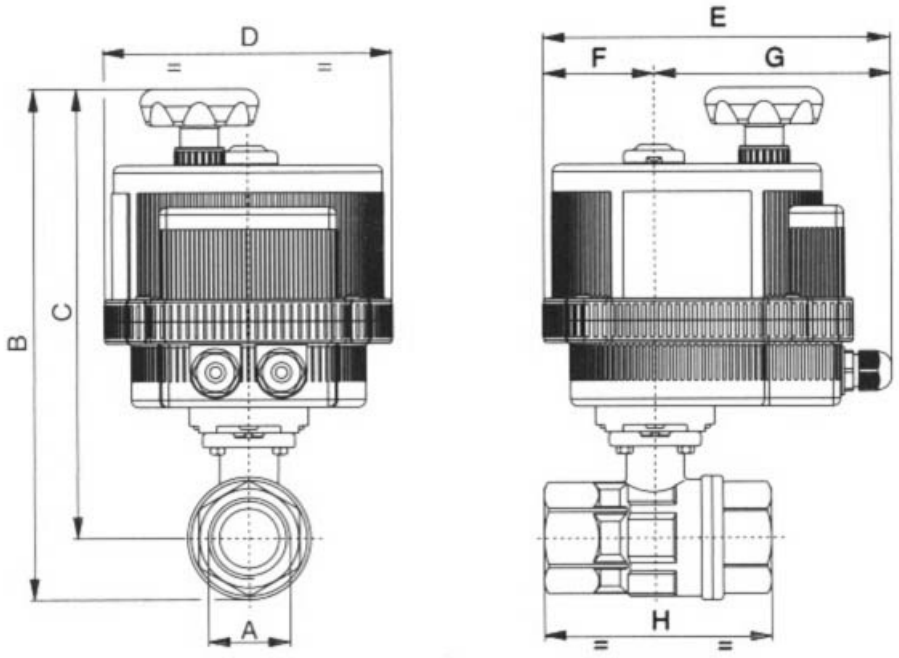

Connessione A	Diametro nominale DN[mm]	max. pressione di esercizio [bar]	B	C	D	E	F	G	H	Valore KV [m^3/h]	Peso [circa kg]	Tipo di azionamento	Tipo
RP1/2"	15	64	192	175	123	164	43	121	67	16,3	1,8	VB015	8E003...-1/2"
RP3/4"	20	64	198	177	123	164	43	121	78	29,5	1,8	VB015	8E003...-3/4"
RP1"	25	64	213	187	123	164	43	121	90	43	2,2	VB015	8E003...-1"
RP11/4"	32	64	223	190	123	164	43	121	100	89	2,5	VB015	8E003...-11/4"
RP11/2"	40	64	290	251	157	191	61	130	112	230	4,1	VB030	8E003...11/2"
RP2"	50	64	309	261	157	191	61	130	135	265	5,3	VB030	8E003...-2"

+43 512 52076
austria@stasto.eu

© STASTO Automation KG

Dati elettrici

Tipo	Tensione	Assorbimento di corrente [A]	Coppia nominale [Nm]	Ciclo di lavoro (S3)	Tempo di commutazione [Sek.]
VB015 -L-12	12V/50-60Hz/12VDC	1,2	15	AC 50% / DC 75%	10
VB015-L-24	24V/50-60Hz/24VDC	0,6	15	AC 50% / DC 75%	10
VB015-H	100-240V/50-60Hz	0,3-0,19	15	75%	10
VB030-L-12	12V/50-60Hz/12VDC	AC 2,2 / DC 1,8	30	50%	8
VB030-L	24V/50-60Hz/24VDC	AC 1,0 / DC 0,7	30	75%	8
VB030-H	100-240V/50-60Hz	0,4-0,2	30	75%	8

Elettrico Esempio di collegamento VB015

Tipo VB015-L

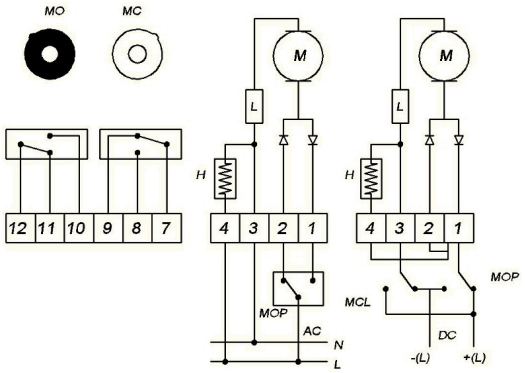

Tipo VB015-H

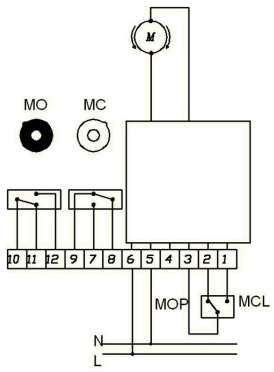

Posizione	Descrizione	Nota
H	Riscaldamento	Standard
L	Limitatore di coppia	Standard
MC	Segnalazioni di finecorsa CHIUSO	Standard max. 1A/250VAC-1A/30VDC
MO	Segnalazioni di finecorsa SU	Standard max. 1A/250VAC-1A/30VDC
MCL	Attuatore CHIUSO	
MOP	Attuatore APERTO	

+43 512 52076
austria@stasto.eu

© STASTO Automation KG

Elettrico Esempio di collegamento VB030

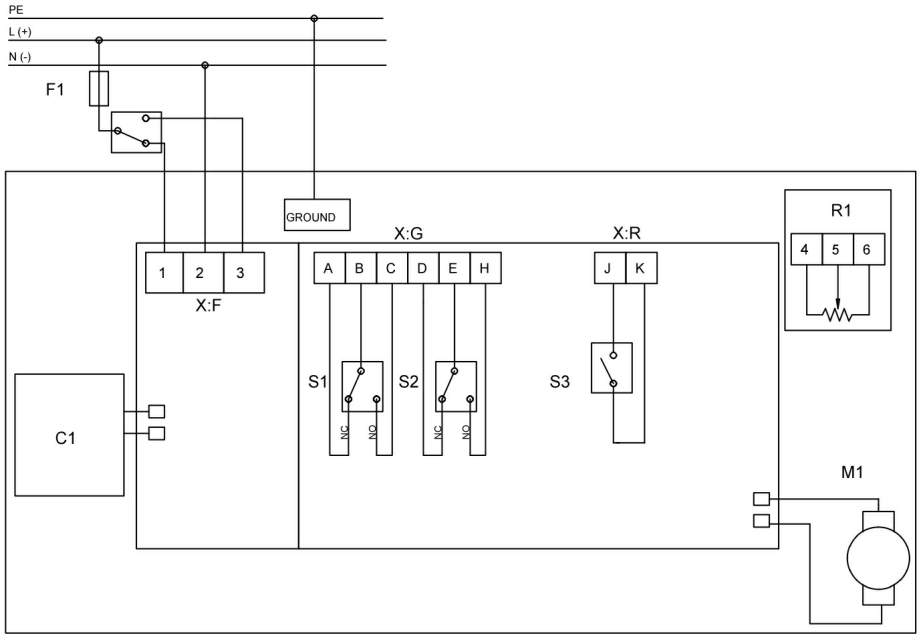

Posizione	Descrizione	Nota
C1	Pacco batteria per posizione di sicurezza	opzionale disponibile
R1	Potenziometro 5 KΩ/1W	opzionale disponibile
S1	Segnalazioni di finecorsa CHIUSO	Standard max. 2A/250VAC-2A/30VDC
S2	Segnalazioni di finecorsa SU	Standard max. 2A/250VAC-2A/30VDC
S3	Segnalazione di guasto	Standard max. 1A/120VAC-2A/24VDC
X:F:1	Morsetto di collegamento	Attuatore CHIUSO
X:F:2	Morsetto di collegamento	
X:F:3	Morsetto di collegamento	Attuatore APERTO

Comando a 2 punti oppure Comando a 3 punti tramite modifica del collegamento elettrico VB030

Comando a 3 punti	Comando a 2 punti
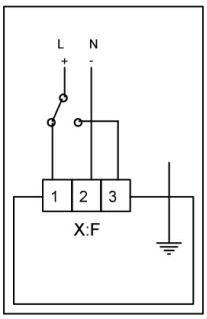	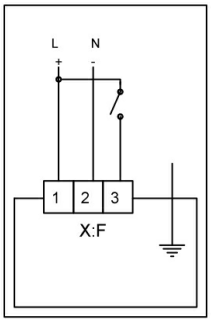

© STASTO Automation KG

Diagramma pressione-temperatura

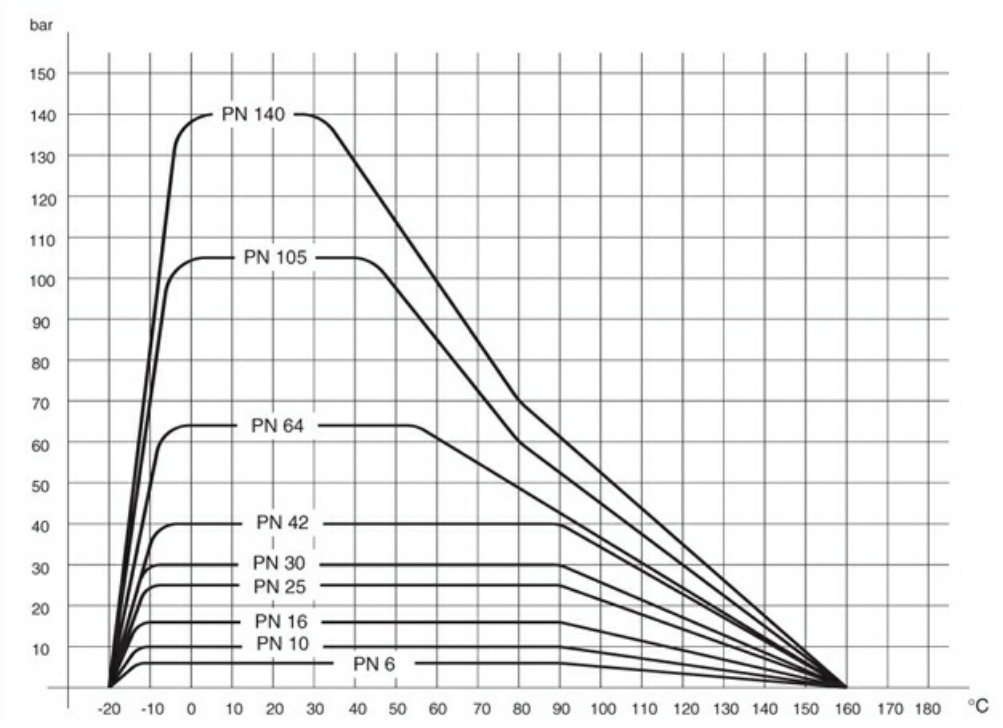

Illustrazioni non vincolanti
Con riserva di modifiche costruttive, dimensionali e dei materiali

+43 512 52076
austria@stasto.eu
© STASTO Automation KG