Partnership. With Guarantee.

3/2 - Ομοαξονική βαλβίδα 3/2 οδών - πιλοτικά ελεγχόμενο, DN32
Σειρά CVTE3/CVFE3-32

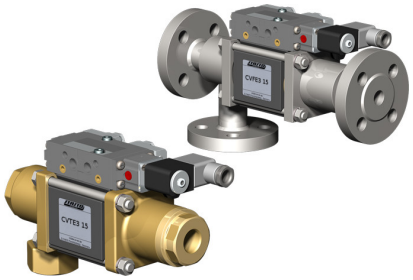

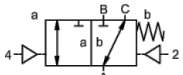

χωρίς ρεύμα κλειστός (NC)

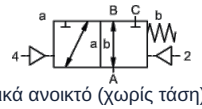

κανονικά ανοικτό (χωρίς τάση) (NO)

Ονομασία τύπου	CVTE3-32, CVFE3-32, με πιλοτική βαλβίδα CVTE3-P-32, CVFE3-P-32
Τύπος κατασκευής	3/2-οδική ομοαξονική βαλβίδα, πιλοτικά ελεγχόμενο, κανονικά κλειστό (χωρίς τάση) ή χωρίς ρεύμα ανοικτό
Τρόπος λειτουργίας	αποσυμπιεσμένο, με επαναφορά με ελατήριο, μη χωρίς επικάλυψη
Ονομαστική διάμετρος	DN 32mm
Σύνδεση	CVTE3: G11/4"...G11/2", CVFE3: Φλάντζες PN16/40/100, Ειδικές φλάντζες και σπειρώματα κατόπιν αιτήματος
Εύρος πίεσης	0...16, 0...40, 0...63 ή 0-100bar, A → B μέγ. 100bar / B → A μέγ. 16bar / A → C μέγ. 100bar / C → A μέγ. 100bar
Αντίθλιψη	P2 > P1, βλέπε Εύρος πίεσης
Υλικά κατασκευής	προαιρετικά Σώμα Ορείχαλκος, Ορείχαλκος επιχαλκωμένο με νικέλιο, Χάλυβας επιχαλκωμένος με νικέλιο, Χάλυβας γαλβανισμένος, χωρίς μη σιδηρούχα μέταλλα ή Ανοξείδωτος χάλυβας Έδρα βαλβίδας Πλαστικό σε μέταλλο, Υλικά στεγανοποίησης PTFE, NBR, FPM, CR, EPDM Οι πληροφορίες υλικού των εκδόσεων αναφέρονται αποκλειστικά στα εξαρτήματα σύνδεσης της βαλβίδας που έρχονται σε επαφή με το μέσο
Μέσα μέσου	αέριο - υγρό - ρυπασμένο - υψηλού ιξώδους - ζελατινώδες - παχύρρευστο σε μορφή πάστας
Κατεύθυνση ροής	βλέπε Εύρος πίεσης
Τύπος στερέωσης	Εγκατάσταση σε άκαμπτο σύστημα σωληνώσεων, Γωνιακό στήριγμα κατόπιν αιτήματος
Θέση εγκατάστασης	οποιοδήποτε
Κενό αέρος Ρυθμός διαρροής	< 10^{-6}mbar*l*s^{-1}
Τιμή Kv	18,9m³/h
Κύκλοι μεταγωγής	150/min.
Χρόνος μεταγωγής	ΕΝΕΡΓΟΠΟΙΗΣΗ 100...3000ms, ΕΚΛΕΙΣΤΟΝ 100...3000ms
Απόσβεση	ΕΝΕΡΓΟΠΟΙΗΣΗ/ΕΚΛΕΙΣΤΟΝ: με στραγγαλισμό της πιλοτικής βαλβίδας
Θερμοκρασία μέσου	με με προσαρμοσμένη με φλάντζα πιλοτική βαλβίδα έως +60°C (Πιλοτική βαλβίδα εκτός του εύρους θερμοκρασίας θερμοκρασία μέσου max. 160°C)
Θερμοκρασία περιβάλλοντος	με με προσαρμοσμένη με φλάντζα πιλοτική βαλβίδα έως +50°C
Χειροκίνητη λειτουργία έκτακτης ανάγκης	μέσω πιλοτικής βαλβίδας
Παραλαβές	κατόπιν αιτήματος LR/DNV/EN10204
Βάρος	CVTE3 8,5kg, CVFE3 10,2kg

+43 512 52076
austria@stasto.eu
© STASTO Automation KG

Επιλογές	Δοκιμές-Κενό με Πιστοποιητικό, Τερματικός διακόπτης επαγωγικός (Κανονικά κλειστό (NC) PNP-Icomatic/Balluf), Τερματικός διακόπτης επαγωγικός NAMUR (+ Ενισχυτής μεταγωγής), Τερματικός διακόπτης μηχανικό (Αλλαγής επαφής (Wechsler)), Συνδέσεις έκπλυσης, Συνδέσεις διαρροής, Έκδοση ATEX Ex II 2G Ex h IIC T6...T3 Gb / Ex II 2D Ex h IIIC T-40°C...+195°C Db

Τύπος τάσης	Εναλλασσόμενη και συνεχής τάση
Τυπική τάση	230V/50Hz, 24VDC, επιτρ. διακύμανση τάσης ±10%
Ειδικές τάσεις	κατόπιν αιτήματος
Κατανάλωση ισχύος	DC: 4,8W (2,5W κατόπιν αιτήματος), AC: Ισχύς σύσφιξης 11,0VA, Ικανότητα συγκράτησης 8,5VA
Κύκλος λειτουργίας	100% (Συνεχής λειτουργία)
Βαθμός προστασίας IP	IP65 σύμφωνα με EN 60529 με σωστά τοποθετημένη συσκευή-πρίζα σύνδεσης (Προστασία από την είσοδο σκόνης και εκτόξευση νερού)
Περιεχόμενα παράδοσης	περιλ. υποδοχή σύνδεσης συσκευής σύμφωνα με EN175301-803-Μορφή B ή αντίστοιχα Βιομηχανική μορφή - Είσοδος καλωδίου M16x1,5
προαιρετικό	Πηνίο ηλεκτρομαγνήτη M12-DESINA, Πηνίο ηλεκτρομαγνήτη M12-VDMA
Πρόσθετος εξοπλισμός	Φωτιζόμενο βύσμα με βαρίστορ
Αντιεκρηκτική προστασία προαιρετικό	ATEX Ex II 2G Ex mb IIC T5 Gb, Ex II 2D Ex mb tb IIIC T95°C IP66 Db Κατανάλωση ισχύος 24VDC: 3,25W, 230VAC: 2,90W
	Χειρισμός πνευματικός
Εύρος πιλοτικής πίεσης ελέγχου	4...8bar
Απαιτούμενη ποσότητα αέρα	23,0cm³/Διαδρομή
Ταχύτητα μεταγωγής	Κύρια βαλβίδα συνεχώς ρυθμιζόμενη μέσω στραγγαλισμών της πιλοτικής βαλβίδας
Έλεγχος	κατά προτίμηση μέσω 5/2-οδών πιλοτική βαλβίδα
Διάγραμμα σύνδεσης	co-ax/NAMUR, (ISO 1 κατόπιν αιτήματος)
Συνδέσεις πιλότου	2/4: G1/8" (G1/4" κατόπιν αιτήματος)
	Ενεργοποίηση υδραυλική
Εύρος πιλοτικής πίεσης ελέγχου	15...30bar/30...60bar
Έλεγχος	κατά προτίμηση μέσω 4/2-οδών πιλοτική βαλβίδα
Συνδέσεις πιλότου	X/Y: G1/4" (NPT 1/4 κατόπιν αιτήματος)
Πληροφορίες παραγγελίας	Ονομαστική διάμετρος, Σύνδεση, Λειτουργία NC/NO, Πίεση λειτουργίας, Παροχή ροής, Μέσο, Θερμοκρασία μέσου, Θερμοκρασία περιβάλλοντος, Ονομαστική τάση, Ονομαστική τάση Τερματικός διακόπτης, Χειρισμός, Σύνδεση πίεσης A, B ή C
Σημείωση εφαρμογής	Η τεχνική διαστασιολόγηση των βαλβίδων πραγματοποιείται ειδικά ανά μέσο και εφαρμογή, γεγονός που μπορεί να οδηγήσει σε αποκλίσεις από τις γενικές πληροφορίες που αναφέρονται στο φύλλο δεδομένων όσον αφορά την εκτέλεση, τα υλικά στεγανοποίησης και τα χαρακτηριστικά μεγέθη.. Σε περίπτωση ανακριβών ή ελλιπών στοιχείων παραγγελίας ή δεδομένων εφαρμογής, υπάρχει κίνδυνος λανθασμένης τεχνικής διαστασιολόγησης των βαλβίδων για την επιθυμητή χρήση.. Αυτό μπορεί να έχει ως αποτέλεσμα οι φυσικές και/ή χημικές ιδιότητες των χρησιμοποιούμενων υλικών ή στεγανοποιήσεων για τον προβλεπόμενο σκοπό χρήσης να είναι ανεπαρκείς.

Διαστάσεις

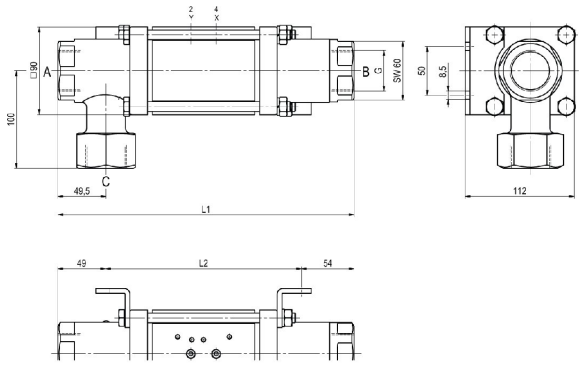

CVTE3-32 Λειτουργία NC

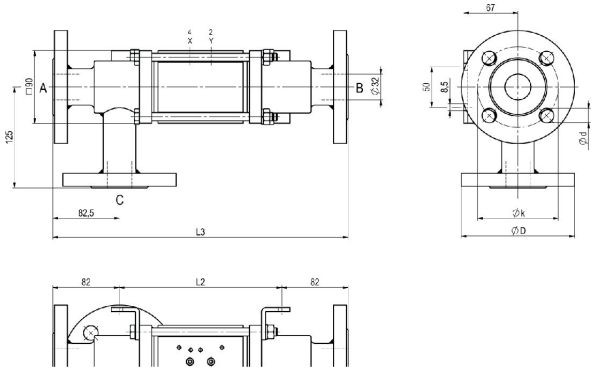

CVFE3-32 Λειτουργία NO

Μήκη κατασκευής	L1	L2	L3
Τυπικό	304	201	365
με 1/2 επαγωγικούς τερματικούς διακόπτες	311	208	372
με κεφαλή λίπανσης υπό πίεση	341	238	402
με μηχανικούς τερματικούς διακόπτες	339	236	400

Φλάντζα PN	DIN	ØD	Øk	Ød
16	EN 1092-1	140	100	18
40	EN 1092-1	140	100	18
100	EN 1092-1	155	110	22

Οι γωνίες στερέωσης πρέπει να παραγγελθούν ξεχωριστά

Πιλοτικές βαλβίδες



Πιλότος βαλβίδας ABS56
Βαλβίδα 5/2 οδών NAMUR
ηλεκτροπνευματικό
G1/4, με στραγγαλιστές εξαερισμού
p = 4...10bar

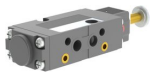

Πιλότος βαλβίδας
Βαλβίδα 5/2 οδών NAMUR
ηλεκτροπνευματικό
G1/8, με στραγγαλιστές εξαερισμού
p = 4...10bar



Πιλότος βαλβίδας
Βαλβίδα 5/2 οδών ISO1
ηλεκτροπνευματικό
G1/4
p = 4...10bar



Πιλότος βαλβίδας
Βαλβίδα 5/2 οδών co-ax
ηλεκτροπνευματικό
G1/4
p = 4...10bar

Ηλεκτρικές συνδέσεις



ηλεκτρική σύνδεση
Πηνίο ηλεκτρομαγνήτη M12x1



ηλεκτρική σύνδεση
Βύσμα μορφής B DIN EN 175301-803
ή αντίστοιχα Βιομηχανική μορφή

Τερματικός διακόπτης



Icomatic Πλαστική εκτέλεση
M12x1, DC 10...60V
AC 15...250V
-25...+85°C



Balluff Μεταλλική έκδοση
M12x1, DC 10...30V
-25...+70°C



Honeywell
Αλλαγής επαφής (Wechsler)

Εικόνες χωρίς δέσμευση
Με την επιφύλαξη αλλαγών στον σχεδιασμό, στις διαστάσεις και στα υλικά

+43 512 52076
austria@stasto.eu
© STASTO Automation KG