Partnership. With Guarantee.

3/2 - Válvula coaxial de 3/2 vías - pilotado externamente, DN32
Serie CVTE3/CVFE3-32

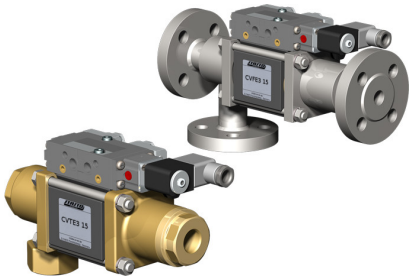

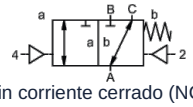

sin corriente cerrado (NC)

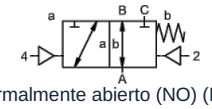

normalmente abierto (NO) (NO)

Denominación de tipo	CVTE3-32, CVFE3-32, con válvula piloto CVTE3-P-32, CVFE3-P-32
Tipo de construcción	Válvula coaxial de 3/2 vías, pilotado externamente, normalmente cerrado (NC) o sin corriente abierto
Modo de funcionamiento	aliviado de presión, con retorno por resorte, no libre de solapamiento
Diámetro nominal	DN 32mm
Conexión	CVTE3: G11/4"...G11/2", CVFE3: Bridas PN16/40/100, Bridas y roscas especiales bajo pedido
Rango de presión	0...16, 0...40, 0...63 o 0-100bar, A → B máx. 100bar / B → A máx. 16bar / A → C máx. 100bar / C → A máx. 100bar
Contrapresión	P2 > P1, ver Rango de presión
Materiales	opcionalmente Cuerpo Latón, Latón niquelado, Acero niquelado, Acero galvanizado, sin metales no ferrosos o Acero inoxidable Asiento de válvula Plástico sobre metal, Materiales de sellado PTFE, NBR, FPM, CR, EPDM Las indicaciones de material de las ejecuciones se refieren exclusivamente a las piezas de conexión de la válvula en contacto con el medio.
Medios	gaseoso - líquido - sucio - alta viscosidad - gelatinoso - pastoso
Dirección de flujo	ver Rango de presión
Tipo de fijación	Montaje en sistema de tuberías rígidas, Escuadra de fijación bajo pedido
Posición de montaje	cualquiera
Vacío Tasa de fuga	< 10^{-6}mbar*l*s^{-1}
Valor Kv	18,9m^3/h
Ciclos de conmutación	150/min.
Tiempo de conmutación	ENCENDIDO 100...3000ms, CERRADO 100...3000ms
Amortiguación	ENCENDIDO/CERRADO: mediante estrangulación de la válvula piloto
Temperatura del medio	con válvula piloto bridada hasta +60°C (Válvula piloto fuera del rango de temperatura temperatura máx. del medio 160°C)
Temperatura ambiente	con válvula piloto bridada hasta +50°C
Accionamiento manual de emergencia	sobre válvula piloto
Aprobaciones	bajo pedido LR/DNV/EN10204
Peso	CVTE3 8,5kg, CVFE3 10,2kg
Opciones	Pruebas de vacío con certificado, Final de carrera inductivo/a (Normalmente cerrado PNP- Icomatic/Balluf), Final de carrera inductivo/a NAMUR (+ Amplificador de conmutación), Final de carrera mecánico (Conmutador), Conexiones de purga, Conexiones de fuga, Versión ATEX Ex II 2G Ex h IIC T6...T3 Gb / Ex II 2D Ex h IIIC T-40°C...+195°C Db

+43 512 52076
austria@stasto.eu
© STASTO Automation KG

Tipo de tensión	Tensión alterna y continua
Tensión estándar	230V/50Hz, 24VDC, fluctuación de tensión adm. ±10%
Tensiones especiales	bajo pedido
Consumo de potencia	DC: 4,8W (2,5W bajo pedido), AC: Potencia de apriete 11,0VA, Fuerza de retención 8,5VA
Ciclo de trabajo	100% (Funcionamiento continuo)
Grado de protección	IP65 según EN 60529 con conector de equipo montado correctamente (Protección contra la entrada de polvo y agua pulverizada)
Contenido del suministro	incl. toma de aparato según EN175301-803-Forma B o bien Forma industrial - Entrada de cable M16x1,5
opcional	Bobina magnética M12-DESINA, Bobina magnética M12-VDMA
Equipamiento adicional	Conector luminoso con varistor
Protección contra explosiones opcional	ATEX Ex II 2G Ex mb IIC T5 Gb, Ex II 2D Ex mb tb IIIC T95°C IP66 Db Consumo de potencia 24VDC: 3,25W, 230VAC: 2,90W
	Accionamiento neumático
Rango de presión de pilotaje	4...8bar
Consumo de aire	23,0cm³/Carrera
Velocidad de conmutación	Válvula principal regulable de forma continua mediante estranguladores de la válvula piloto
Control	preferentemente mediante 5/2 vías válvula piloto
Diagrama de conexiones	co-ax/NAMUR, (ISO 1 bajo pedido)
Conexiones de pilotaje	2/4: G1/8" (G1/4" bajo pedido)
	Pilotaje hidráulico
Rango de presión de pilotaje	15...30bar/30...60bar
Control	preferentemente a través de 4/2 vías válvula piloto
Conexiones de pilotaje	X/Y: G1/4" (NPT 1/4 bajo pedido)
Datos de pedido	Diámetro nominal, Conexión, Función NC/NO, Presión de funcionamiento, Caudal, Medio, Temperatura del medio, Temperatura ambiente, Tensión nominal, Tensión nominal Final de carrera, Accionamiento, Conexión de presión A, B o C
Nota de aplicación	El dimensionamiento técnico de las válvulas se realiza en función del medio y de la aplicación, lo que puede dar lugar a desviaciones respecto a las especificaciones generales indicadas en la hoja de datos en cuanto a ejecución, materiales de estanqueidad y parámetros característicos.. En caso de indicaciones de pedido o datos de aplicación imprecisos o incompletos, existe el riesgo de un dimensionamiento técnico incorrecto de las válvulas para el uso previsto.. Esto puede tener como consecuencia que las propiedades físicas y/o químicas de los materiales o juntas utilizados sean insuficientes para el uso previsto..

+43 512 52076
austria@stasto.eu
© STASTO Automation KG

Dimensiones

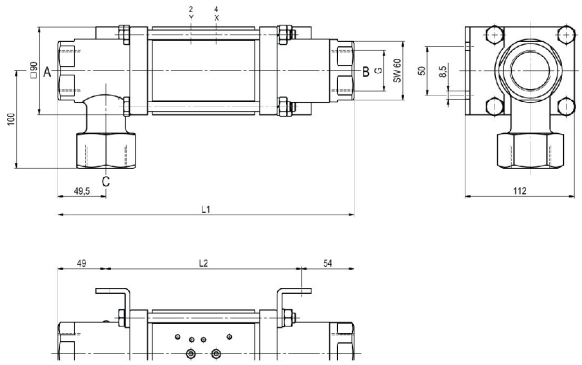

CVTE3-32 Función NC

Longitudes de montaje	L1	L2	L3
Estándar	304	201	365
con 1/2 finales de carrera inductivos	311	208	372
con cabezal de lubricación a presión	341	238	402
con finales de carrera mecánicos	339	236	400

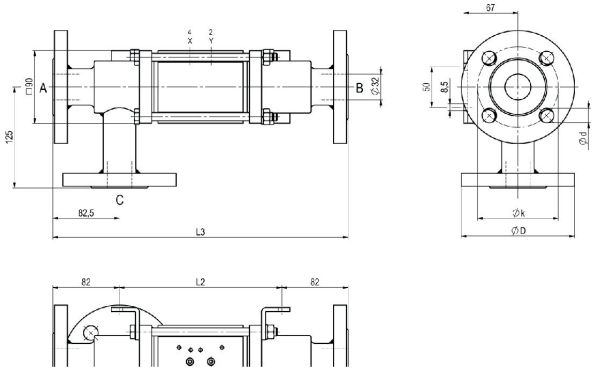

CVFE3-32 Función NO

Brida PN	DIN	ØD	Øk	Ød
16	EN 1092-1	140	100	18
40	EN 1092-1	140	100	18
100	EN 1092-1	155	110	22

Los soportes de fijación deben pedirse por separado

Válvulas piloto



Válvula piloto ABS56
Válvula de 5/2 vías NAMUR
electroneumático
G1/4, con estranguladores de escape
p = 4...10bar

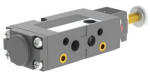

Válvula piloto
Válvula de 5/2 vías NAMUR
electroneumático
G1/8, con estranguladores de escape
p = 4...10bar



Válvula piloto
Válvula de 5/2 vías ISO1
electroneumático
G1/4
p = 4...10bar



Válvula piloto
Válvula de 5/2 vías co-ax
electroneumático
G1/4
p = 4...10bar

Conexiones eléctricas



conexión eléctrica
Bobina magnética M12x1



conexión eléctrica
Conector forma B DIN EN 175301-803
o bien Forma industrial

Final de carrera



Icomatic Versión de plástico
M12x1, DC 10...60V
AC 15...250V
-25...+85°C



Balluff Versión metálica
M12x1, DC 10...30V
-25...+70°C



Honeywell
Conmutador

Ilustraciones no vinculantes
Reservado el derecho a modificaciones de diseño, dimensiones y materiales

+43 512 52076
austria@stasto.eu
© STASTO Automation KG