Partnership. With Guarantee.

3/2 - Οδική ομοαξονική βαλβίδα - πιλοτικά ελεγχόμενο, DN10
Σειρά CVTE3

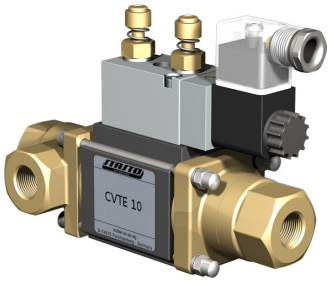

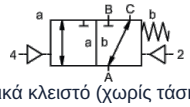

κανονικά κλειστό (χωρίς τάση) (NC)

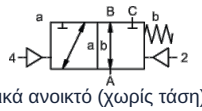

κανονικά ανοικτό (χωρίς τάση) (NO)

Ονομασία τύπου	CVTE3-10, με πιλοτική βαλβίδα CVTE3-P-10
Τύπος κατασκευής	3/2-οδική ομοαξονική βαλβίδα, πιλοτικά ελεγχόμενο, κανονικά κλειστή χωρίς ρεύμα ή κανονικά ανοιχτή χωρίς ρεύμα
Τρόπος λειτουργίας	αποσυμπιεσμένο, με επαναφορά με ελατήριο, μη χωρίς επικάλυψη
Ονομαστική διάμετρος	DN 10mm (DN 9mm 0...100bar)
Σύνδεση	G1/4"...G3/4", Ειδικό σπείρωμα κατόπιν αιτήματος
Εύρος πίεσης	0...16, 0...40, 0...63bar ή 0...100bar, A → B μέγ. 100bar / B → A μέγ. 16bar / A → C μέγ. 100bar / C → A μέγ. 63bar
Αντίθλιψη	P2 > P1, βλέπε περιοχή πίεσης
Υλικά κατασκευής	προαιρετικά σώμα από ορείχαλκο, επινικελωμένο ορείχαλκο ή ανοξείδωτο χάλυβα; Αλουμίνιο 0...63bar Έδρα βαλβίδας Πλαστικό σε μέταλλο, Υλικά στεγανοποίησης PTFE, NBR, FPM, CR, EPDM Οι πληροφορίες υλικού των εκδόσεων αναφέρονται αποκλειστικά στα εξαρτήματα σύνδεσης της βαλβίδας που έρχονται σε επαφή με το μέσο
Μέσα μέσου	αέριο - υγρό - ρυπασμένο - υψηλού ιξώδους - ζελατινώδες - παχύρρευστο σε μορφή πάστας
Κατεύθυνση ροής	βλέπε περιοχή πίεσης
Τύπος στερέωσης	Εγκατάσταση σε άκαμπτο σύστημα σωληνώσεων, Γωνιακό στήριγμα κατόπιν αιτήματος
Θέση εγκατάστασης	οποιοδήποτε
Κενό αέρος Ρυθμός διαρροής	< 10^{-6} mbar*l*s^{-1}
Τιμή Kv	2,5m³/h (2,1m³/h 0...100bar)
Κύκλοι μεταγωγής	680/min.
Χρόνος μεταγωγής	ΕΝΕΡΓΟΠΟΙΗΣΗ 30...3000ms, ΕΚΛΕΙΣΤΟΝ 50...3000ms
Απόσβεση	ΕΝΕΡΓΟΠΟΙΗΣΗ/ΕΚΛΕΙΣΤΟΝ: με στραγγαλισμό της πιλοτικής βαλβίδας
Θερμοκρασία μέσου	με προσαρμοσμένη με φλάντζα πιλοτική βαλβίδα έως +60°C (Πιλοτική βαλβίδα εκτός του εύρους θερμοκρασίας, θερμοκρασία μέσου max. 160°C)
Θερμοκρασία περιβάλλοντος	με προσαρμοσμένη με φλάντζα πιλοτική βαλβίδα έως +50°C
Χειροκίνητη λειτουργία έκτακτης ανάγκης	μέσω πιλοτικής βαλβίδας
Παραλαβές	κατόπιν αιτήματος LR/DNV/EN10204
Βάρος	1,8kg
Επιλογές	Δοκιμές κενού με πιστοποιητικό, Τερματικός διακόπτης επαγωγικός (Κανονικά κλειστό (NC) PNP-Icomatic/Balluf), Τερματικός διακόπτης επαγωγικός NAMUR (+ Ενισχυτής μεταγωγής), Έκδοση ATEX Ex II 2G Ex h IIC T6...T3 Gb / Ex II 2D Ex h IIIC T-40°C...+195°C Db

+43 512 52076
austria@stasto.eu
© STASTO Automation KG

Τύπος τάσης	Εναλλασσόμενη και συνεχής τάση
Τυπική τάση	230V/50Hz, 24VDC, επιτρεπόμενη διακύμανση τάσης ±10%
Ειδικές τάσεις	κατόπιν αιτήματος
Κατανάλωση ισχύος	DC: 4,8W (2,5W κατόπιν αιτήματος), AC: Ισχύς σύσφιξης 11,0VA, Ικανότητα συγκράτησης 8,5VA
Κύκλος λειτουργίας	100% (Συνεχής λειτουργία)
Βαθμός προστασίας IP	IP65 σύμφωνα με EN 60529 με σωστά τοποθετημένη συσκευή-πρίζα σύνδεσης (Προστασία έναντι εισόδου σκόνης και νερού υπό πίδακα)
Περιεχόμενα παράδοσης	περιλ. υποδοχή συσκευής σύμφωνα με EN175301-803-Μορφή B ή αντίστοιχα Βιομηχανική μορφή - Είσοδος καλωδίου M16x1,5
προαιρετικό	Πηνίο ηλεκτρομαγνήτη M12-DESINA, Πηνίο ηλεκτρομαγνήτη M12-VDMA
Πρόσθετος εξοπλισμός	Φωτιζόμενο βύσμα με βαρίστορ
Αντιεκρηκτική προστασία προαιρετικό	ATEX Ex II 2G Ex mb IIC T5 Gb, Ex II 2D Ex mb tb IIIC T95°C IP66 Db Κατανάλωση ισχύος 24VDC: 3,25W, 230VAC: 2,90W

Πνευματική ενεργοποίηση

Εύρος πιλοτικής πίεσης ελέγχου	4...8bar
Απαιτούμενη ποσότητα αέρα	2cm³/Διαδρομή
Ταχύτητα μεταγωγής	Κύρια βαλβίδα ρυθμιζόμενη χωρίς βαθμίδες μέσω στραγγαλιστικών διατάξεων της πιλοτικής βαλβίδας
Έλεγχος	κατά προτίμηση μέσω πιλοτικής βαλβίδας 5/2-οδών
Διάγραμμα σύνδεσης	co-ax, (NAMUR κατόπιν αιτήματος)
Συνδέσεις πιλότου	2/4: G1/8"

Υδραυλική ενεργοποίηση

Εύρος πιλοτικής πίεσης ελέγχου	4...10bar
Έλεγχος	κατά προτίμηση μέσω πιλοτικής βαλβίδας 4/2-οδών
Συνδέσεις πιλότου	X/Y: G1/8"
Πληροφορίες παραγγελίας	Ονομαστική διάμετρος, Σύνδεση, Λειτουργία NC/NO, Πίεση λειτουργίας, Παροχή ροής, Μέσο, Θερμοκρασία μέσου, Θερμοκρασία περιβάλλοντος, Ονομαστική τάση, Ονομαστική τάση Τερματικός διακόπτης, Χειρισμός, Σύνδεση πίεσης A, B ή C
Σημείωση εφαρμογής	Ο τεχνικός σχεδιασμός των βαλβίδων πραγματοποιείται ανάλογα με το μέσο και την εφαρμογή, γεγονός που μπορεί να οδηγήσει σε αποκλίσεις από τις γενικές πληροφορίες που αναφέρονται στο φύλλο δεδομένων όσον αφορά την εκτέλεση, τα υλικά στεγανοποίησης και τα χαρακτηριστικά μεγέθη. Σε περίπτωση ανακριβών ή ελλιπών στοιχείων παραγγελίας ή/και δεδομένων εφαρμογής, υπάρχει κίνδυνος λανθασμένης τεχνικής διαστασιολόγησης των βαλβίδων για τον επιθυμητό σκοπό χρήσης.. Αυτό μπορεί να έχει ως αποτέλεσμα οι φυσικές και / ή χημικές ιδιότητες των χρησιμοποιούμενων υλικών ή στεγανοποιήσεων να είναι ανεπαρκείς για τον προβλεπόμενο σκοπό χρήσης..

Διαστάσεις Λειτουργία NC

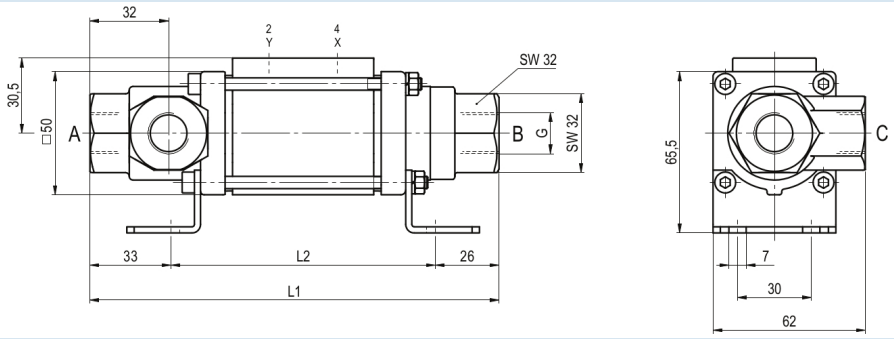

Διαστάσεις Λειτουργία NO

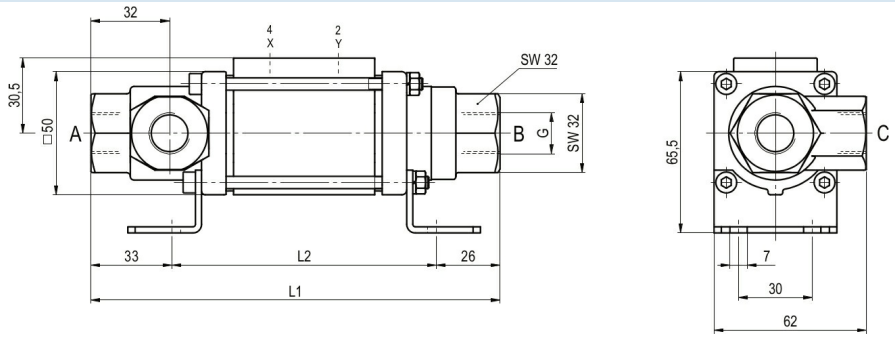

Διαστάσεις Λειτουργία NC (>63bar)

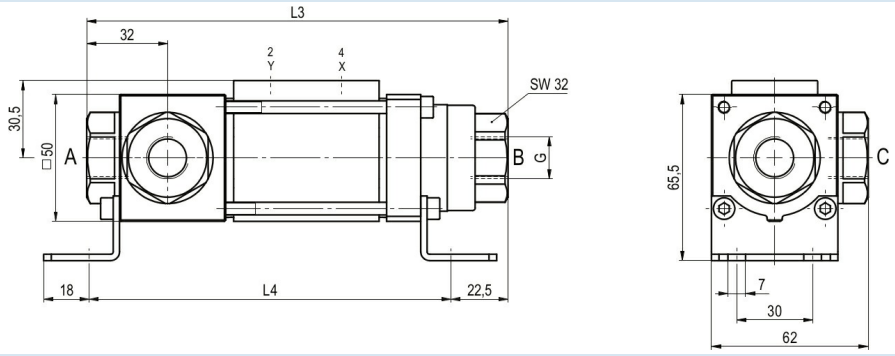

Διαστάσεις Λειτουργία NO (>63bar)

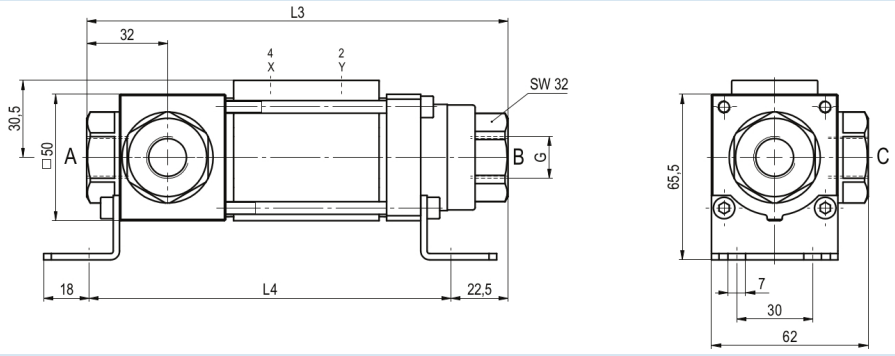

Μήκη κατασκευής	L1	L2	L3	L4
Τυπικό	166,5	107,5	166,5	143
με 1/2 επαγωγικούς τερματικούς διακόπτες	186,5	127,5	186,5	163

Οι γωνίες στερέωσης πρέπει να παραγγελθούν ξεχωριστά

Πιλοτικές βαλβίδες και ηλεκτρικές συνδέσεις



Πιλότος βαλβίδας ABS57
Βαλβίδα 5/2 οδών
ηλεκτροπνευματικό
G1/4, με στραγγαλιστές εξαερισμού
p = 4...10bar

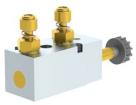

Πιλότος βαλβίδας VK 10
Βαλβίδα 5/2 οδών
ηλεκτροπνευματικό
G1/8, με στραγγαλιστές εξαερισμού
p = 4...10bar



ηλεκτρική σύνδεση
Πηνίο ηλεκτρομαγνήτη M12x1



ηλεκτρική σύνδεση
Βύσμα μορφής B
DIN EN 175301-803
ή αντίστοιχα Βιομηχανική μορφή

Τερματικός διακόπτης



Icomatic Πλαστική εκτέλεση
M12x1, DC 10...60V
AC 15...250V
-25...+85°C



Balluff Μεταλλική έκδοση
M12x1, DC 10...30V
-25...+70°C

Οι απεικονίσεις δεν είναι δεσμευτικές
Με την επιφύλαξη αλλαγών στον σχεδιασμό, στις διαστάσεις και στα υλικά

+43 512 52076
austria@stasto.eu
© STASTO Automation KG