Partnership. With Guarantee.

3/2 - Putni koaksijalni ventil - pilotno upravljan, DN10 Serija CVTE3

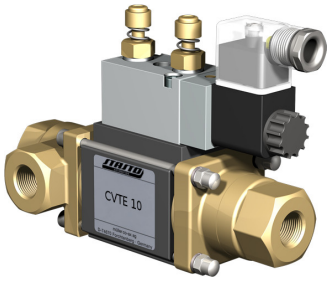

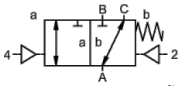

bez napona zatvoren (NC)

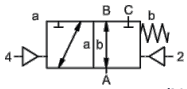

bez napona otvoren (NO)

Oznaka tipa	CVTE3-10, s pilot-ventilom CVTE3-P-10
Izvedba	3/2-putni koaksijalni ventil, pilotno upravljan, bez napona zatvoreno ili bez napona otvoreno
Način rada	rasterećen tlaka, s opružnim povratom, nije bez preklapanja
Nazivni promjer	DN 10mm (DN 9mm 0...100bar)
Priključak	G1/4"...G3/4", Specijalni navoj na upit
Raspon tlaka	0...16, 0...40, 0...63bar ili 0...100bar, A → B maks. 100bar / B → A maks. 16bar / A → C maks. 100bar / C → A maks. 63bar
Protutlak	P2 > P1, vidi područje tlaka
Materijali	po izboru kućište od mesinga, niklanog mesinga ili nehrđajućeg čelika; Aluminij 0...63bar Sjedište ventila Plastika na metalu, Brtveni materijali PTFE, NBR, FPM, CR, EPDM Podaci o materijalima izvedbi odnose se isključivo na priključne dijelove ventila koji dolaze u dodir s medijem
Mediji	plinovit - tekuće - onečišćeno - visoke viskoznosti - želatinozan - pastozno
Smjer protoka	vidi područje tlaka
Način pričvršćivanja	Ugradnja u kruti cjevovodni sustav, Montažni kutnik na upit
Položaj ugradnje	proizvoljno
Vakuum Stopa curenja	< 10 $^{-6}$ mbar*l*s $^{-1}$
Kv vrijednost	2,5m³/h (2,1m³/h 0...100bar)
Preklopni ciklusi	680/min.
Vrijeme preklapanja	UKLJUČENO 30...3000ms, ZATVORENO 50...3000ms
Prigušenje	UKLJUČENO/ZATVORENO: prigušivanjem pilotnog ventila
Temperatura medija	s prirubnički montiranim pilot-ventilom do +60°C (Pilot ventil izvan temperaturnog područja, temperatura medija maks. 160°C)
Temperatura okoline	s prirubnički montiranim pilot-ventilom do +50°C
Ručna pomoćna aktivacija	preko pilot-ventila
Preuzimanja	na upit LR/DNV/EN10204
Težina	1,8kg
Opcije	Ispitivanja vakuuma s certifikatom, Granični prekidač induktivno (Normalno zatvoren (NC) PNP-Icomatic/Balluf), Granični prekidač induktivno NAMUR (+ Pojačalo preklapanja), Izvedba ATEX Ex II 2G Ex h IIC T6...T3 Gb / Ex II 2D Ex h IIIC T-40°C...+195°C Db

+381 11 2399521
balkan@stasto.eu
© STASTO Automatizacija d.o.o.

Vrsta napona	Izmjenični i istosmjerni napon
Standardni napon	230V/50Hz, 24VDC, dopušteno odstupanje napona ±10%
Posebni naponi	na upit
Potrošnja energije	DC: 4,8W (2,5W na upit), AC: Snaga zatezanja 11,0VA, Sila držanja 8,5VA
Radni ciklus	100% (Kontinuirani rad)
Stupanj zaštite	IP65 prema EN 60529 pri pravilno montiranoj uređajnoj utičnici (Zaštita od prodora prašine i mlazne vode)
Sadržaj isporuke	uklj. uređajnu utičnicu prema EN175301-803-oblik B odnosno Industrijski oblik - Kabelski uvod M16x1,5
opcionalno	Zavojnica elektromagneta M12-DESINA, Zavojnica elektromagneta M12-VDMA
Dodatna oprema	Svjetleći utikač s varistorom
Zaštita od eksplozije opcionalno	ATEX Ex II 2G Ex mb IIC T5 Gb, Ex II 2D Ex mb tb IIIC T95°C IP66 Db Potrošnja energije 24VDC: 3,25W, 230VAC: 2,90W

Pneumatsko upravljanje

Raspon upravljačkog tlaka	4...8bar
Potrošnja zraka	2cm³/Hod
Brzina preklapanja	Glavni ventil kontinuirano regulabilan preko prigušnica pilot-ventila
Upravljanje	po mogućnosti preko 5/2-putnog pilot ventila
Priključna shema	co-ax, (NAMUR na upit)
Upravljački priključci	2/4: G1/8"

Hidrauličko upravljanje

Raspon upravljačkog tlaka	4...10bar
Upravljanje	po mogućnosti preko 4/2-putnog pilot ventila
Upravljački priključci	X/Y: G1/8"
Podaci za naručivanje	Nazivni promjer, Priključak, Funkcija NC/NO, Radni tlak, Protok protoka, Medij, Temperatura medija, Temperatura okoline, Nazivni napon, Nazivni napon Granični prekidač, Upravljanje, Tlačni priključak A, B ili C
Napomena za primjenu	Tehničko dimenzioniranje ventila provodi se ovisno o mediju i primjeni, što može dovesti do odstupanja od općih podataka navedenih u podatkovnom listu u pogledu izvedbe, brtvenih materijala i karakterističnih vrijednosti. Kod netočnih ili nepotpunih podataka za narudžbu odnosno podataka o primjeni postoji opasnost od pogrešnog tehničkog dimenzioniranja ventila za željenu namjenu uporabe. To može imati za posljedicu da su fizikalna i/ili kemijska svojstva upotrijebljenih materijala ili brtvi nedostatna za predviđenu namjenu uporabe.

Dimenzije Funkcija NC

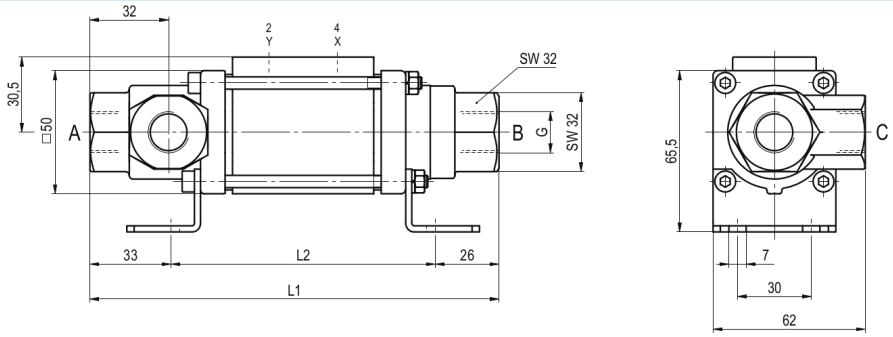

+381 11 2399521
balkan@stasto.eu
© STASTO Automatizacija d.o.o.

Dimenzije Funkcija NO

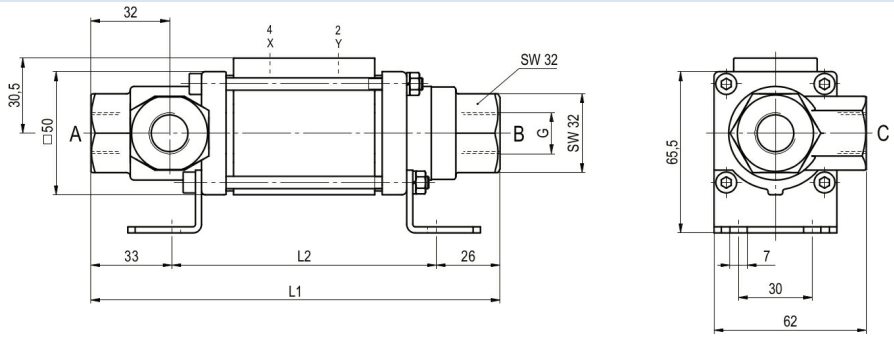

Dimenzije Funkcija NC (>63bar)

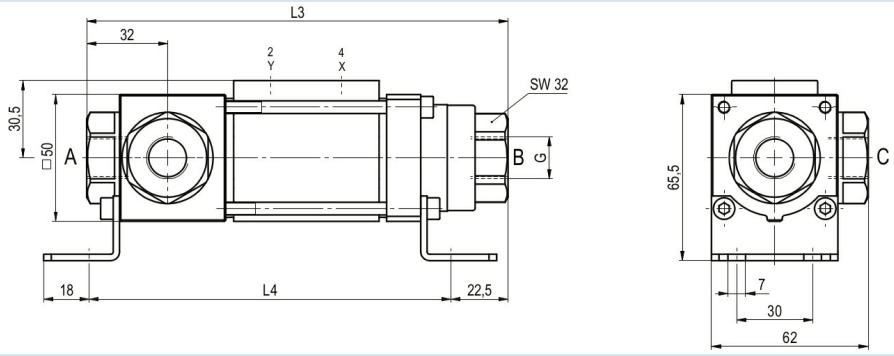

Dimenzije Funkcija NO (>63bar)

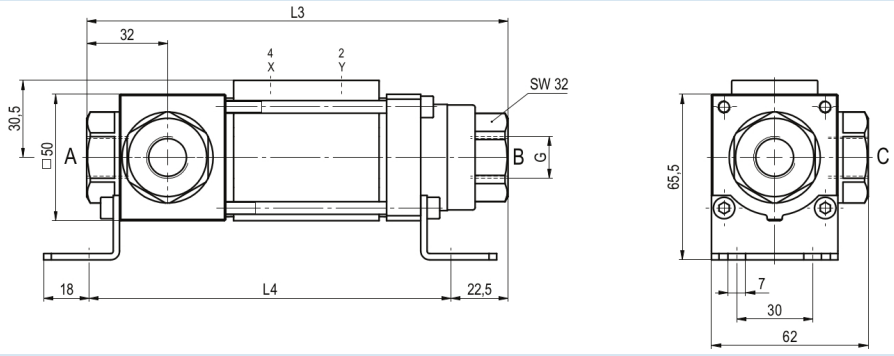

Ugradbene duljine	L1	L2	L3	L4
Standardno	166,5	107,5	166,5	143
s 1/2 induktivnim graničnim prekidačima	186,5	127,5	186,5	163

Montažni kutnici naručuju se zasebno

Pilot ventili i električni priključci



Pilotni ventil ABS57
5/2-putni ventil
elektropneumatski
G1/4, s prigušnicama ispuha
p = 4...10bar

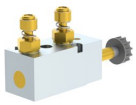

Pilotni ventil VK 10
5/2-putni ventil
elektropneumatski
G1/8, s prigušnicama ispuha
p = 4...10bar



električni priključak
Zavojnica elektromagneta M12x1



električni priključak
Utikač oblika B
DIN EN 175301-803
odnosno Industrijski oblik

+381 11 2399521
balkan@stasto.eu

© STASTO Automatizacija d.o.o.

Granični prekidač



Icomatic Izvedba od plastike
M12x1, DC 10...60V
AC 15...250V
-25...+85°C



Balluff Metalna izvedba
M12x1, DC 10...30V
-25...+70°C

Slike nisu obvezujuće
Zadržavamo pravo na konstrukcijske, dimenzijske i promjene materijala.

+381 11 2399521
balkan@stasto.eu
© STASTO Automatizacija d.o.o.