Valvola coassiale 3/2 vie - pilotato esternamente, DN10
Serie CVTE3

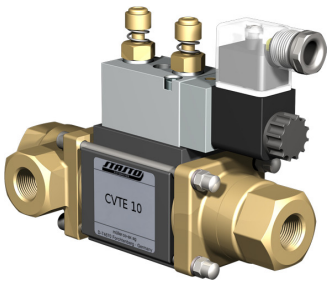

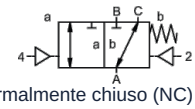

normalmente chiuso (NC) (NC)

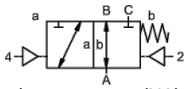

normalmente aperto (NA) (NO)

Denominazione del tipo	CVTE3-10, con valvola pilota CVTE3-P-10
Tipo di costruzione	Valvola coassiale 3/2 vie, pilotato esternamente, normalmente chiuso o normalmente aperto
Funzionamento	scaricato in pressione, con ritorno a molla, non privo di sovrapposizioni
Diametro nominale	DN 10mm (DN 9mm 0...100bar)
Connessione	G1/4"...G3/4", Filettatura speciale su richiesta
Campo di pressione	0...16, 0...40, 0...63bar oppure 0...100bar, A → B max. 100bar / B → A max. 16bar / A → C max. 100bar / C → A max. 63bar
Contropressione	P2 > P1, vedere campo di pressione
Materiali	corpo opzionalmente in ottone, ottone nichelato o acciaio inox; Alluminio 0...63bar Sede valvola Plastica su metallo, Materiali di tenuta PTFE, NBR, FPM, CR, EPDM Le indicazioni sui materiali delle versioni si riferiscono esclusivamente alle parti di collegamento della valvola a contatto con il fluido.
Fluidi	gassoso - liquido - sporco - ad alta viscosità - gelatinoso - pastoso
Direzione del flusso	vedere campo di pressione
Tipo di fissaggio	Installazione in sistema di tubazioni rigido, Staffa di fissaggio su richiesta
Posizione di montaggio	a piacere
Vuoto Tasso di perdita	< 10^{-6} mbar*l*s^{-1}
Valore Kv	2,5m³/h (2,1m³/h 0...100bar)
Cicli di commutazione	680/min.
Tempo di commutazione	SU 30...3000ms, CHIUSO 50...3000ms
Smorzamento	SU/CHIUSO: tramite strozzamento della valvola pilota
Temperatura del fluido	con valvola pilota flangiata fino a +60°C (Valvola pilota al di fuori del campo di temperatura temperatura del fluido max. 160°C)
Temperatura ambiente	con valvola pilota flangiata fino a +50°C
Azionamento manuale di emergenza	tramite valvola pilota
Collaudi	su richiesta LR/DNV/EN10204
Peso	1,8kg
Opzioni	Prove-vuoto con certificato, Finecorsa induttivo (Normalmente chiuso (NC) PNP- Icomatic/Balluf), Finecorsa induttivo NAMUR (+ Amplificatore di commutazione), Versione ATEX Ex II 2G Ex h IIC T6...T3 Gb / Ex II 2D Ex h IIIC T-40°C...+195°C Db

+43 512 52076
austria@stasto.eu
© STASTO Automation KG

Tipo di tensione	Tensione alternata e continua
Tensione standard	230V/50Hz, 24VDC, fluttuazione di tensione ammessa ±10%
Tensioni speciali	su richiesta
Assorbimento di potenza	DC: 4,8W (2,5W su richiesta), AC: Potenza di serraggio 11,0VA, Forza di tenuta 8,5VA
Ciclo di lavoro	100% (Funzionamento continuo)
Grado di protezione	IP65 secondo EN 60529 con connettore per apparecchi correttamente montato (Protezione contro l'ingresso di polvere e l'acqua a getto)
Fornitura inclusa	incl. presa per dispositivo secondo EN175301-803-Forma B ovvero Forma industriale - Ingresso cavo M16x1,5
opzionale	Bobina magnetica M12-DESINA, Bobina magnetica M12-VDMA
Accessori aggiuntivi	Connettore luminoso con varistore
Protezione antideflagrante opzionale	ATEX Ex II 2G Ex mb IIC T5 Gb, Ex II 2D Ex mb tb IIIC T95°C IP66 Db Assorbimento di potenza 24VDC: 3,25W, 230VAC: 2,90W

Comando pneumatico

Campo di pressione di pilotaggio	4...8bar
Consumo d'aria	2cm³/Corsa
Velocità di commutazione	Valvola principale regolabile in modo continuo tramite gli strozzatori della valvola pilota
Comando	preferibilmente tramite valvola pilota 5/2 vie
Schema di collegamento	co-ax, (NAMUR su richiesta)
Attacchi di pilotaggio	2/4: G1/8"

Comando idraulico

Campo di pressione di pilotaggio	4...10bar
Comando	preferibilmente tramite valvola pilota 4/2 vie
Attacchi di pilotaggio	X/Y: G1/8"
Dati per l'ordine	Diametro nominale, Connessione, Funzione NC/NO, Pressione di esercizio, Portata, Fluido, Temperatura del fluido, Temperatura ambiente, Tensione nominale, Tensione nominale Finecorsa, Comando, Attacco di pressione A, B o C
Nota applicativa	Il dimensionamento tecnico delle valvole viene effettuato in funzione del fluido e dell'applicazione, il che può comportare scostamenti rispetto alle indicazioni generali riportate nella scheda tecnica per quanto riguarda esecuzione, materiali di tenuta e parametri caratteristici.. In caso di indicazioni d'ordine o dati applicativi imprecisi o incompleti sussiste il rischio di un dimensionamento tecnico delle valvole non corretto per l'impiego previsto. Ciò può comportare che le proprietà fisiche e/o chimiche dei materiali o delle guarnizioni utilizzati siano insufficienti per l'impiego previsto..

Dimensioni Funzione NC

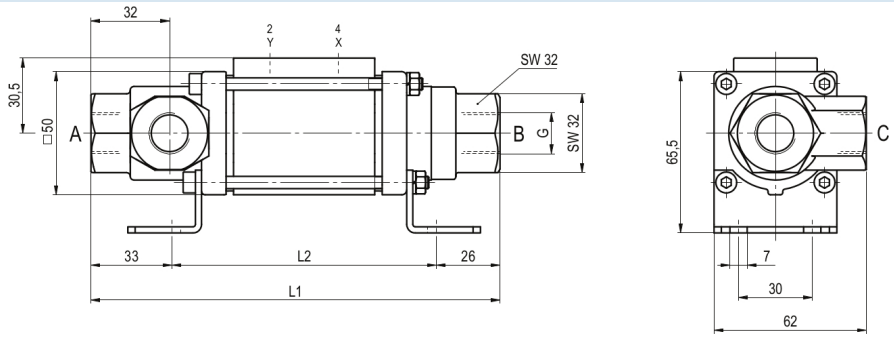

+43 512 52076
austria@stasto.eu

© STASTO Automation KG

Dimensioni Funzione NO

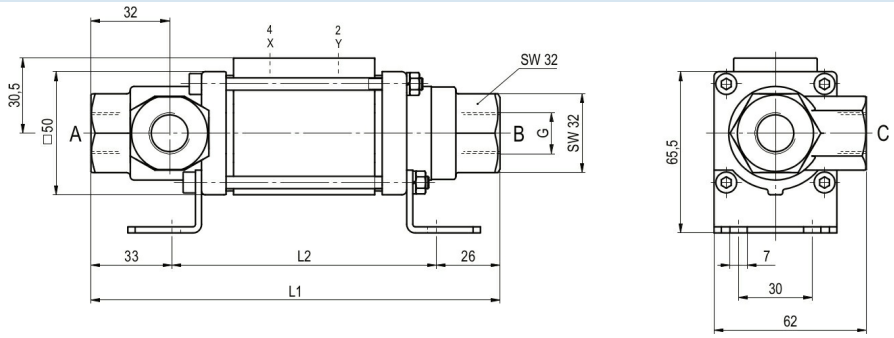

Dimensioni Funzione NC (>63bar)

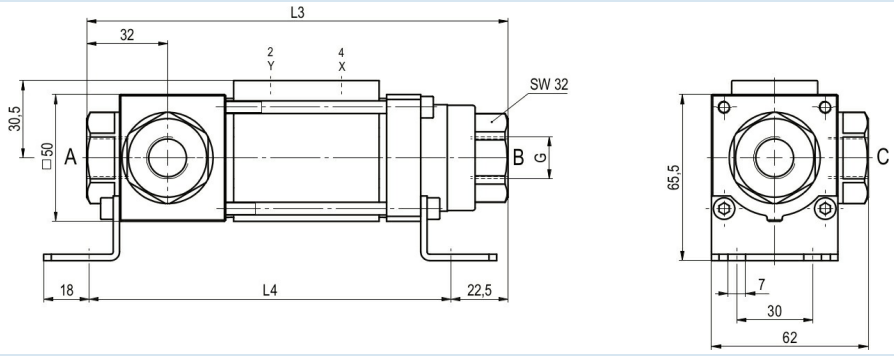

Dimensioni Funzione NO (>63bar)

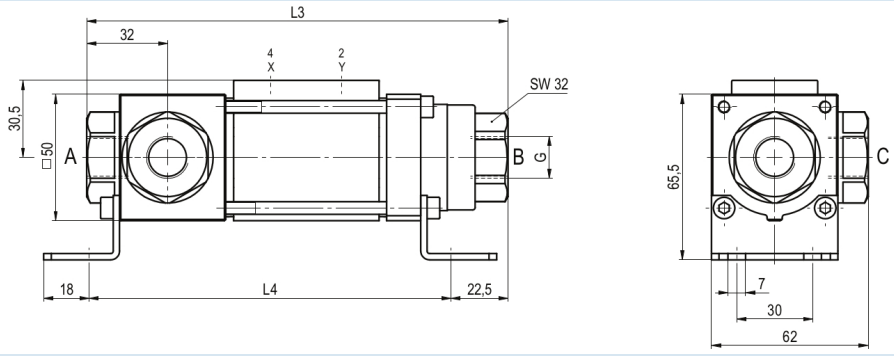

Lunghezze costruttive	L1	L2	L3	L4
Standard	166,5	107,5	166,5	143
con 1/2 finecorsa induttivi	186,5	127,5	186,5	163

Le staffe di fissaggio devono essere ordinate separatamente

Valvole pilota e collegamenti elettrici



Valvola pilota ABS57
Valvola 5/2 vie
elettropneumatico
G1/4, con strozzatori di scarico aria
p = 4...10bar

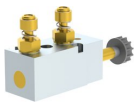

Valvola pilota VK 10
Valvola 5/2 vie
elettropneumatico
G1/8, con strozzatori di scarico aria
p = 4...10bar



collegamento elettrico
Bobina elettromagnetica M12x1



collegamento elettrico
Connettore forma B
DIN EN 175301-803
ovvero Forma industriale

Finecorsa



Icomatic Versione in plastica
M12x1, DC 10...60V
AC 15...250V
-25...+85°C



Balluff Versione in metallo
M12x1, DC 10...30V
-25...+70°C

Immagini non vincolanti
Con riserva di modifiche costruttive, dimensionali e dei materiali.

+43 512 52076
austria@stasto.eu
© STASTO Automation KG