Partnership. With Guarantee.

3/2-Veis koaksialventil - pilotstyrt, DN10
Serie CVTE3

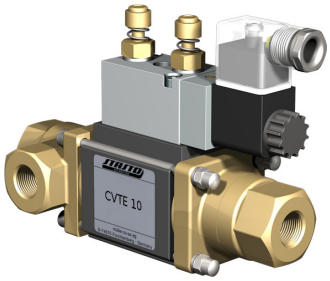

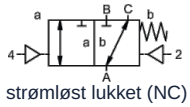

strømløst lukket (NC)

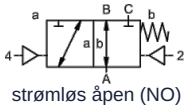

strømløs åpen (NO)

Typebetegnelse	CVTE3-10, med pilotventil CVTE3-P-10
Konstruksjonstype	3/2-veis koaksialventil, pilotstyrt, strømløst lukket eller strømløst åpen
Funksjonsmåte	trykkavlastet, med fjærretur, ikke overlappfri
Nominell diameter	DN 10mm (DN 9mm 0...100bar)
Tilkobling	G1/4"...G3/4", Spesialgjenger på forespørsel
Trykkområde	0...16, 0...40, 0...63bar eller 0...100bar, A → B maks. 100bar / B → A maks. 16bar / A → C maks. 100bar / C → A maks. 63bar
Mottrykk	P2 > P1, se trykkområde
Materialer	valgfritt hus av messing, forniklet messing eller rustfritt stål; Aluminium 0...63bar Ventilsete Plast på metall, Tetningsmaterialer PTFE, NBR, FPM, CR, EPDM Materialangivelsene for utførelsene gjelder utelukkende ventiltilkoblingsdelene som kommer i berøring med mediet
Medier	gassformig - flytende - tilsmusset - høyviskøs - geléaktig - pastaformet
Strømningsretning	se trykkområde
Monteringstype	Montering i stivt rørsystem, Monteringsvinkel på forespørsel
Monteringsposisjon	valgfri
Vakuum Lekkasjerate	< 10 $^{-6}$ mbar*l*s $^{-1}$
Kv-verdi	2,5m³/h (2,1m³/h 0...100bar)
Koblingssykluser	680/min.
Omkoblingstid	PÅ 30...3000ms, PÅLUKKET 50...3000ms
Demping	PÅ/PÅLUKKET: ved struping av pilotventilen
Mediatemperatur	med påflenset pilotventil opptil +60°C (Pilotventil utenfor temperaturområdet medietemperatur maks. 160°C)
Omgivelsestemperatur	med påflenset pilotventil opptil +50°C
Manuell nødbetjening	via pilotventil
Godkjenninger	på forespørsel LR/DNV/EN10204
Vekt	1,8kg
Alternativer	Vakuumtester med sertifikat, Endebryter induktiv (Normalt lukket (NC) PNP- Icomatic/Balluf), Endebryter induktiv NAMUR (+ Signalforkerker), Utførelse ATEX Ex II 2G Ex h IIC T6...T3 Gb / Ex II 2D Ex h IIIC T-40°C...+195°C Db

+43 512 52076
austria@stasto.eu
© STASTO Automation KG

Spenningstype	Veksel- og likespenning
Standardspenning	230V/50Hz, 24VDC, tillatt spenningsvariasjon ±10%
Spesialspenninger	på forespørsel
Effektforbruk	DC: 4,8W (2,5W på forespørsel), AC: Tiltrekkingsmoment 11,0VA, Holdekraft 8,5VA
Innkoblingsvarighet	100% (Kontinuerlig drift)
Kapslingsgrad	IP65 i henhold til EN 60529 ved korrekt montert apparatkontakt (Beskyttelse mot støvinntrengning og spylevann)
Leveringsomfang	inkl. apparatkontakt (pluggkontakt) i henhold til EN175301-803-Form B evt. Industriform - Kabelinnføring M16x1,5
valgfri	Magnetspole M12-DESINA, Magnetspole M12-VDMA
Tilleggsutstyr	Lysplugg med varistor
Eksplosjonsbeskyttelse valgfri	ATEX Ex II 2G Ex mb IIC T5 Gb, Ex II 2D Ex mb tb IIIC T95°C IP66 Db Effektforbruk 24VDC: 3,25W, 230VAC: 2,90W

Pneumatisk styring

Styretrykkområde	4...8bar
Luftforbruk	2cm³/Slaglengde
Koblingshastighet	Hovedventil trinnløst regulerbart via strupeventiler på pilotventilen
Styring	fortrinnsvis via 5/2-veis pilotventil
Tilkoblingsskjema	co-ax, (NAMUR på forespørsel)
Styreporter	2/4: G1/8"

Hydraulisk styring

Styretrykkområde	4...10bar
Styring	fortrinnsvis via 4/2-veis pilotventil
Styreporter	X/Y: G1/8"
Bestillingsopplysninger	Nominell diameter, Tilkobling, Funksjon NC/NO, Driftstrykk, Gjennomstrømningsmengde, Medium, Mediatemperatur, Omgivelsestemperatur, Nominell spenning, Nominell spenning Endebryter, Aktivering, Trykktilkobling A, B eller C
Bruksanvisning	Den tekniske dimensjoneringen av ventilene utføres medie- og applikasjonsspesifikt, noe som kan føre til avvik fra de generelle opplysningene som er angitt i databladet med hensyn til utførelse, tetningsmaterialer og karakteristiske verdier. Ved unøyaktige eller ufullstendige bestillingsopplysninger eller applikasjonsdata foreligger det risiko for feil teknisk dimensjonering av ventilene for ønsket bruksformål. Dette kan medføre at de fysiske og/eller kjemiske egenskapene til de benyttede materialene eller tetningene er utilstrekkelige for det tiltenkte bruksformålet.

+43 512 52076
austria@stasto.eu
© STASTO Automation KG

Dimensjoner Funksjon NC

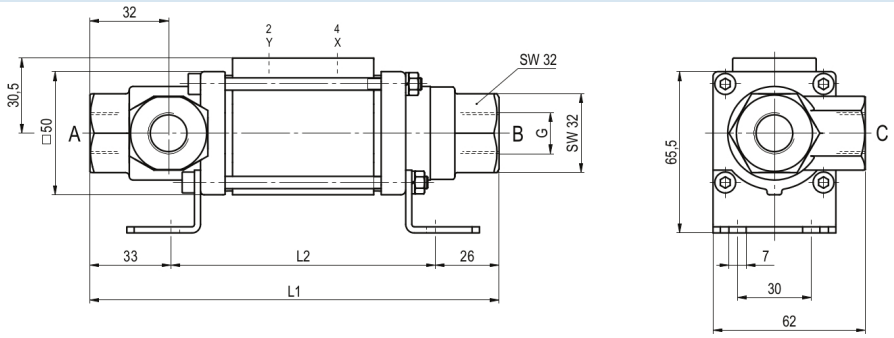

Dimensjoner Funksjon NO

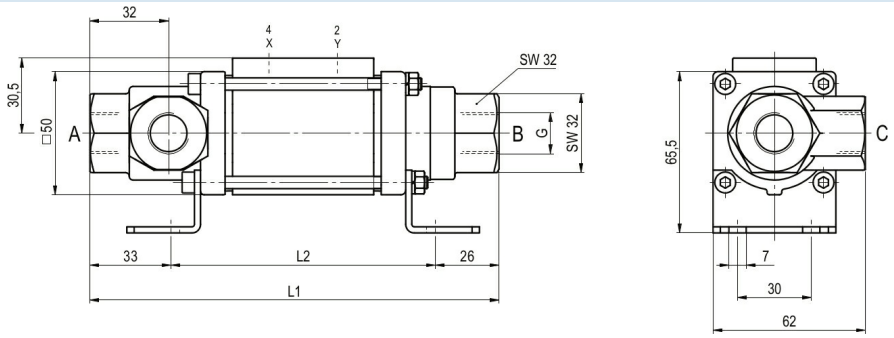

Dimensjoner Funksjon NC (>63bar)

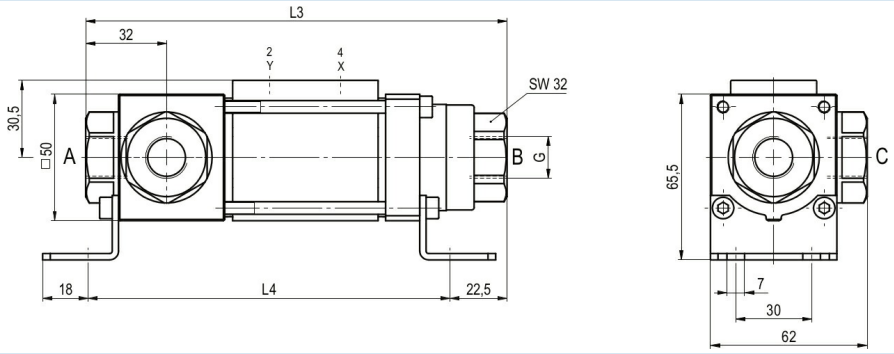

Dimensjoner Funksjon NO (>63bar)

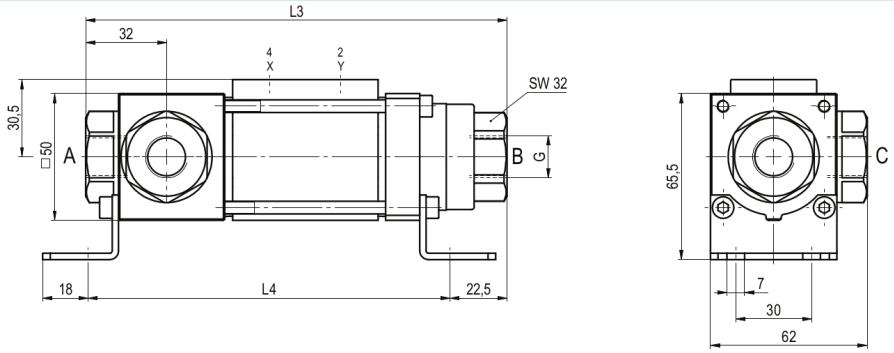

Byggelengder	L1	L2	L3	L4
Standard	166,5	107,5	166,5	143
med 1/2 induktive endebrytere	186,5	127,5	186,5	163

Monteringsvinkler må bestilles separat

+43 512 52076
austria@stasto.eu

© STASTO Automation KG

Pilotventiler og elektriske tilkoblinger



Pilotventil ABS57
5/2-veis ventil
elektropneumatisk
G1/4, med utblåsningsstrupinger
p = 4...10bar

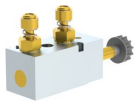

Pilotventil VK 10
5/2-veis ventil
elektropneumatisk
G1/8, med utblåsningsstrupinger
p = 4...10bar



elektrisk tilkobling
Magnetspole M12x1



elektrisk tilkobling
Form B plugg
DIN EN 175301-803
evt. Industriform

Endebryter



Icomatic Plastutførelse
M12x1, DC 10...60V
AC 15...250V
-25...+85°C



Balluff Metallutførelse
M12x1, DC 10...30V
-25...+70°C

Illustrasjoner er ikke bindende
Med forbehold om konstruksjons-, mål- og materialendringer

+43 512 52076
austria@stasto.eu
© STASTO Automation KG