Partnership. With Guarantee.

3/2-Weg coaxiaalventiel - extern gestuurd, DN10
Serie CVTE3

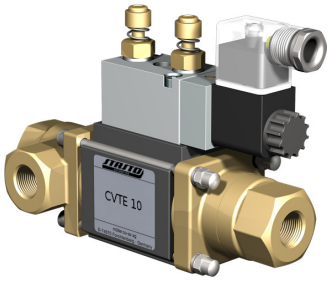

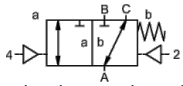

spanningsloos gesloten (NC)

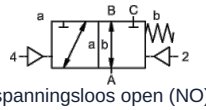

spanningsloos open (NO)

Typeaanduiding	CVTE3-10, met pilootventiel CVTE3-P-10
Constructie	3/2-weg-coaxiaalventiel, extern gestuurd, spanningsloos gesloten of spanningsloos open
Werking	drukontlastend, met veerterugstelling, niet overlappend
Nominale diameter	DN 10mm (DN 9mm 0...100bar)
Aansluiting	G1/4"...G3/4", Speciale schroefdraad op aanvraag
Drukbereik	0...16, 0...40, 0...63bar of 0...100bar, A → B max. 100bar / B → A max. 16bar / A → C max. 100bar / C → A max. 63bar
Tegendruk	P2 > P1, zie drukbereik
Materialen	optioneel behuizing messing, vernikkeld messing of roestvrij staal; Aluminium 0...63bar Klepzitting Kunststof op metaal, Afdichtmaterialen PTFE, NBR, FPM, CR, EPDM De materiaalgegevens van de uitvoeringen hebben uitsluitend betrekking op de ventielaansluitdelen die met het medium in aanraking komen
Media	gasvormig - vloeibaar - vervuild - hoogviskeus - geleiachtig - pasteusvormig
Stroomrichting	zie drukbereik
Bevestigingswijze	Inbouw in star leidingstelsel, Montagehoek op aanvraag
Inbouwpositie	willekeurig
Vacuüm Lekrate	< 10 $^{-6}$ mbar*l*s $^{-1}$
Kv-waarde	2,5m³/h (2,1m³/h 0...100bar)
Schakelcycli	680/min.
Schakeltijd	AAN 30...3000ms, DICHTEN 50...3000ms
Demping	AAN/DICHTEN: door het smoren van het pilotventiel
Mediumtemperatuur	met aangeflensd pilootventiel tot +60°C (Pilotventiel buiten het temperatuurbereik mediumtemperatuur max. 160°C)
Omgevingstemperatuur	met aangeflensd pilootventiel tot +50°C
Handmatige noodbediening	via pilootventiel
Keuringen	op aanvraag LR/DNV/EN10204
Gewicht	1,8kg
Opties	Vacuümtests met certificaat, Eindschakelaar inductief (Normaal gesloten (NC) PNP- Icomatic/Balluf), Eindschakelaar inductief NAMUR (+ Schakelversterker), Uitvoering ATEX Ex II 2G Ex h IIC T6...T3 Gb / Ex II 2D Ex h IIIC T-40°C...+195°C Db

© STASTO Automation KG

Spanningstype	Wissel- en gelijkspanning
Standaardspanning	230V/50Hz, 24VDC, toegestane spanningsschommeling ±10%
Speciale spanningen	op aanvraag
Vermogensopname	DC: 4,8W (2,5W op aanvraag), AC: Aanhaalmoment 11,0VA, Houdkracht 8,5VA
Inschakelduur	100% (Continu bedrijf)
Beschermingsgraad	IP65 volgens EN 60529 bij correct gemonteerde apparaatstekkerdoos (Bescherming tegen binnendringen van stof en sproeiwater)
Leveringsomvang	incl. apparaatstekkerdoos volgens EN175301-803-vorm B resp. Industrievorm - Kabelinvoer M16x1,5
optioneel	Magneetspoel M12-DESINA, Magneetspoel M12-VDMA
Extra voorzieningen	Lichtstekker met varistor
Explosiebeveiliging optioneel	ATEX Ex II 2G Ex mb IIC T5 Gb, Ex II 2D Ex mb tb IIIC T95°C IP66 Db Vermogensopname 24VDC: 3,25W, 230VAC: 2,90W

Pneumatische aansturing

Stuurdrukbereik	4...8bar
Luchtverbruik	2cm³/Slag
Schakelsnelheid	Hoofdventiel traploos regelbaar via smoorkleppen van het pilotventiel
Besturing	bij voorkeur via 5/2-weg pilotventiel
Aansluitbeeld	co-ax, (NAMUR op aanvraag)
Stuuraansluitingen	2/4: G1/8"

Hydraulische aansturing

Stuurdrukbereik	4...10bar
Besturing	bij voorkeur via 4/2-weg pilotventiel
Stuuraansluitingen	X/Y: G1/8"
Bestelgegevens	Nominale diameter, Aansluiting, Functie NC/NO, Bedrijfsdruk, Debiet, Medium, Mediumtemperatuur, Omgevingstemperatuur, Nominale spanning, Nominale spanning Eindschakelaar, Aansturing, Drukaansluiting A, B of C
Toepassingsinstructie	De technische dimensionering van de ventielen gebeurt medium- en toepassingsspecifiek, wat kan leiden tot afwijkingen van de in het datablad vermelde algemene gegevens met betrekking tot uitvoering, afdichtmaterialen en kenwaarden. Bij onnauwkeurige of onvolledige bestelgegevens resp. toepassingsgegevens bestaat het risico van een onjuiste technische dimensionering van de ventielen voor het beoogde gebruiksdoel. Dit kan tot gevolg hebben dat de fysische en/of chemische eigenschappen van de gebruikte materialen of afdichtingen voor het beoogde toepassingsdoel onvoldoende zijn.

Afmetingen Functie NC

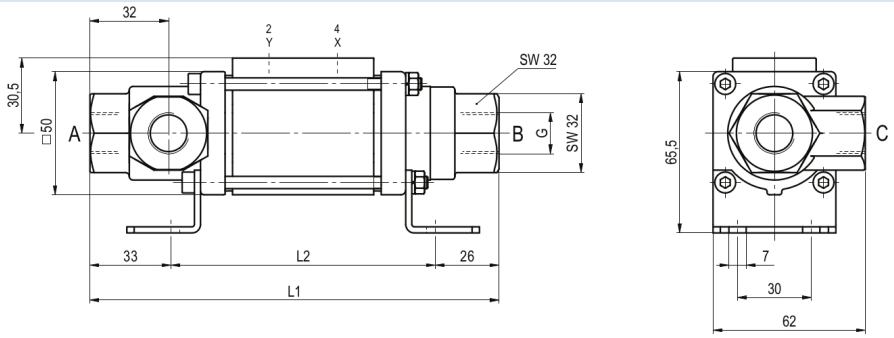

Afmetingen Functie NO

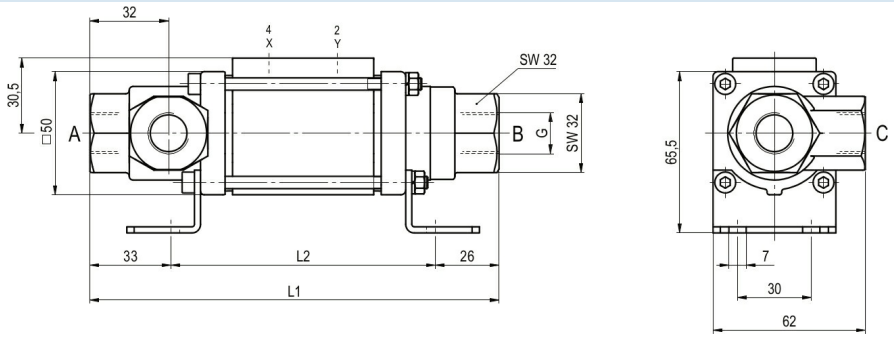

Afmetingen Functie NC (>63bar)

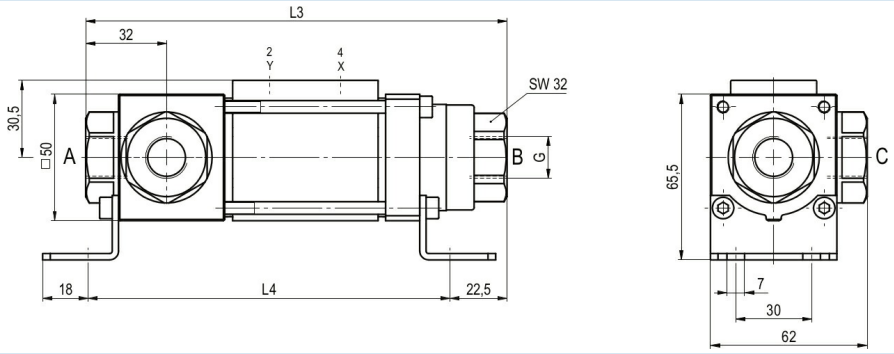

Afmetingen Functie NO (>63bar)

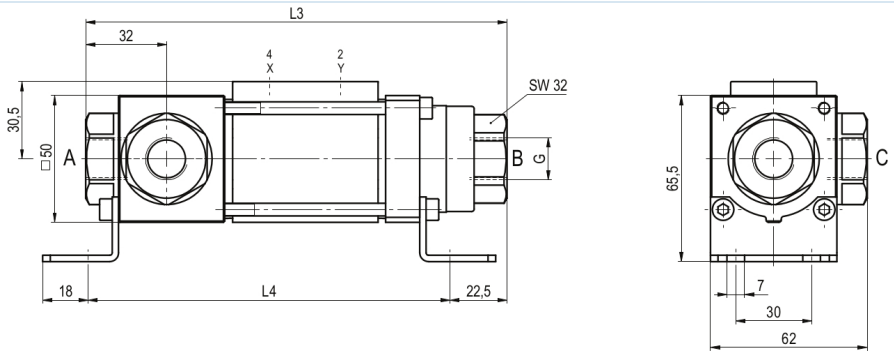

Inbouwlengtes	L1	L2	L3	L4
Standaard	166,5	107,5	166,5	143
met 1/2 inductieve eindschakelaars	186,5	127,5	186,5	163

Montagehoeken moeten afzonderlijk worden besteld

+43 512 52076
austria@stasto.eu

© STASTO Automation KG

Pilotventielen en elektrische aansluitingen



Pilootventiel ABS57
5/2-wegventiel
elektropneumatisch
G1/4, met uitlaatdrossels
p = 4...10bar

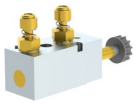

Pilootventiel VK 10
5/2-wegventiel
elektropneumatisch
G1/8, met uitlaatdrossels
p = 4...10bar



elektrische aansluiting
Magneetspoel M12x1



elektrische aansluiting
Stekker vorm B
DIN EN 175301-803
resp. Industrievorm

Eindschakelaar



Icomatic Kunststofuitvoering
M12x1, DC 10...60V
AC 15...250V
-25...+85°C



Balluff Metalen uitvoering
M12x1, DC 10...30V
-25...+70°C

Afbeeldingen niet bindend
Constructie-, maat- en materiaalwijzigingen voorbehouden

+43 512 52076
austria@stasto.eu
© STASTO Automation KG