Partnership. With Guarantee.

Ventil coaxial 3/2 căi - pilotat extern, DN10
Serie CVTE3

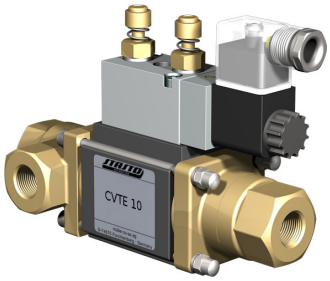

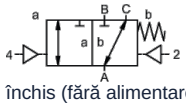

normal închis (fără alimentare) (NC)

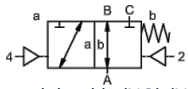

normal deschis (NO) (NO)

Denumire tipului	CVTE3-10, cu supapă pilot CVTE3-P-10
Tip constructiv	Ventil coaxial 3/2 căi, pilotat extern, normal închis fără curent sau normal deschis fără curent
Mod de funcționare	depresurizat, cu revenire cu arc, nu este fără suprapuneri
Diametru nominal	DN 10mm (DN 9mm 0...100bar)
Racordare	G1/4"...G3/4", Filet special la cerere
Domeniu de presiune	0...16, 0...40, 0...63bar sau 0...100bar, A → B max. 100bar / B → A max. 16bar / A → C max. 100bar / C → A max. 63bar
Contrapresiune	P2 > P1, vezi domeniul de presiune
Materiale	opțional corp din alamă, alamă nichelată sau oțel inoxidabil; Aluminiu 0...63bar Scaun de supapă Plastic pe metal, Materiale de etanșare PTFE, NBR, FPM, CR, EPDM Specificațiile materialelor pentru variante se referă exclusiv la piesele de racord ale supapei care vin în contact cu mediul.
Medii	gazosos - lichid - murdar - vâscozitate ridicată - gelatinos - pastos
Direcția de curgere	vezi domeniul de presiune
Tip de fixare	Montaj în sistem de conducte rigid, Consolă de fixare la cerere
Poziție de montaj	arbitrară
Vid vacuum Rată de scurgere	< 10 $^{-6}$ mbar*l*s $^{-1}$
Valoare Kv	2,5m³/h (2,1m³/h 0...100bar)
Cicluri de comutare	680/min.
Timp de comutare	PORNIT 30...3000ms, ÎNCHIS 50...3000ms
Amortizare	PORNIT/ÎNCHIS: prin strangularea supapei pilotului
Temperatura mediului	cu supapă pilot flanșată până la +60°C (Supapă pilot în afara domeniului de temperatură temperatura mediului max. 160°C)
Temperatura ambiantă	cu supapă pilot flanșată până la +50°C
Acționare manuală de urgență	prin supapă pilot
Recepții	la cerere LR/DNV/EN10204
Greutate	1,8kg
Opțiuni	Încercări-vacuum cu certificat, Comutator de capăt de cursă inductiv (Normal închis (NC) PNP-Icomatic/Balluf), Comutator de capăt de cursă inductiv NAMUR (+ Amplificator de comutare), Execuție ATEX Ex II 2G Ex h IIC T6...T3 Gb / Ex II 2D Ex h IIIC T-40°C...+195°C Db

romania@promcom.eu
© MS PROMCOM S.R.L.

Tip de tensiune	Tensiune alternativă și continuă
Tensiune standard	230V/50Hz, 24VDC, fluctuație de tensiune admisă ±10%
Tensiuni speciale	la cerere
Consum de putere	DC: 4,8W (2,5W la cerere), AC: Putere de strângere 11,0VA, Forță de menținere 8,5VA
Ciclu de funcționare	100% (Funcționare continuă)
Grad de protecție	IP65 conform EN 60529 la montarea corectă a conectorului de aparat (Protecție împotriva pătrunderii prafului și a jeturilor de apă)
Conținutul livrării	incl. mufă pentru aparat conform EN175301-803-Forma B respectiv Formă industrială - Intrare cablu M16x1,5
opțional	Bobină electromagnetică M12-DESINA, Bobină electromagnetică M12-VDMA
Echipamente suplimentare	Conector luminos cu varistor
Protecție împotriva exploziilor opțional	ATEX Ex II 2G Ex mb IIC T5 Gb, Ex II 2D Ex mb tb IIIC T95°C IP66 Db Consum de putere 24VDC: 3,25W, 230VAC: 2,90W

Comandă pneumatică

Domeniu de presiune de comandă	4...8bar
Consum de aer	2cm³/Cursă
Viteză de comutare	Supapa principală reglabilă continuu prin duzele de strangulare ale supapei pilotului
Comandă	preferabil prin supapă pilot 5/2 căi
Schema de conectare	co-ax, (NAMUR la cerere)
Racorduri de comandă	2/4: G1/8"

Comandă hidraulică

Domeniu de presiune de comandă	4...10bar
Comandă	preferabil prin supapă pilot 4/2 căi
Racorduri de comandă	X/Y: G1/8"
Date de comandă	Diametru nominal, Racordare, Funcție NC/NO, Presiune de lucru, Debit volumic, Mediu, Temperatura mediului, Temperatura ambiantă, Tensiune nominală, Tensiune nominală Comutator de capăt de cursă, Comandă, Racord de presiune A, B sau C
Indicație de utilizare	Proiectarea tehnică a supapelor se realizează specific mediului și aplicației, ceea ce poate conduce la abateri față de indicațiile generale menționate în fișa tehnică în ceea ce privește execuția, materialele de etanșare și parametrii caracteristici. În cazul unor indicații de comandă sau date de aplicație inexacte ori incomplete există riscul unei dimensionări tehnice incorecte a supapelor pentru scopul de utilizare dorit.. Acest lucru poate avea ca urmare faptul că proprietățile fizice și/sau chimice ale materialelor sau ale etanșărilor utilizate sunt insuficiente pentru scopul de utilizare prevăzut..

© MS PROMCOM S.R.L.

Dimensiuni Funcție NC

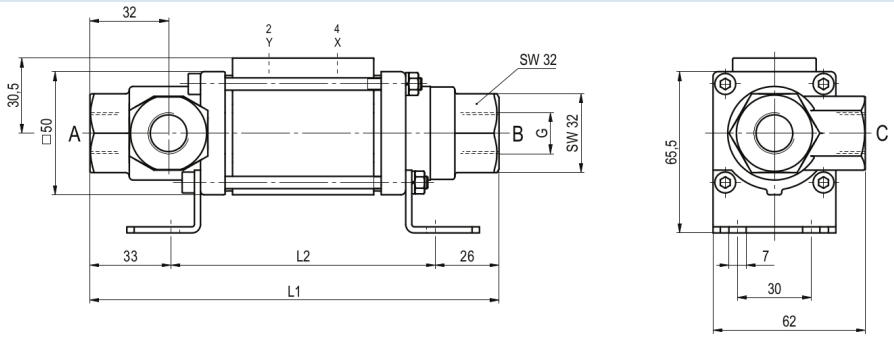

Dimensiuni Funcție NO

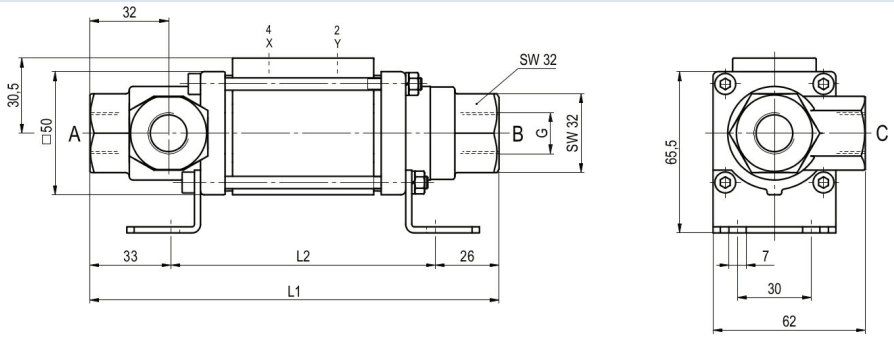

Dimensiuni Funcție NC (>63bar)

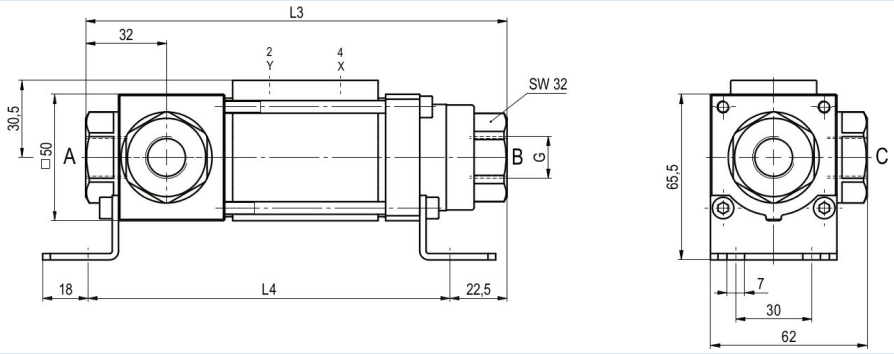

Dimensiuni Funcție NO (>63bar)

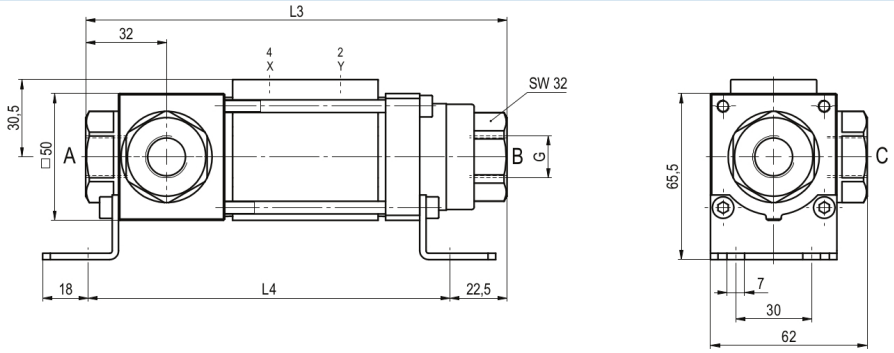

Lungimi constructive	L1	L2	L3	L4
Standard	166,5	107,5	166,5	143
cu 1/2 senzori de capăt de cursă inductivi	186,5	127,5	186,5	163

Colțarele de fixare se comandă separat

romania@promcom.eu

© MS PROMCOM S.R.L.

Supape pilot și conexiuni electrice



Supapă pilot ABS57
Supapă 5/2 căi
electropneumatic
G1/4, cu regulatoare de debit pe evacuare
p = 4...10bar

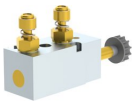

Supapă pilot VK 10
Supapă 5/2 căi
electropneumatic
G1/8, cu regulatoare de debit pe evacuare
p = 4...10bar



conexiune electrică
Bobină electromagnetică M12x1



conexiune electrică
Conector Formă B
DIN EN 175301-803
respectiv Formă industrială

Comutator de capăt de cursă



Icomatic Execuție din plastic
M12x1, DC 10...60V
AC 15...250V
-25...+85°C



Balluff Execuție metalică
M12x1, DC 10...30V
-25...+70°C

Imaginile sunt orientative
Ne rezervăm dreptul de a efectua modificări de construcție, dimensionale și de material.

© MS PROMCOM S.R.L.