Partnership. With Guarantee.

3/2-Vägs koaxialventil - pilotstyrd, DN10
Serie CVTE3

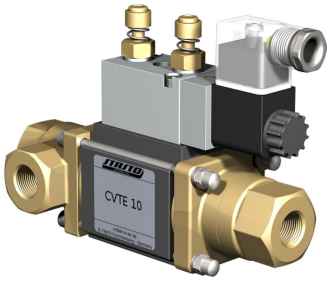

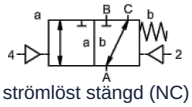

strömlöst stängd (NC)

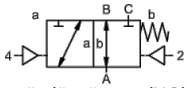

strömlöst öppen (NO)

Typbeteckning	CVTE3-10, med pilotventil CVTE3-P-10
Konstruktionstyp	3/2-vägs koaxialventil, pilotstyrd, strömlöst stängd eller strömlöst öppen
Funktionsprincip	tryckavlastad, med fjäderretur, inte överlappningsfri
Nominell diameter	DN 10mm (DN 9mm 0...100bar)
Anslutning	G1/4"...G3/4", Specialgänga på begäran
Tryckområde	0...16, 0...40, 0...63bar eller 0...100bar, A → B max. 100bar / B → A max. 16bar / A → C max. 100bar / C → A max. 63bar
Mottryck	P2 > P1, se tryckområde
Material	alternativt hus av mässing, förnicklad mässing eller rostfritt stål; Aluminium 0...63bar Ventilsäte Plast på metall, Tätningsmaterial PTFE, NBR, FPM, CR, EPDM Materialuppgifterna för utförandena avser uteslutande de ventilanslutningsdelar som kommer i kontakt med mediet
Media	gasformig - flytande - nedsmutsad - högviskös - geléartad - pastaformig
Flödesriktning	se tryckområde
Monteringssätt	Installation i styvt rörsystem, Monteringsvinkel på begäran
Monteringsläge	valfri
Vakuum Läckagegrad	< 10^{-6} mbar*l*s $^{-1}$
Kv-värde	2,5m³/h (2,1m³/h 0...100bar)
Kopplingscykler	680/min.
Omkopplingstid	PÅ 30...3000ms, STÄNGD 50...3000ms
Dämpning	PÅ/STÄNGD: genom strypning av pilotventilen
Medietemperatur	med flänsmonterad pilotventil upp till +60°C (Pilotventil utanför temperaturområdet medietemperatur max. 160°C)
Omgivningstemperatur	med flänsmonterad pilotventil upp till +50°C
Manuell nödbetjäning	via pilotventil
Godkännanden	på begäran LR/DNV/EN10204
Vikt	1,8kg
Tillval	Vakuumprovningar med certifikat, Ändlägesbrytare induktiv (Normalt stängd (NC) PNP- Icomatic/Balluf), Ändlägesbrytare induktiv NAMUR (+ Kopplingsförstärkare), Utförande ATEX Ex II 2G Ex h IIC T6...T3 Gb / Ex II 2D Ex h IIIC T-40°C...+195°C Db

+43 512 52076
austria@stasto.eu
© STASTO Automation KG

Spänningstyp	Växel- och likspänning
Standardspänning	230V/50Hz, 24VDC, tillåten spänningsvariation ±10%
Specialspänningar	på begäran
Effektförbrukning	DC: 4,8W (2,5W på begäran), AC: Åtdragningsmoment 11,0VA, Hållkraft 8,5VA
Inkopplingsgrad	100% (Kontinuerlig drift)
Kapslingsklass	IP65 enligt EN 60529 vid korrekt monterad apparatkontakt (Skydd mot damminträngning och spolvatten)
Leveransomfattning	inkl. apparatkontaktdon enligt EN175301-803-form B respektive Industriform - Kabelingång M16x1,5
valfri	Magnetspole M12-DESINA, Magnetspole M12-VDMA
Tilläggsutrustning	Lyskontakt med varistor
Explosionsskydd valfri	ATEX Ex II 2G Ex mb IIC T5 Gb, Ex II 2D Ex mb tb IIIC T95°C IP66 Db Effektförbrukning 24VDC: 3,25W, 230VAC: 2,90W

Pneumatisk styrning

Styrtryckområde	4...8bar
Luftförbrukning	2cm³/Slaglängd
Omkopplingshastighet	Huvudventilen steglöst reglerbar via pilotventilens strypningar
Styrning	företrädesvis via 5/2-vägs pilotventil
Anslutningsbild	co-ax, (NAMUR på begäran)
Styranslutningar	2/4: G1/8"

Hydraulisk styrning

Styrtryckområde	4...10bar
Styrning	företrädesvis via 4/2-vägs pilotventil
Styranslutningar	X/Y: G1/8"
Beställningsuppgifter	Nominell diameter, Anslutning, Funktion NC/NO, Drifttryck, Flödesmängd, Medium, Medietemperatur, Omgivningstemperatur, Märkspänning, Märkspänning Ändlägesbrytare, Styrning, Tryckanslutning A, B eller C
Användningsanvisning	Den tekniska dimensioneringen av ventilerna sker medium- och applikationsspecifikt, vilket kan leda till avvikelser från de allmänna uppgifter som anges i databladet avseende utförande, tätningsmaterial och karakteristiska värden. Vid oexakta eller ofullständiga beställningsuppgifter respektive applikationsdata finns risk för en tekniskt felaktig dimensionering av ventilerna för avsett användningsändamål. Detta kan medföra att de fysikaliska och/eller kemiska egenskaperna hos de använda materialen eller tätningarna är otillräckliga för det avsedda användningsändamålet.

Mått Funktion NC

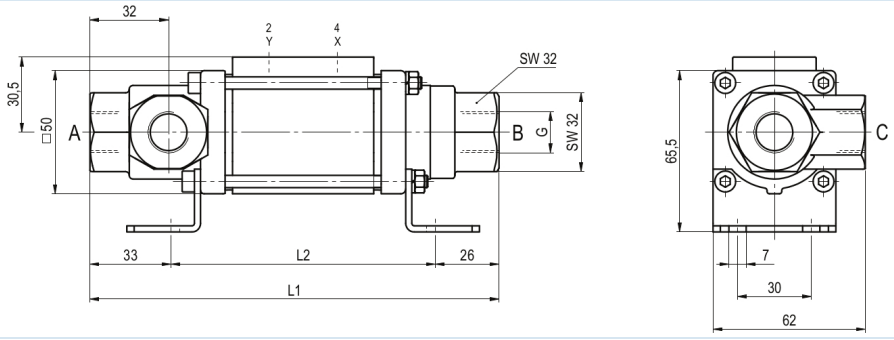

+43 512 52076
austria@stasto.eu
© STASTO Automation KG

Mått Funktion NO

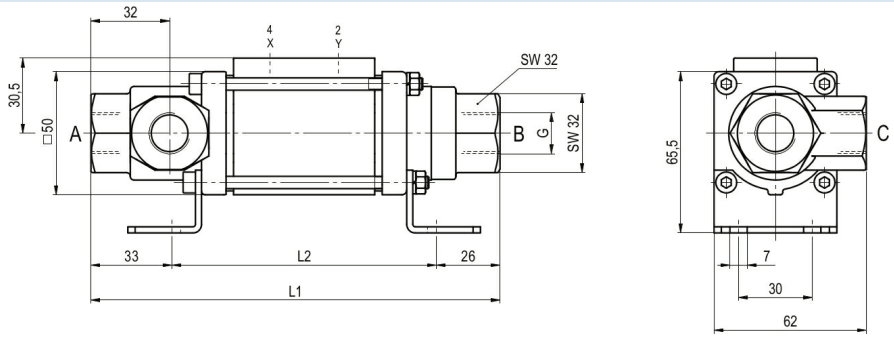

Mått Funktion NC (>63bar)

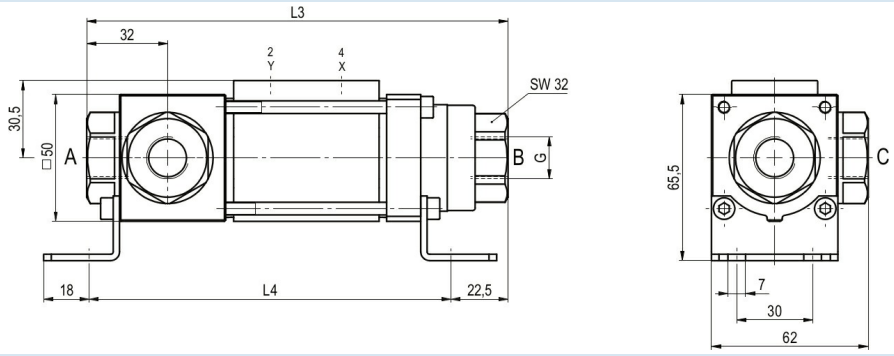

Mått Funktion NO (>63bar)

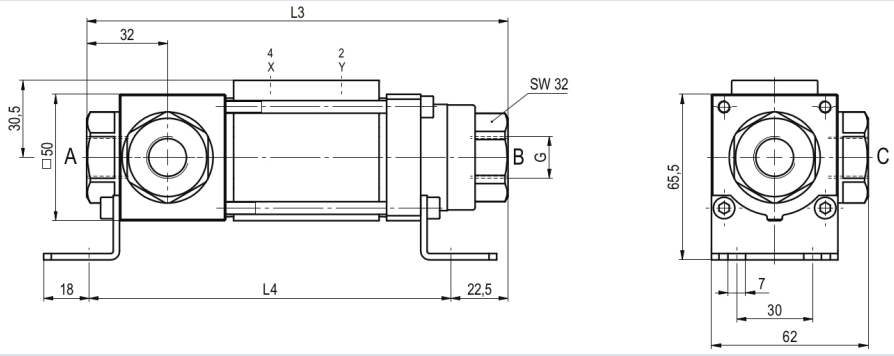

Bygglängder	L1	L2	L3	L4
Standard	166,5	107,5	166,5	143
med 1/2 induktiva ändlägesgivare	186,5	127,5	186,5	163

Monteringsvinklar beställs separat

Pilotventiler och elektriska anslutningar



Pilotventil ABS57
5/2-vägsventil
elektropneumatisk
G1/4, med avluftsstrypningar
p = 4...10bar

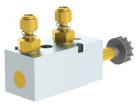

Pilotventil VK 10
5/2-vägsventil
elektropneumatisk
G1/8, med avluftsstrypningar
p = 4...10bar



elektrisk anslutning
Magnetspole M12x1



elektrisk anslutning
Form B-kontaktdon
DIN EN 175301-803
respektive Industriform

+43 512 52076
austria@stasto.eu

© STASTO Automation KG

Ändlägesbrytare



Icomatic Plastutförande
M12x1, DC 10...60V
AC 15...250V
-25...+85°C



Balluff Metallutförande
M12x1, DC 10...30V
-25...+70°C

Bilderna är inte bindande
Rätt till konstruktions-, mått- och materialändringar förbehålles

+43 512 52076
austria@stasto.eu
© STASTO Automation KG