3/2-Vejs koaksialventil - pilotstyret, DN15
Serie CVTE3/CVFE3

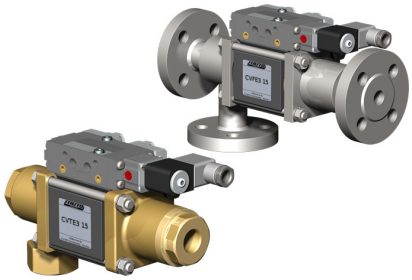

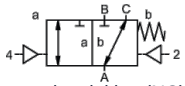

strømløst lukket (NC)

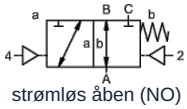

strømløs åben (NO)

Typebetegnelse	CVTE3-15, CVFE3-15, med pilotventil CVTE3-P-15, CVFE3-P-15
Konstruktionstype	3/2-vejs koaksialventil, pilotstyret, strømløst lukket eller strømløst åben
Funktionsmåde	trykløst, med fjederretur, ikke kollisionsfri
Nominel diameter	DN 15mm
Tilslutning	CVTE3: G3/8"...G3/4", CVFE3: Flanger PN16/40/100, Specialflanger og -gevind på forespørgsel
Trykområde	0...16, 0...40, 0...63 eller 0...100bar, A → B maks. 100bar / B → A maks. 16bar / A → C maks. 100bar / C → A maks. 100bar
Modtryk	P2 > P1, se trykområde
Materialer	valgfrit hus i messing, forniklet messing, forniklet stål, galvaniseret stål, ikke-jernholdigt metalfrit eller rustfrit stål Ventilsæde Plast på metal, Tætningsmaterialer PTFE, NBR, FPM, CR, EPDM Materialeangivelserne for udførelserne vedrører udelukkende de ventiltilslutningsdele, der kommer i berøring med mediet
Medier	gasformig - flydende - tilsmudset - højviskøs - geléagtig - pastaformet
Strømningsretning	se trykområde
Monteringstype	Montering i stift rørsystem, Monteringsvinkel på forespørgsel
Monteringsposition	vilkårlig
Vakuum Lækagerate	< 10 $^{-6}$ mbar*l*s $^{-1}$
Kv-værdi	5,6m³/h
Koblingscyklusser	200/min.
Omkoblingstid	TIL 50...3000ms, LUKKET 50...3000ms
Dæmpning	TIL/LUKKET: ved drosling af pilotventilen
Medietemperatur	med påflanget pilotventil op til +60°C (Pilotventil uden for temperaturområdet medietemperatur maks. 160°C)
Omgivelsestemperatur	med påflanget pilotventil op til +50°C
Manuel nødaktivering	via pilotventil
Godkendelser	på forespørgsel LR/DNV/EN10204
Vægt	CVTE3 4,5kg, CVFE3 5,3kg
Optioner	Vakuumprøvninger med certifikat, Endestopkontakt induktiv (Normalt lukket (NC) PNP- Icomatic/Balluf), Endestopkontakt induktiv NAMUR (+ Skifteforstærker), Endestopkontakt mekanisk (Skiftekontakt), Skylletilslutninger, Lækagetilslutninger, Udførelse ATEX Ex II 2G Ex h IIC T6...T3 Gb / Ex II 2D Ex h IIIC T-40°C...+195°C Db

+43 512 52076
austria@stasto.eu
© STASTO Automation KG

Spændingstype	Veksel- og jævnspænding
Standardspænding	230V/50Hz, 24VDC, till. spændingsvariation ±10%
Specialspændinger	på forespørgsel
Effektforbrug	DC: 4,8W (2,5W på forespørgsel), AC: Tilspændingsmoment 11,0VA, Holdekraft 8,5VA
Indkoblingsvarighed	100% (Kontinuerlig drift)
Kapslingsklasse	IP65 i henhold til EN 60529 ved korrekt monteret apparatstikdåse (beskyttelse mod støvindtrængning og vandstråler)
Leveringsomfang	inkl. apparatstikdåse i henhold til EN175301-803-form B hhv. Industriform - Kabelindgang M16x1,5
valgfri	Magnetspole M12-DESINA, Magnetspole M12-VDMA
Ekstraudstyr	Lysstik med varistor
Eksplosionsbeskyttelse valgfri	ATEX Ex II 2G Ex mb IIC T5 Gb, Ex II 2D Ex mb tb IIIC T95°C IP66 Db Effektforbrug 24VDC: 3,25W, 230VAC: 2,90W

Pneumatisk styring

Styretrykområde	4...8bar
Luftforbrug	11,0cm³/Slaglængde
Omskiftningshastighed	Hovedventil trinløst regulerbart via pilotventilets drosler
Styring	fortrinsvis via 5/2-vejs pilotventil
Tilslutningsdiagram	co-ax/NAMUR, (ISO 1 på forespørgsel)
Styreporte	2/4: G1/8" (G1/4" på forespørgsel)

Hydraulisk aktivering

Styretrykområde	15...30bar/30...60bar
Styring	helst via 4/2-vejs pilotventil
Styreporte	X/Y: G1/4" (NPT 1/4 på forespørgsel)

Bestillingsoplysninger	Nominel diameter, Tilslutning, Funktion NC/NO, Driftstryk, Flowmængde, Medium, Medietemperatur, Omgivelsestemperatur, Nominel spænding, Nominel spænding Endestopkontakt, Aktivering, Tryktilslutning A, B eller C
Anvendelsesbemærkning	Den tekniske dimensionering af ventilerne udføres medie- og anvendelsesspecifikt, hvilket kan medføre afvigelser fra de generelle angivelser, der er nævnt i databladet, med hensyn til udførelse, tætningsmaterialer og karakteristiske værdier. Ved unøjagtige eller ufuldstændige bestillingsoplysninger hhv. anvendelsesdata er der risiko for en teknisk dimensionering af ventilerne, som er forkert i forhold til det ønskede anvendelsesformål. Dette kan medføre, at de fysiske og/eller kemiske egenskaber for de anvendte materialer eller tætninger er utilstrækkelige til det tilsigtede anvendelsesformål.

Dimensioner CVTE3-15 Funktion NC

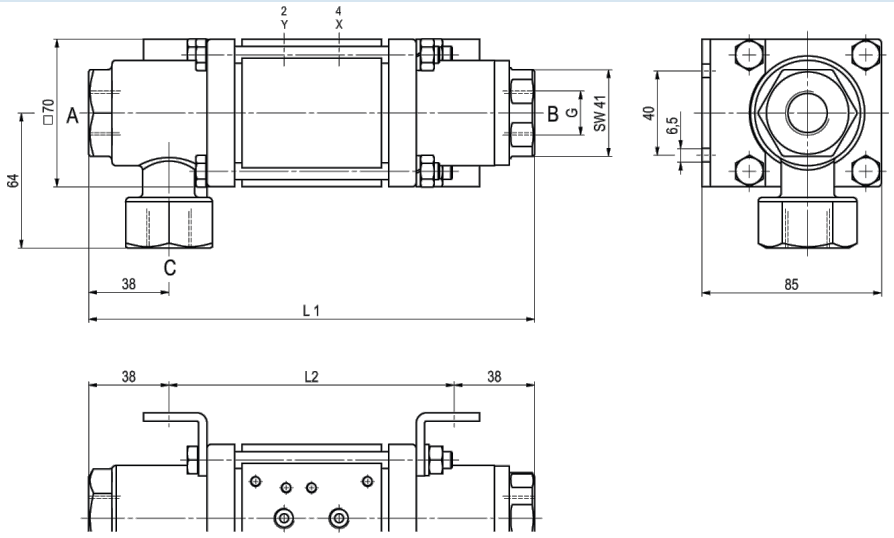

Monteringsvinkler skal bestilles separat

Dimensioner CVFE3-15 Funktion NO

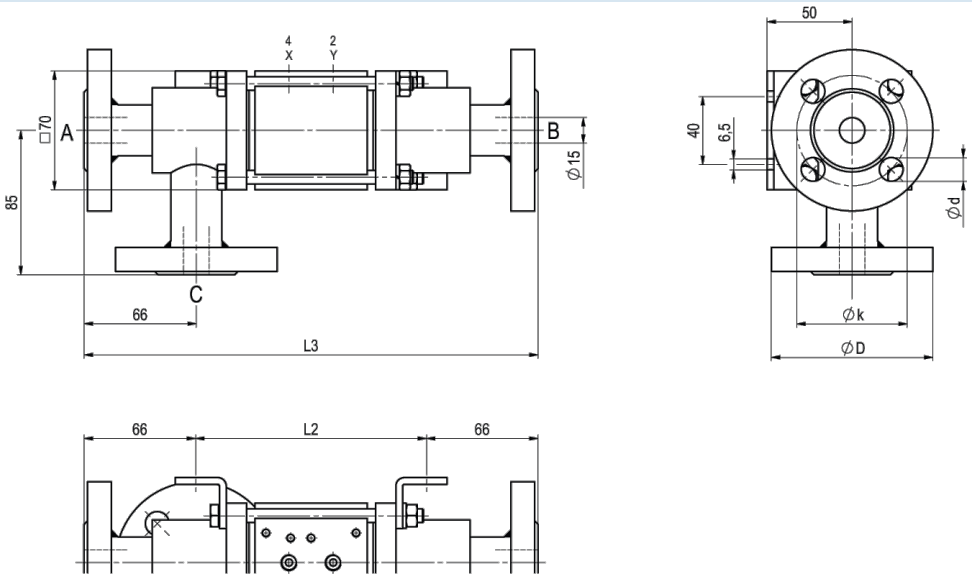

Monteringsvinkler skal bestilles separat

Indbygningslængder	L1	L2	L3
Standard	211	135	267
med 1/2 induktive endestopkontakter	237	161	293
med tryksmørehoved	244	168	300
med mekaniske endestopkontakter	237	161	293

Flange PN	DIN	ØD	Øk	Ød
16	EN 1092-1	95	65	14
40	EN 1092-1	95	65	14
100	EN 1092-1	105	75	14

+43 512 52076
austria@stasto.eu

© STASTO Automation KG

Pilotventiler



Pilotventil ABS56
5/2-vejs ventil NAMUR
elektropneumatisk
G1/4, med
udstødningsstrupninger
p = 4...10bar

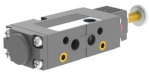

Pilotventil
5/2-vejs ventil NAMUR
elektropneumatisk
G1/8, med udstødningsstrupninger
p = 4...10bar



Pilotventil
5/2-vejs ventil ISO1
elektropneumatisk
G1/4
p = 4...10bar



Pilotventil
5/2-vejs ventil co-ax
elektropneumatisk
G1/4
p = 4...10bar

Elektriske tilslutninger



elektrisk tilslutning
Magnetspole M12x1



elektrisk tilslutning
Form B stikforbinder DIN EN 175301-803
hhv. Industriform

Endestopkontakt



Icomatic Plastudførelse
M12x1, DC 10 - 60V
AC 15...250V
-25...+85°C



Balluff Metaludførelse
M12x1, DC 10...30V
-25...+70°C



Honeywell
Skiftekontakt

Illustrationer er ikke bindende
Ret til konstruktions-, mål- og materialændringer forbeholdes

+43 512 52076
austria@stasto.eu
© STASTO Automation KG