Partnership. With Guarantee.

# Válvula coaxial de 3/2 vías - pilotado externamente, DN15
# Serie CVTE3/CVFE3

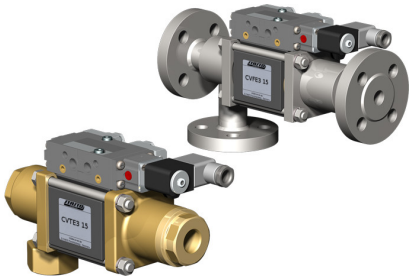

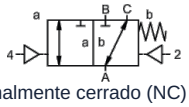


normalmente cerrado (NC) (NC)

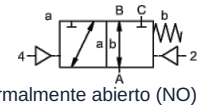


normalmente abierto (NO) (NO)

| | |
|---|---|
| Denominación de tipo | CVTE3-15, CVFE3-15, con válvula piloto CVTE3-P-15, CVFE3-P-15 |
| Tipo de construcción | Válvula coaxial de 3/2 vías, pilotado externamente, normalmente cerrado o normalmente abierto |
| Modo de funcionamiento | aliviado de presión, con retorno por resorte, no libre de solapamiento |
| Diámetro nominal | DN 15mm |
| Conexión | CVTE3: G3/8"...G3/4", CVFE3: Bridas PN16/40/100, Bridas y roscas especiales bajo pedido |
| Rango de presión | 0...16, 0...40, 0...63 o 0...100bar, A → B máx. 100bar / B → A máx. 16bar / A → C máx. 100bar / C → A máx. 100bar |
| Contrapresión | P2 > P1, ver rango de presión |
| Materiales | opcionalmente cuerpo de latón, latón niquelado, acero niquelado, acero galvanizado, sin metales no ferrosos o acero inoxidable<br>Asiento de válvula Plástico sobre metal, Materiales de sellado PTFE, NBR, FPM, CR, EPDM<br>Las indicaciones de material de las versiones se refieren exclusivamente a las piezas de conexión de la válvula en contacto con el medio. |
| Medios | gaseoso - líquido - sucio - alta viscosidad - gelatinoso - pastoso |
| Dirección de flujo | ver rango de presión |
| Tipo de fijación | Montaje en sistema de tuberías rígido, Escuadra de fijación bajo pedido |
| Posición de montaje | cualquiera |
| Vacío Tasa de fuga | < 10 $^{-6}$ mbar*l*s $^{-1}$ |
| Valor Kv | 5,6m³/h |
| Ciclos de conmutación | 200/min. |
| Tiempo de conmutación | ENCENDIDO 50...3000ms, CERRADO 50...3000ms |
| Amortiguación | ENCENDIDO/CERRADO: mediante estrangulación de la válvula piloto |
| Temperatura del medio | con válvula piloto bridada hasta +60°C (Válvula piloto fuera del rango de temperatura temperatura del medio máx. 160°C) |
| Temperatura ambiente | con válvula piloto bridada hasta +50°C |
| Accionamiento manual de emergencia | sobre válvula piloto |
| Aprobaciones | bajo pedido LR/DNV/EN10204 |
| Peso | CVTE3 4,5kg, CVFE3 5,3kg |
| Opciones | Pruebas de vacío con certificado, Final de carrera inductivo/a (Normalmente cerrado PNP- Icomatic/Balluf), Final de carrera inductivo/a NAMUR (+ Amplificador de conmutación), Final de carrera mecánico (Conmutador), Conexiones de purga, Conexiones de fuga, Versión ATEX Ex II 2G Ex h IIC T6...T3 Gb / Ex II 2D Ex h IIIC T-40°C...+195°C Db |



+43 512 52076
austria@stasto.eu
© STASTO Automation KG

| | |
|---|---|
| Tipo de tensión | Corriente alterna y continua |
| Tensión estándar | 230V/50Hz, 24VDC, fluctuación de tensión admisible ±10% |
| Tensiones especiales | bajo pedido |
| Consumo de potencia | DC: 4,8W (2,5W bajo pedido), AC: Potencia de apriete 11,0VA, Fuerza de retención 8,5VA |
| Ciclo de trabajo | 100% (Funcionamiento continuo) |
| Grado de protección | IP65 según EN 60529 con el conector del equipo montado correctamente (protección contra la entrada de polvo y agua a chorro) |
| Contenido del suministro | incl. con conector de aparato según EN175301-803-Forma B  o bien Forma industrial - Entrada de cable M16x1,5 |
| opcional | Bobina magnética M12-DESINA, Bobina magnética M12-VDMA |
| Equipamiento adicional | Conector luminoso con varistor |
| Protección contra explosiones opcional | ATEX Ex II 2G Ex mb IIC T5 Gb, Ex II 2D Ex mb tb IIIC T95°C IP66 Db<br>Consumo de potencia 24VDC: 3,25W, 230VAC: 2,90W |

## Pilotaje neumático

| | |
|---|---|
| Rango de presión de pilotaje | 4...8bar |
| Consumo de aire | 11,0cm³/Carrera |
| Velocidad de conmutación | Válvula principal regulable de forma continua mediante estranguladores de la válvula piloto |
| Control | preferiblemente mediante válvula piloto 5/2 vías |
| Diagrama de conexiones | co-ax/NAMUR, (ISO 1 bajo pedido) |
| Conexiones de pilotaje | 2/4: G1/8" (G1/4" bajo pedido) |

## Accionamiento hidráulico

| | |
|---|---|
| Rango de presión de pilotaje | 15...30bar/30...60bar |
| Control | preferiblemente mediante válvula piloto 4/2 vías |
| Conexiones de pilotaje | X/Y: G1/4" (NPT 1/4 bajo pedido) |

| | |
|---|---|
| Datos de pedido | Diámetro nominal, Conexión, Función NC/NO, Presión de funcionamiento, Caudal, Medio, Temperatura del medio, Temperatura ambiente, Tensión nominal, Tensión nominal Final de carrera, Accionamiento, Conexión de presión A, B o C |
| Nota de aplicación | El diseño técnico de las válvulas se realiza en función del medio y de la aplicación, lo que puede dar lugar a desviaciones respecto a las especificaciones generales indicadas en la hoja de datos en cuanto a ejecución, materiales de estanqueidad y parámetros característicos.. En caso de indicaciones de pedido o datos de aplicación imprecisos o incompletos, existe el riesgo de un dimensionamiento técnico incorrecto de las válvulas para el uso previsto.. Esto puede tener como consecuencia que las propiedades físicas y/o químicas de los materiales o juntas utilizados sean insuficientes para el uso previsto. |

## Dimensiones CVTE3-15 Función NC

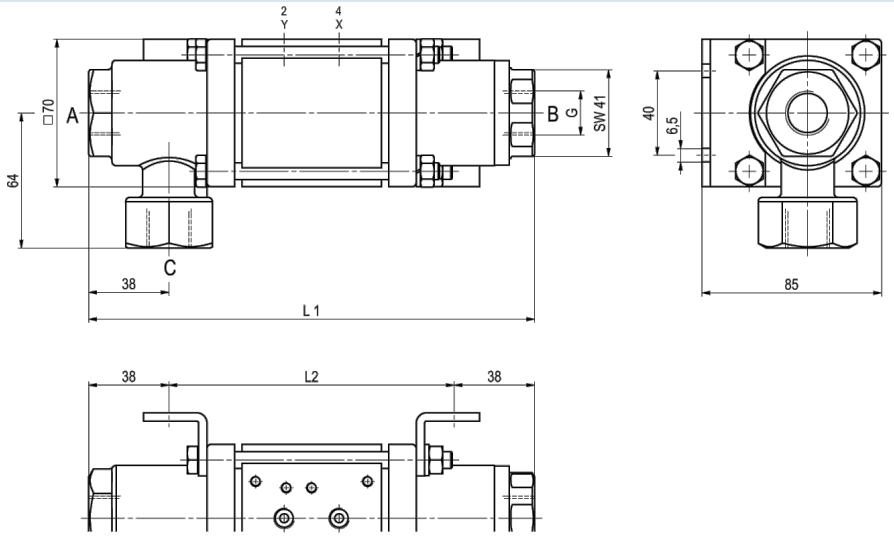


Los soportes de fijación deben pedirse por separado

## Dimensiones CVFE3-15 Función NO

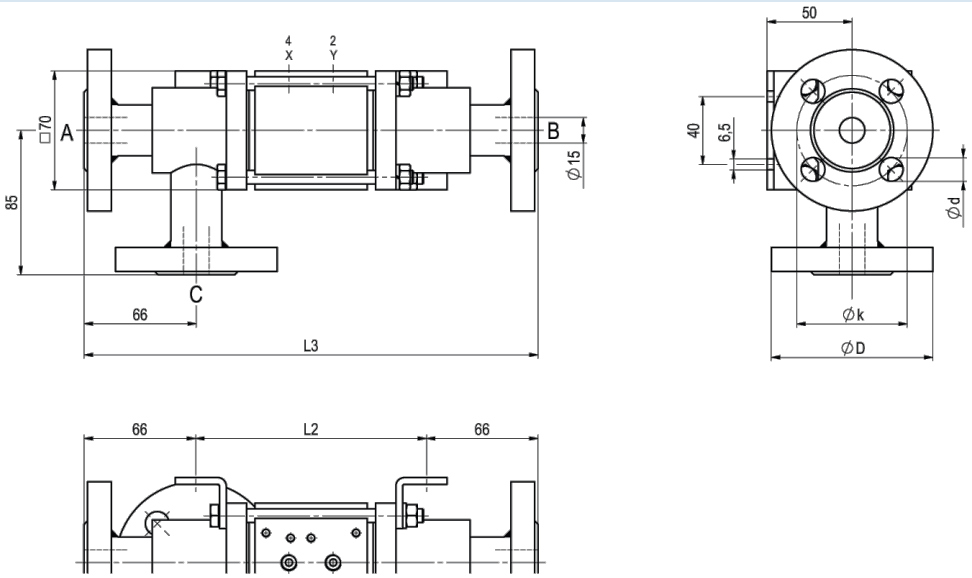


Los soportes de fijación deben pedirse por separado

| Longitudes de montaje | L1 | L2 | L3 |
|---|---|---|---|
| Estándar | 211 | 135 | 267 |
| con 1/2 finales de carrera inductivos | 237 | 161 | 293 |
| con cabezal de lubricación a presión | 244 | 168 | 300 |
| con finales de carrera mecánicos | 237 | 161 | 293 |

| Brida PN | DIN | ØD | Øk | Ød |
|---|---|---|---|---|
| 16 | EN 1092-1 | 95 | 65 | 14 |
| 40 | EN 1092-1 | 95 | 65 | 14 |
| 100 | EN 1092-1 | 105 | 75 | 14 |



+43 512 52076
austria@stasto.eu


© STASTO Automation KG

## Válvulas piloto



Válvula piloto ABS56
Válvula de 5/2 vías
NAMUR
electroneumático
G1/4, con
estranguladores de
escape
p = 4...10bar



Válvula piloto
Válvula de 5/2 vías NAMUR
electroneumático
G1/8, con estranguladores de escape
p = 4...10bar



Válvula piloto
Válvula de 5/2 vías ISO1
electroneumático
G1/4
p = 4...10bar



Válvula piloto
Válvula de 5/2 vías co-ax
electroneumático
G1/4
p = 4...10bar

## Conexiones eléctricas



conexión eléctrica
Bobina magnética M12x1



conexión eléctrica
Conector forma B DIN EN 175301-803
o bien Forma industrial

## Final de carrera



Icomatic Versión de plástico
M12x1, DC 10 - 60V
AC 15...250V
-25...+85°C



Balluff Versión metálica
M12x1, DC 10...30V
-25...+70°C



Honeywell
Conmutador

Las ilustraciones no son vinculantes
Reservado el derecho a modificaciones de diseño, dimensiones y materiales




© STASTO Automation KG