Partnership. With Guarantee.

3/2-Tiekoaksiaaliventtiili - esiohjattu, DN15
Sarja CVTE3/CVFE3

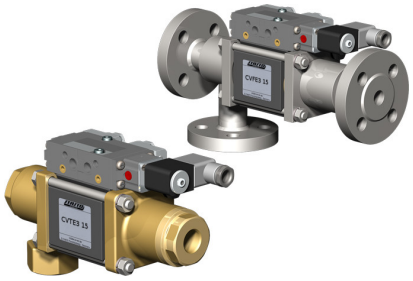

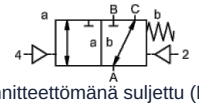

jännitteettömänä suljettu (NC)

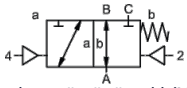

jännitteettömänä auki (NO)

Tyyppimerkintä	CVTE3-15, CVFE3-15, pilotventtiilillä CVTE3-P-15, CVFE3-P-15
Rakenne	3/2-tiekoaksiaaliventtiili, esiohjattu, jännitteetön suljettu tai jännitteetön avoin
Toimintaperiaate	paineeton, jousipalautuksella, ei päällekkäisyyksistä vapaa
Nimellishalkaisija	DN 15mm
Liitäntä	CVTE3: G3/8"...G3/4", CVFE3: Laipat PN16/40/100, Erikoislaipat ja -kierteet pyynnöstä
Painealue	0...16, 0...40, 0...63 tai 0...100bar, A → B maks. 100bar / B → A maks. 16bar / A → C maks. 100bar / C → A maks. 100bar
Vastapaine	P2 > P1, katso painealue
Materiaalit	valinnainen runko messinkiä, niklattua messinkiä, niklattua terästä, sinkittyä terästä, ei-värimetallia tai ruostumatonta terästä Venttiilin istukka Muovi metallilla, Tiivistemateriaalit PTFE, NBR, FPM, CR, EPDM Versioiden materiaalitiedot koskevat yksinomaan väliaineen kanssa kosketuksiin joutuvia venttiilin liitäntäosia
Väliaineet	kaasumainen - nesteenä oleva - likaantunut - korkeaviskoosinen - hyytelömäinen - tahnamainen
Virtaussuunta	katso painealue
Kiinnitystapa	Asennus jäykkään putkistojärjestelmään, Kiinnityskulma pyynnöstä
Asennusasento	mielivaltainen
Tyhjiö Vuotonopeus	< 10 $^{-6}$ mbar*l*s $^{-1}$
Kv-arvo	5,6m³/h
Kytkentäsyklit	200/min.
Kytkentäaika	PÄÄLLE 50...3000ms, KIINNI 50...3000ms
Vaimennus	PÄÄLLE/KIINNI: kuristamalla esiohjausventtiiliä
Aineen lämpötila	laipallisella esiohjausventtiilillä enintään +60°C (Esiohjausventtiili lämpötila-alueen ulkopuolella, väliaineen lämpötila max. 160°C)
Ympäristön lämpötila	laipallisella esiohjausventtiilillä enintään +50°C
Käsikäyttöinen hätäkäyttölaite	pilotventtiilin kautta
Hyväksynnät	pyynnöstä LR/DNV/EN10204
Paino	CVTE3 4,5kg, CVFE3 5,3kg
Vaihtoehdot	Tyhjiötestit sertifikaatilla, Rajakytkin induktiivinen (Sulkeutuva kosketin PNP- Icomatic/Balluf), Rajakytkin induktiivinen NAMUR (+ Kytkentävahvistin), Rajakytkin mekaaninen (Vaihtokosketin), Huuhteluliitännät, Vuotoliitännät, Versio ATEX Ex II 2G Ex h IIC T6...T3 Gb / Ex II 2D Ex h IIIC T-40°C...+195°C Db

+43 512 52076
austria@stasto.eu
© STASTO Automation KG

Jännitelaji	Vaihto- ja tasajännite
Vakiojännite	230V/50Hz, 24VDC, sallittu jännitevaihtelu ±10%
Erikoisjännitteet	pyynnöstä
Tehonkulutus	DC: 4,8W (2,5W pyynnöstä), AC: Kiristysteho 11,0VA, Pitovoima 8,5VA
Käyttöaste	100% (Jatkuva käyttö)
Suojausluokka	IP65 standardin EN 60529 mukaan asianmukaisesti asennetulla laitepistorasialla (suojaus pölyn tunkeutumista ja vesisuihkuja vastaan)
Toimitussisältö	sis. laitepistorasia mukana EN175301-803-muodon B mukaan tai vastaavasti Teollisuusmuoto - Kaapeliläpivienti M16x1,5
valinnainen	Magneettikela M12-DESINA, Magneettikela M12-VDMA
Lisävarusteet	Valopistoke varistorilla
Räjähdyssuojaus valinnainen	ATEX Ex II 2G Ex mb IIC T5 Gb, Ex II 2D Ex mb tb IIIC T95°C IP66 Db Tehonkulutus 24VDC: 3,25W, 230VAC: 2,90W

Pneumaattinen ohjaus

Ohjauspainealue	4...8bar
Ilmantarve	11,0cm³/Isku
Kytkentänopeus	Pääventtiili portaattomasti säädettävissä pilottiventtiilin kuristimien kautta
Ohjaus	mieluiten 5/2-tiepilottiventtiilin kautta
Liitäntäkuva	co-ax/NAMUR, (ISO 1 pyynnöstä)
Ohjausliitännät	2/4: G1/8" (G1/4" pyynnöstä)

Hydraulinen ohjaus

Ohjauspainealue	15...30bar/30...60bar
Ohjaus	mieluiten 4/2-tie pilottiventtiilin kautta
Ohjausliitännät	X/Y: G1/4" (NPT 1/4 pyynnöstä)

Tilaustiedot	Nimellishalkaisija, Liitäntä, Toiminto NC/NO, Käyttöpaine, Virtausmäärä, Aineväliaine, Aineen lämpötila, Ympäristön lämpötila, Nimellisjännite, Nimellisjännite Rajakytkin, Ohjaus, Paineportti A, B tai C
Käyttöohje	Venttiilien tekninen mitoitus tehdään väliaine- ja käyttökohdekohtaisesti, mikä voi johtaa poikkeamiin tietolehdessä ilmoitetuista yleisistä tiedoista rakenteen, tiivistemateriaalien ja tunnuslukujen osalta. Epätarkkojen tai puutteellisten tilaus- tai sovellustietojen yhteydessä on olemassa vaara, että venttiilit mitoitetaan teknisesti väärin haluttuun käyttötarkoitukseen nähden.. Tämä voi johtaa siihen, että käytettyjen materiaalien tai tiivisteiden fysikaaliset ja/tai kemialliset ominaisuudet ovat riittämättömät aiottuun käyttötarkoitukseen nähden.

Mitat CVTE3-15 Toiminto NC

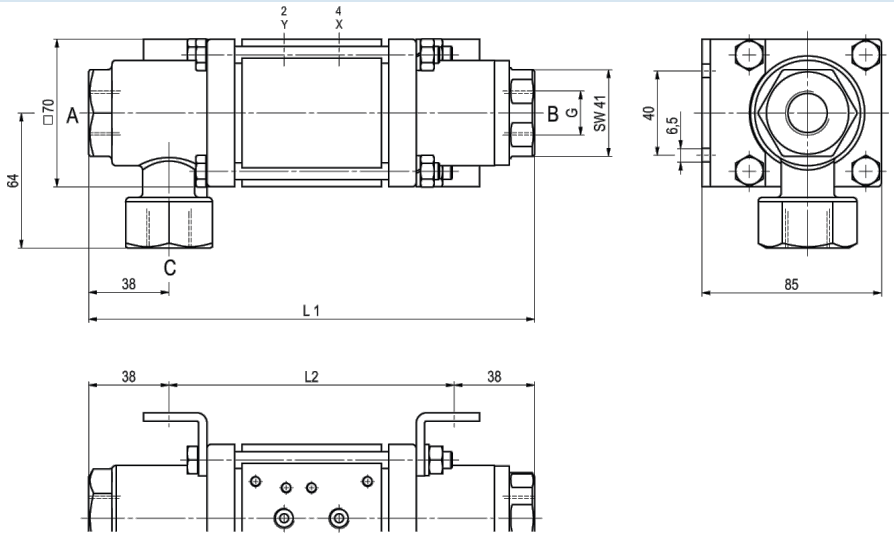

Kiinnityskulmat tilattava erikseen

Mitat CVFE3-15 Toiminto NO

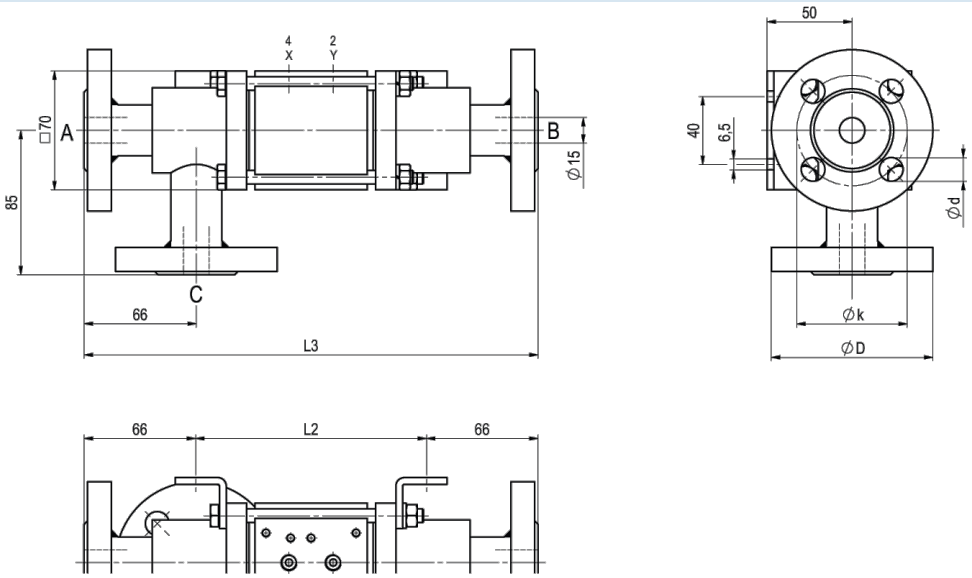

Kiinnityskulmat tilattava erikseen

Asennuspituudet	L1	L2	L3
Vakio	211	135	267
1/2 induktiivisilla rajakytkimillä	237	161	293
painevoitelupäällä varustettu	244	168	300
mekaanisilla rajakytkimillä	237	161	293

Laippa PN	DIN	ØD	Øk	Ød
16	EN 1092-1	95	65	14
40	EN 1092-1	95	65	14
100	EN 1092-1	105	75	14

+43 512 52076
austria@stasto.eu

© STASTO Automation KG

Esiohjatut venttiilit



Esiohjausventtiili
ABS56
5/2-tieventtiili NAMUR
sähköpneumaattinen
G1/4, poistoilman
kuristimilla
p = 4...10bar

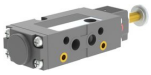

Esiohjausventtiili
5/2-tieventtiili NAMUR
sähköpneumaattinen
G1/8, poistoilman kuristimilla
p = 4...10bar



Esiohjausventtiili
5/2-tieventtiili ISO1
sähköpneumaattinen
G1/4
p = 4...10bar



Esiohjausventtiili
5/2-tieventtiili co-ax
sähköpneumaattinen
G1/4
p = 4...10bar

Sähköliitännät



sähköliitäntä
Magneettikela M12x1



sähköliitäntä
Form B -liitin DIN EN 175301-803
tai vastaavasti Teollisuusmuoto

Rajakytkin



Icomatic Muoviversio
M12x1, DC 10 - 60V
AC 15...250V
-25...+85°C



Balluff Metalliversio
M12x1, DC 10...30V
-25...+70°C



Honeywell
Vaihtokosketin

Kuvat eivät ole sitovia
Oikeus rakenne-, mitta- ja materiaalimuutoksiin pidätetään

+43 512 52076
austria@stasto.eu
© STASTO Automation KG