Partnership. With Guarantee.

Distributeur coaxial 3/2 voies - piloté(e), DN15
Série CVTE3/CVFE3

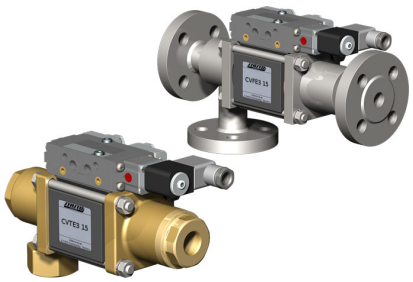

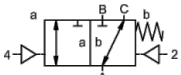

normalement fermé (NF) (NC)

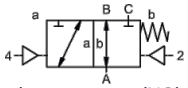

normalement ouvert (NO) (NO)

Désignation du type	CVTE3-15, CVFE3-15, avec distributeur pilote CVTE3-P-15, CVFE3-P-15
Type de construction	Distributeur coaxial 3/2 voies, piloté(e), normalement fermé hors tension ou normalement ouvert hors tension
Mode de fonctionnement	décompressé, avec rappel par ressort, pas sans chevauchement
Diamètre nominal	DN 15mm
Raccordement	CVTE3: G3/8"...G3/4", CVFE3: Brides PN16/40/100, Brides et filetages spéciaux sur demande
Plage de pression	0...16, 0...40, 0...63 ou 0...100bar, A → B max. 100bar / B → A max. 16bar / A → C max. 100bar / C → A max. 100bar
Contre-pression	P2 > P1, voir plage de pression
Matériaux	au choix corps en laiton, laiton nickelé, acier nickelé, acier zingué, sans métaux non ferreux ou acier inoxydable Siège de soupape Plastique sur métal, Matériaux d'étanchéité PTFE, NBR, FPM, CR, EPDM Les indications de matériaux des versions se rapportent exclusivement aux pièces de raccordement de vanne en contact avec le fluide
Fluides	gazeux - liquide - encrassé - haute viscosité - gélatineux - en pâte
Sens d'écoulement	voir plage de pression
Type de fixation	Montage dans un système de tuyauterie rigide, Équerre de fixation sur demande
Position de montage	au choix
Vide Taux de fuite	< 10^{-6} mbar*l*s^{-1}
Valeur Kv	5,6m³/h
Cycles de commutation	200/min.
Temps de commutation	MARCHE 50...3000ms, FERMÉ 50...3000ms
Amortissement	MARCHE/FERMÉ: par étranglement du distributeur pilote
Température du fluide	avec distributeur pilote à bride jusqu'à +60°C (Valve pilote en dehors de la plage de température, température du fluide max. 160°C)
Température ambiante	avec distributeur pilote à bride jusqu'à +50°C
Commande manuelle de secours	via la valve pilote
Réceptions	sur demande LR/DNV/EN10204
Poids	CVTE3 4,5kg, CVFE3 5,3kg
Options	Essais de vide avec certificat, Fin de course inductif (Normalement fermé (NC) PNP- Icomatic/Balluf), Fin de course inductif NAMUR (+ Amplificateur de commutation), Fin de course mécanique (Inverseur), Raccords de rinçage, Raccords de fuite, Version ATEX Ex II 2G Ex h IIC T6...T3 Gb / Ex II 2D Ex h IIIC T-40°C...+195°C Db

+43 512 52076
austria@stasto.eu
© STASTO Automation KG

Type de tension	Tension alternative et continue
Tension standard	230V/50Hz, 24VDC, fluctuation de tension admissible ±10%
Tensions spéciales	sur demande
Consommation électrique	DC: 4,8W (2,5W sur demande), AC: Puissance de serrage 11,0VA, Force de maintien 8,5VA
Facteur de marche	100% (Service continu)
Indice de protection	IP65 selon EN 60529 avec connecteur d'appareil correctement monté (protection contre la pénétration de poussière et les jets d'eau)
Contenu de la livraison	incl. prise d'appareil selon EN175301-803-Forme B ou plutôt Forme industrielle - Entrée de câble M16x1,5
en option	Bobine électromagnétique M12-DESINA, Bobine électromagnétique M12-VDMA
Équipements supplémentaires	Connecteur lumineux avec varistor
Protection antidéflagrante en option	ATEX Ex II 2G Ex mb IIC T5 Gb, Ex II 2D Ex mb tb IIIC T95°C IP66 Db Consommation électrique 24VDC: 3,25W, 230VAC: 2,90W

Commande pneumatique

Plage de pression de pilotage	4...8bar
Consommation d'air	11,0cm³/Course
Vitesse de commutation	Valve principal réglable en continu via les étranglements du distributeur pilote
Commande	de préférence via un distributeur pilote 5/2 voies
Schéma de raccordement	co-ax/NAMUR, (ISO 1 sur demande)
Raccords de pilotage	2/4: G1/8" (G1/4" sur demande)

Commande hydraulique

Plage de pression de pilotage	15...30bar/30...60bar
Commande	de préférence via un distributeur pilote 4/2 voies
Raccords de pilotage	X/Y: G1/4" (NPT 1/4 sur demande)

Informations de commande	Diamètre nominal, Raccordement, Fonction NC/NO, Pression de service, Débit, Fluide, Température du fluide, Température ambiante, Tension nominale, Tension nominale Fin de course, Commande, Raccord de pression A, B ou C
Indication d'application	Le dimensionnement technique des vannes est effectué en fonction du fluide et de l'application, ce qui peut entraîner des écarts par rapport aux indications générales mentionnées sur la fiche technique concernant l'exécution, les matériaux d'étanchéité et les caractéristiques.. En cas d'indications de commande ou de données d'application imprécises ou incomplètes, il existe un risque de dimensionnement technique des vannes incorrect pour l'utilisation prévue. Cela peut avoir pour conséquence que les propriétés physiques et/ou chimiques des matériaux ou des joints utilisés soient insuffisantes pour l'usage prévu.

© STASTO Automation KG

Dimensions CVTE3-15 Fonction NC

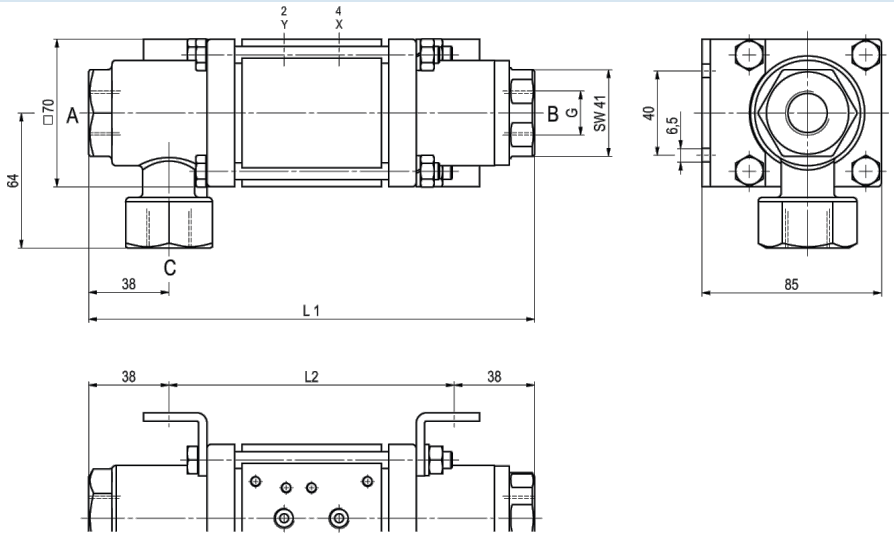

Les équerres de fixation doivent être commandées séparément

Dimensions CVFE3-15 Fonction NO

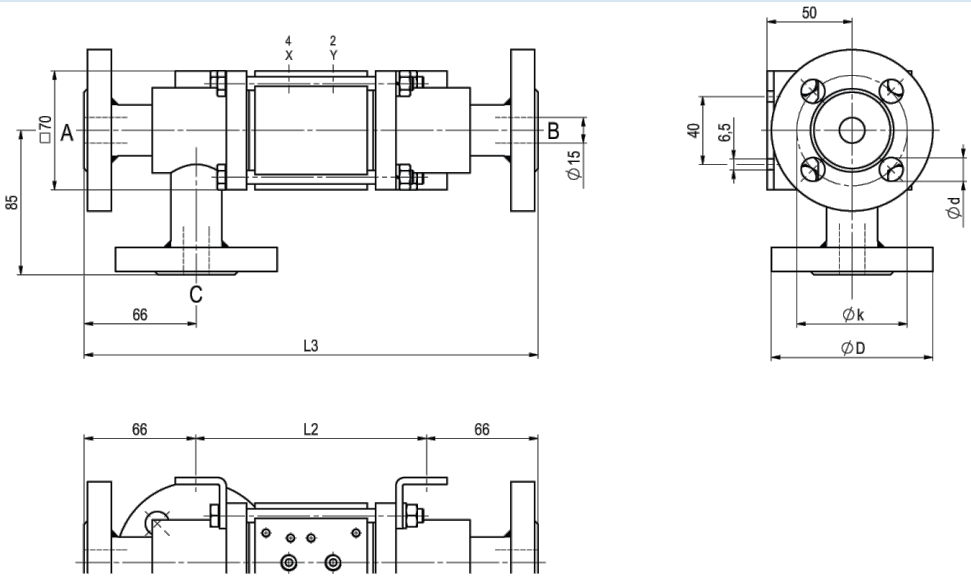

Les équerres de fixation doivent être commandées séparément

Longueurs de construction	L1	L2	L3
Standard	211	135	267
avec 1/2 fins de course inductifs	237	161	293
avec tête de lubrification sous pression	244	168	300
avec fins de course mécaniques	237	161	293

Bride PN	DIN	ØD	Øk	Ød
16	EN 1092-1	95	65	14
40	EN 1092-1	95	65	14
100	EN 1092-1	105	75	14

+43 512 52076
austria@stasto.eu

© STASTO Automation KG

Distributeurs pilotés



Distributeur pilote
ABS56
Distributeur 5/2 voies
NAMUR
électropneumatique
G1/4, avec étrangleurs
d'échappement
p = 4...10bar



Distributeur pilote
Distributeur 5/2 voies NAMUR
électropneumatique
G1/8, avec étrangleurs d'échappement
p = 4...10bar



Distributeur pilote
Distributeur 5/2 voies ISO1
électropneumatique
G1/4
p = 4...10bar



Distributeur pilote
Distributeur 5/2 voies co-ax
électropneumatique
G1/4
p = 4...10bar

Raccordements électriques



raccordement électrique
Bobine M12x1



raccordement électrique
Connecteur forme B DIN EN 175301-803
ou plutôt Forme industrielle

Fin de course



Icomatic Version en plastique
M12x1, DC 10 - 60V
AC 15...250V
-25...+85°C



Balluff Version métallique
M12x1, DC 10...30V
-25...+70°C



Honeywell
Inverseur

Illustrations non contractuelles
Sous réserve de modifications de conception, de dimensions et de matériaux

© STASTO Automation KG