Valvola coassiale 3/2 vie - pilotato esternamente, DN15
Serie CVTE3/CVFE3

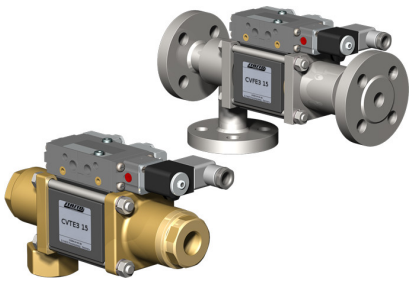

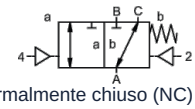

normalmente chiuso (NC) (NC)

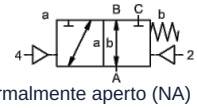

normalmente aperto (NA) (NO)

Denominazione del tipo	CVTE3-15, CVFE3-15, con valvola pilota CVTE3-P-15, CVFE3-P-15
Tipo di costruzione	Valvola coassiale 3/2 vie, pilotato esternamente, normalmente chiuso o normalmente aperto
Funzionamento	scaricato in pressione, con ritorno a molla, non privo di sovrapposizioni
Diametro nominale	DN 15mm
Connessione	CVTE3: G3/8"...G3/4", CVFE3: Flange PN16/40/100, Flange e filettature speciali su richiesta
Campo di pressione	0...16, 0...40, 0...63 oppure 0...100bar, A → B max. 100bar / B → A max. 16bar / A → C max. 100bar / C → A max. 100bar
Contropressione	P2 > P1, vedere campo di pressione
Materiali	a scelta corpo in ottone, ottone nichelato, acciaio nichelato, acciaio zincato, privo di metalli non ferrosi oppure acciaio inox Sede valvola Plastica su metallo, Materiali di tenuta PTFE, NBR, FPM, CR, EPDM Le indicazioni sui materiali delle versioni si riferiscono esclusivamente alle parti di collegamento della valvola a contatto con il fluido.
Fluidi	gassoso - liquido - sporco - ad alta viscosità - gelatinoso - pastoso
Direzione del flusso	vedere campo di pressione
Tipo di fissaggio	Installazione in sistema di tubazioni rigido, Staffa di fissaggio su richiesta
Posizione di montaggio	a piacere
Vuoto Tasso di perdita	< 10^{-6} mbar*l*s^{-1}
Valore Kv	5,6m³/h
Cicli di commutazione	200/min.
Tempo di commutazione	SU 50...3000ms, CHIUSO 50...3000ms
Smorzamento	SU/CHIUSO: tramite strozzamento della valvola pilota
Temperatura del fluido	con valvola pilota flangiata fino a +60°C (Valvola pilota al di fuori del campo di temperatura temperatura del fluido max. 160°C)
Temperatura ambiente	con valvola pilota flangiata fino a +50°C
Azionamento manuale di emergenza	tramite valvola pilota
Collaudi	su richiesta LR/DNV/EN10204
Peso	CVTE3 4,5kg, CVFE3 5,3kg
Opzioni	Prove-vuoto con certificato, Finecorsa induttivo (Normalmente chiuso (NC) PNP- Icomatic/Balluf), Finecorsa induttivo NAMUR (+ Amplificatore di commutazione), Finecorsa meccanico (Deviatore), Attacchi di lavaggio, Attacchi di scarico perdite, Versione ATEX Ex II 2G Ex h IIC T6...T3 Gb / Ex II 2D Ex h IIIC T-40°C...+195°C Db

+43 512 52076
austria@stasto.eu
© STASTO Automation KG

Tipo di tensione	Tensione alternata e continua
Tensione standard	230V/50Hz, 24VDC, fluttuazione di tensione ammessa ±10%
Tensioni speciali	su richiesta
Assorbimento di potenza	DC: 4,8W (2,5W su richiesta), AC: Potenza di serraggio 11,0VA, Forza di tenuta 8,5VA
Ciclo di lavoro	100% (Funzionamento continuo)
Grado di protezione	IP65 secondo EN 60529 con presa per apparecchi correttamente montata (protezione contro l'ingresso di polvere e getti d'acqua)
Fornitura inclusa	incl. presa per dispositivo secondo EN175301-803-Forma B ovvero Forma industriale - Ingresso cavo M16x1,5
opzionale	Bobina magnetica M12-DESINA, Bobina magnetica M12-VDMA
Accessori aggiuntivi	Connettore luminoso con varistore
Protezione antideflagrante opzionale	ATEX Ex II 2G Ex mb IIC T5 Gb, Ex II 2D Ex mb tb IIIC T95°C IP66 Db Assorbimento di potenza 24VDC: 3,25W, 230VAC: 2,90W

Comando pneumatico

Campo di pressione di pilotaggio	4...8bar
Consumo d'aria	11,0cm³/Corsa
Velocità di commutazione	Valvola principale regolabile in modo continuo tramite gli strozzatori della valvola pilota
Comando	preferibilmente tramite valvola pilota 5/2 vie
Schema di collegamento	co-ax/NAMUR, (ISO 1 su richiesta)
Attacchi di pilotaggio	2/4: G1/8" (G1/4" su richiesta)

Comando idraulico

Campo di pressione di pilotaggio	15...30bar/30...60bar
Comando	preferibilmente tramite valvola pilota 4/2 vie
Attacchi di pilotaggio	X/Y: G1/4" (NPT 1/4 su richiesta)

Dati per l'ordine	Diametro nominale, Connessione, Funzione NC/NO, Pressione di esercizio, Portata, Fluido, Temperatura del fluido, Temperatura ambiente, Tensione nominale, Tensione nominale Finecorsa, Comando, Attacco di pressione A, B o C
Nota applicativa	Il dimensionamento tecnico delle valvole viene effettuato in funzione del fluido e dell'applicazione, il che può comportare scostamenti rispetto alle indicazioni generali riportate nella scheda tecnica per quanto riguarda esecuzione, materiali di tenuta e parametri caratteristici.. In caso di indicazioni d'ordine o dati applicativi imprecisi o incompleti sussiste il rischio di un dimensionamento tecnico delle valvole non corretto per l'impiego previsto. Ciò può comportare che le proprietà fisiche e/o chimiche dei materiali o delle guarnizioni utilizzati siano insufficienti per l'impiego previsto..

© STASTO Automation KG

Dimensioni CVTE3-15 Funzione NC

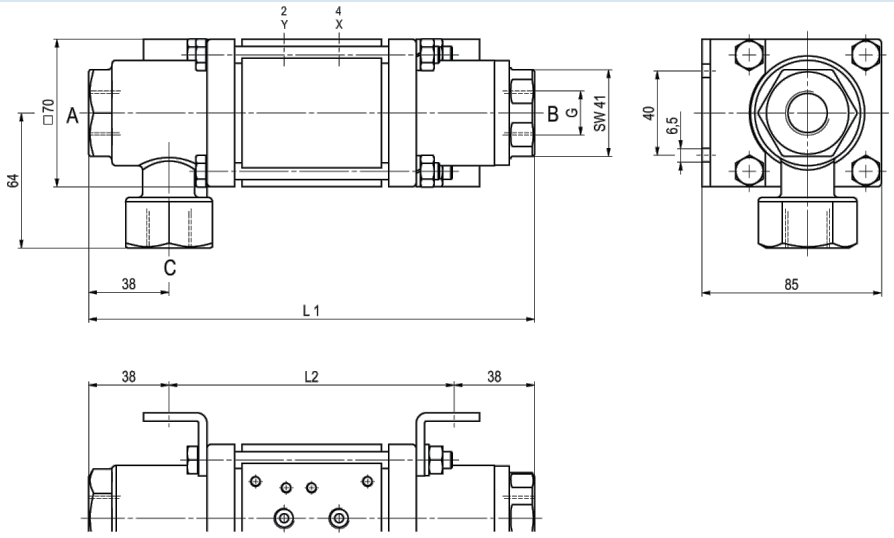

Le staffe di fissaggio devono essere ordinate separatamente

Dimensioni CVFE3-15 Funzione NO

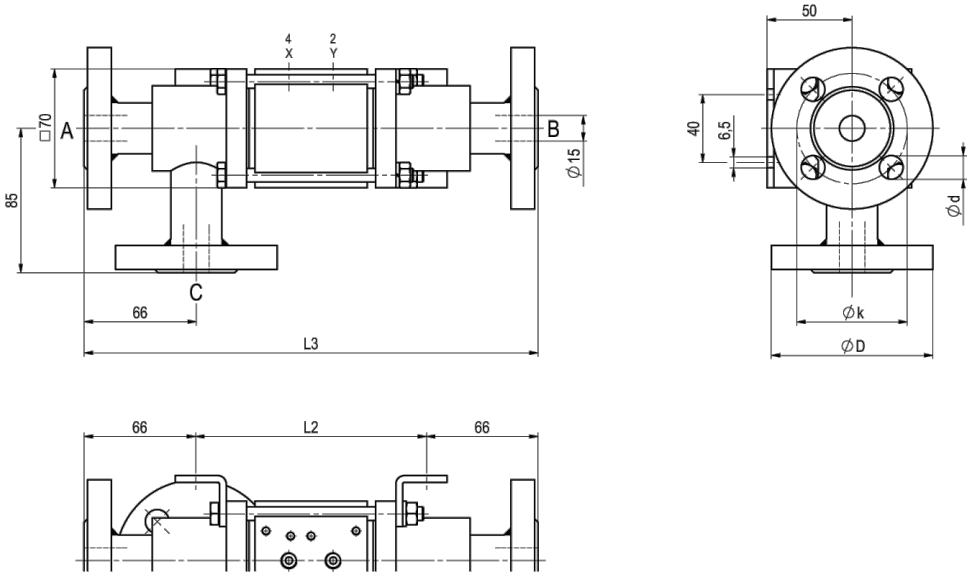

Le staffe di fissaggio devono essere ordinate separatamente

Lunghezze costruttive	L1	L2	L3
Standard	211	135	267
con 1/2 finecorsa induttivi	237	161	293
con testina di lubrificazione a pressione	244	168	300
con finecorsa meccanici	237	161	293

Flangia PN	DIN	ØD	Øk	Ød
16	EN 1092-1	95	65	14
40	EN 1092-1	95	65	14
100	EN 1092-1	105	75	14

+43 512 52076
austria@stasto.eu

© STASTO Automation KG

Valvole pilota



Valvola pilota ABS56
Valvola 5/2 vie NAMUR
elettropneumatico
G1/4, con strozzatori di scarico aria
p = 4...10bar

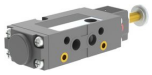

Valvola pilota
Valvola 5/2 vie NAMUR
elettropneumatico
G1/8, con strozzatori di scarico aria
p = 4...10bar



Valvola pilota
Valvola 5/2 vie ISO1
elettropneumatico
G1/4
p = 4...10bar



Valvola pilota
Valvola 5/2 vie co-ax
elettropneumatico
G1/4
p = 4...10bar

Collegamenti elettrici



collegamento elettrico
Bobina elettromagnetica M12x1



collegamento elettrico
Connettore forma B DIN EN 175301-803
ovvero Forma industriale

Finecorsa



Icomatic Versione in plastica
M12x1, DC 10 - 60V
AC 15...250V
-25...+85°C



Balluff Versione in metallo
M12x1, DC 10...30V
-25...+70°C



Honeywell
Deviatore

Immagini non vincolanti
Con riserva di modifiche costruttive, dimensionali e dei materiali.

© STASTO Automation KG