Partnership. With Guarantee.

3/2-Veis koaksialventil - pilotstyrt, DN15
Serie CVTE3/CVFE3

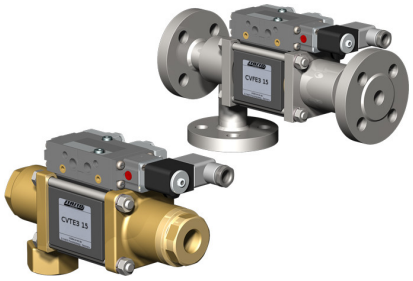

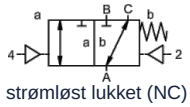

strømløst lukket (NC)

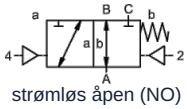

strømløs åpen (NO)

Typebetegnelse	CVTE3-15, CVFE3-15, med pilotventil CVTE3-P-15, CVFE3-P-15
Konstruksjonstype	3/2-veis koaksialventil, pilotstyrt, strømløst lukket eller strømløst åpen
Funksjonsmåte	trykkavlastet, med fjærretur, ikke overlappfri
Nominell diameter	DN 15mm
Tilkobling	CVTE3: G3/8"...G3/4", CVFE3: Flenser PN16/40/100, Spesialflenser og -gjenger på forespørsel
Trykkområde	0...16, 0...40, 0...63 eller 0...100bar, A → B maks. 100bar / B → A maks. 16bar / A → C maks. 100bar / C → A maks. 100bar
Mottrykk	P2 > P1, se trykkområde
Materialer	valgfritt hus messing, forniklet messing, forniklet stål, forsinket stål, ikke-jernholdig metallfri eller rustfritt stål Ventilsete Plast på metall, Tetningsmaterialer PTFE, NBR, FPM, CR, EPDM Materialangivelsene for utførelsene gjelder utelukkende ventiltilkoblingsdelene som kommer i berøring med mediet
Medier	gassformig - flytende - tilsmusset - høyviskøs - geléaktig - pastaformet
Strømningsretning	se trykkområde
Monteringstype	Montering i stivt rørsystem, Monteringsvinkel på forespørsel
Monteringsposisjon	valgfri
Vakuum Lekkasjerate	< 10 $^{-6}$ mbar*l*s $^{-1}$
Kv-verdi	5,6m³/h
Koblingssykluser	200/min.
Omkoblingstid	PÅ 50...3000ms, PÅLUKKET 50...3000ms
Demping	PÅ/PÅLUKKET: ved struping av pilotventilen
Mediatemperatur	med påflenset pilotventil opptil +60°C (Pilotventil utenfor temperaturområdet medietemperatur maks. 160°C)
Omgivelsestemperatur	med påflenset pilotventil opptil +50°C
Manuell nødbetjening	via pilotventil
Godkjenninger	på forespørsel LR/DNV/EN10204
Vekt	CVTE3 4,5kg, CVFE3 5,3kg
Alternativer	Vakuumtester med sertifikat, Endebryter induktiv (Normalt lukket (NC) PNP- Icomatic/Balluf), Endebryter induktiv NAMUR (+ Signalforkerker), Endebryter mekanisk (Vekselkontakt), Spyletilkoblinger, Lekkasjetilkoblinger, Utførelse ATEX Ex II 2G Ex h IIC T6...T3 Gb / Ex II 2D Ex h IIIC T-40°C...+195°C Db

+43 512 52076
austria@stasto.eu
© STASTO Automation KG

Spenningstype	Veksel- og likespenning
Standardspenning	230V/50Hz, 24VDC, tillatt spenningsvariasjon ±10%
Spesialspenninger	på forespørsel
Effektforbruk	DC: 4,8W (2,5W på forespørsel), AC: Tiltrekkingsmoment 11,0VA, Holdekraft 8,5VA
Innkoblingsvarighet	100% (Kontinuerlig drift)
Kapslingsgrad	IP65 i henhold til EN 60529 ved korrekt montert apparatkontakt (beskyttelse mot støvinntrengning og spylevann)
Leveringsomfang	inkl. apparatkontakt (pluggkontakt) i henhold til EN175301-803-Form B evt. Industriform - Kabelinnføring M16x1,5
valgfri	Magnetspole M12-DESINA, Magnetspole M12-VDMA
Tilleggsutstyr	Lysplugg med varistor
Eksplosjonsbeskyttelse valgfri	ATEX Ex II 2G Ex mb IIC T5 Gb, Ex II 2D Ex mb tb IIIC T95°C IP66 Db Effektforbruk 24VDC: 3,25W, 230VAC: 2,90W

Pneumatisk styring

Styretrykkområde	4...8bar
Luftforbruk	11,0cm³/Slaglengde
Koblingshastighet	Hovedventil trinnløst regulerbart via strupeventiler på pilotventilen
Styring	fortrinnsvis via 5/2-veis pilotventil
Tilkoblingsskjema	co-ax/NAMUR, (ISO 1 på forespørsel)
Styreporter	2/4: G1/8" (G1/4" på forespørsel)

Hydraulisk styring

Styretrykkområde	15...30bar/30...60bar
Styring	fortrinnsvis via 4/2-veis pilotventil
Styreporter	X/Y: G1/4" (NPT 1/4 på forespørsel)

Bestillingsopplysninger	Nominell diameter, Tilkobling, Funksjon NC/NO, Driftstrykk, Gjennomstrømningsmengde, Medium, Mediatemperatur, Omgivelsestemperatur, Nominell spenning, Nominell spenning Endebryter, Aktivering, Trykktilkobling A, B eller C
Bruksanvisning	Den tekniske dimensjoneringen av ventilene utføres medie- og applikasjonsspesifikt, noe som kan føre til avvik fra de generelle opplysningene som er angitt i databladet med hensyn til utførelse, tetningsmaterialer og karakteristiske verdier. Ved unøyaktige eller ufullstendige bestillingsopplysninger eller applikasjonsdata foreligger det risiko for feil teknisk dimensjonering av ventilene for ønsket bruksformål. Dette kan medføre at de fysiske og/eller kjemiske egenskapene til de benyttede materialene eller tetningene er utilstrekkelige for det tiltenkte bruksformålet.

Dimensjoner CVTE3-15 Funksjon NC

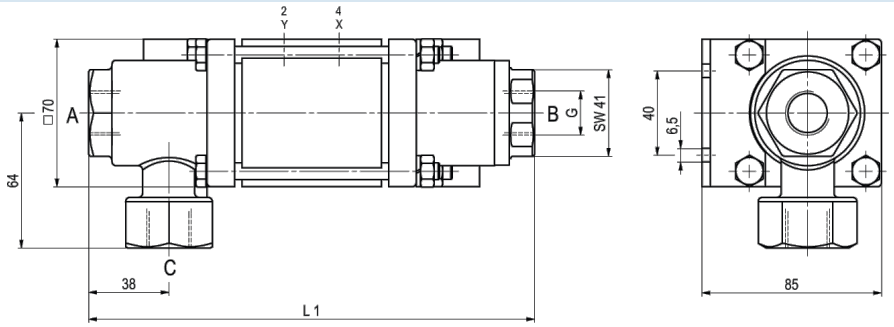

Monteringsvinkler må bestilles separat

Dimensjoner CVFE3-15 Funksjon NO

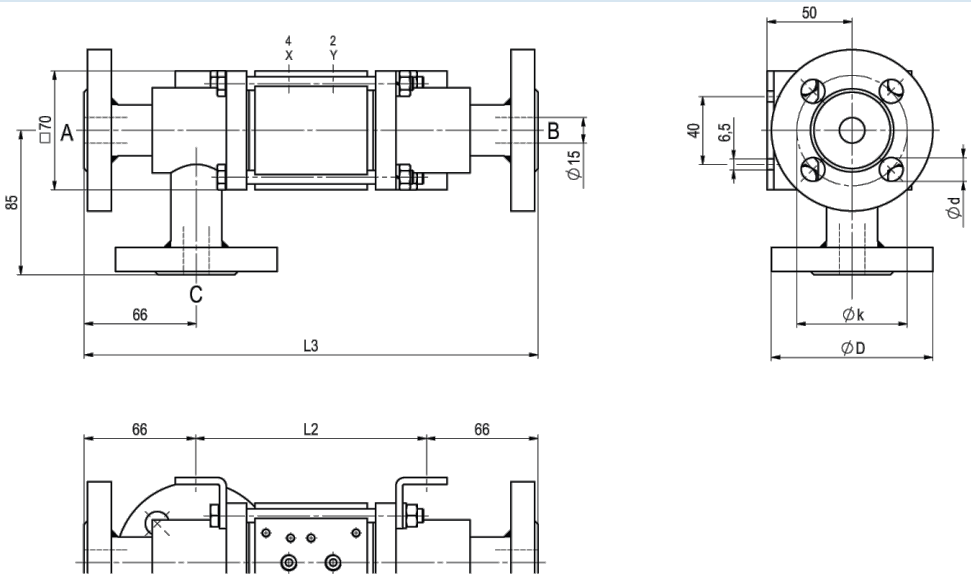

Monteringsvinkler må bestilles separat

Byggelengder	L1	L2	L3
Standard	211	135	267
med 1/2 induktive endebrytere	237	161	293
med trykksmørehode	244	168	300
med mekaniske endebrytere	237	161	293

Flens PN	DIN	ØD	Øk	Ød
16	EN 1092-1	95	65	14
40	EN 1092-1	95	65	14
100	EN 1092-1	105	75	14

+43 512 52076
austria@stasto.eu

© STASTO Automation KG

Pilotventiler



Pilotventil ABS56
5/2-veis ventil NAMUR
elektropneumatisk
G1/4, med
utblåsningsstrupinger
p = 4...10bar



Pilotventil
5/2-veis ventil NAMUR
elektropneumatisk
G1/8, med utblåsningsstrupinger
p = 4...10bar



Pilotventil
5/2-veis ventil ISO1
elektropneumatisk
G1/4
p = 4...10bar



Pilotventil
5/2-veis ventil co-ax
elektropneumatisk
G1/4
p = 4...10bar

Elektriske tilkoblinger



elektrisk tilkobling
Magnetspole M12x1



elektrisk tilkobling
Form B plugg DIN EN 175301-803
evt. Industriform

Endebryter



Icomatic Plastutførelse
M12x1, DC 10 - 60V
AC 15...250V
-25...+85°C



Balluff Metallutførelse
M12x1, DC 10...30V
-25...+70°C



Honeywell
Vekselkontakt

Illustrasjoner er ikke bindende
Med forbehold om konstruksjons-, mål- og materialendringer

+43 512 52076
austria@stasto.eu
© STASTO Automation KG