Partnership. With Guarantee.

3/2-Vägs koaxialventil - pilotstyrd, DN15
Serie CVTE3/CVFE3

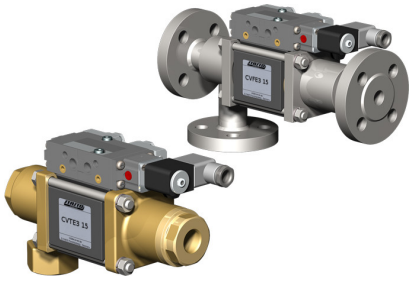

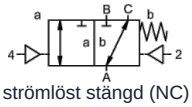

strömlöst stängd (NC)

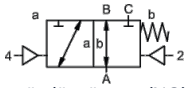

strömlöst öppen (NO)

Typbeteckning	CVTE3-15, CVFE3-15, med pilotventil CVTE3-P-15, CVFE3-P-15
Konstruktionstyp	3/2-vägs koaxialventil, pilotstyrd, strömlöst stängd eller strömlöst öppen
Funktionsprincip	tryckavlastad, med fjäderretur, inte överlappningsfri
Nominell diameter	DN 15mm
Anslutning	CVTE3: G3/8"...G3/4", CVFE3: Flänsar PN16/40/100, Specialflänsar och -gängor på begäran
Tryckområde	0...16, 0...40, 0...63 eller 0...100bar, A → B max. 100bar / B → A max. 16bar / A → C max. 100bar / C → A max. 100bar
Mottryck	P2 > P1, se tryckområde
Material	alternativt hus av mässing, förnicklad mässing, förnicklat stål, förzinkat stål, icke-järnmetallfritt eller rostfritt stål Ventilsäte Plast på metall, Tätningsmaterial PTFE, NBR, FPM, CR, EPDM Materialuppgifterna för utförandena avser uteslutande de ventilanslutningsdelar som kommer i kontakt med mediet
Media	gasformig - flytande - nedsmutsad - högviskös - geléartad - pastaformig
Flödesriktning	se tryckområde
Monteringssätt	Installation i styvt rörsystem, Monteringsvinkel på begäran
Monteringsläge	valfri
Vakuum Läckagegrad	< 10 $^{-6}$ mbar*l*s $^{-1}$
Kv-värde	5,6m³/h
Kopplingscykler	200/min.
Omkopplingstid	PÅ 50...3000ms, STÄNGD 50...3000ms
Dämpning	PÅ/STÄNGD: genom strypning av pilotventilen
Medietemperatur	med flänsmonterad pilotventil upp till +60°C (Pilotventil utanför temperaturområdet medietemperatur max. 160°C)
Omgivningstemperatur	med flänsmonterad pilotventil upp till +50°C
Manuell nödbetjäning	via pilotventil
Godkännanden	på begäran LR/DNV/EN10204
Vikt	CVTE3 4,5kg, CVFE3 5,3kg
Tillval	Vakuumprovningar med certifikat, Ändlägesbrytare induktiv (Normalt stängd (NC) PNP- Icomatic/Balluf), Ändlägesbrytare induktiv NAMUR (+ Kopplingsförstärkare), Ändlägesbrytare mekanisk (Växelkontakt), Spolanslutningar, Läckageanslutningar, Utförande ATEX Ex II 2G Ex h IIC T6...T3 Gb / Ex II 2D Ex h IIIC T-40°C...+195°C Db

+43 512 52076
austria@stasto.eu
© STASTO Automation KG

Spänningstyp	Växel- och likspänning
Standardspänning	230V/50Hz, 24VDC, tillåten spänningsvariation ±10%
Specialspänningar	på begäran
Effektförbrukning	DC: 4,8W (2,5W på begäran), AC: Åtdragningsmoment 11,0VA, Hållkraft 8,5VA
Inkopplingsgrad	100% (Kontinuerlig drift)
Kapslingsklass	IP65 enligt EN 60529 vid korrekt monterad apparatkontakt (skydd mot damminträngning och spolvatten)
Leveransomfattning	inkl. apparatkontaktdon enligt EN175301-803-form B respektive Industriform - Kabelingång M16x1,5
valfri	Magnetspole M12-DESINA, Magnetspole M12-VDMA
Tilläggsutrustning	Lyskontakt med varistor
Explosionsskydd valfri	ATEX Ex II 2G Ex mb IIC T5 Gb, Ex II 2D Ex mb tb IIIC T95°C IP66 Db Effektförbrukning 24VDC: 3,25W, 230VAC: 2,90W

Pneumatisk styrning

Styrtryckområde	4...8bar
Luftförbrukning	11,0cm³/Slaglängd
Omkopplingshastighet	Huvudventilen steglöst reglerbar via pilotventilens strypningar
Styrning	företrädesvis via 5/2-vägs pilotventil
Anslutningsbild	co-ax/NAMUR, (ISO 1 på begäran)
Styranslutningar	2/4: G1/8" (G1/4" på begäran)

Hydraulisk styrning

Styrtryckområde	15...30bar/30...60bar
Styrning	företrädesvis via 4/2-vägs pilotventil
Styranslutningar	X/Y: G1/4" (NPT 1/4 på begäran)

Beställningsuppgifter	Nominell diameter, Anslutning, Funktion NC/NO, Drifttryck, Flödesmängd, Medium, Medietemperatur, Omgivningstemperatur, Märkspänning, Märkspänning Ändlägesbrytare, Styrning, Tryckanslutning A, B eller C
Användningsanvisning	Den tekniska dimensioneringen av ventilerna sker medium- och applikationsspecifikt, vilket kan leda till avvikelser från de allmänna uppgifter som anges i databladet avseende utförande, tätningsmaterial och karakteristiska värden. Vid oexakta eller ofullständiga beställningsuppgifter respektive applikationsdata finns risk för en tekniskt felaktig dimensionering av ventilerna för avsett användningsändamål. Detta kan medföra att de fysikaliska och/eller kemiska egenskaperna hos de använda materialen eller tätningarna är otillräckliga för det avsedda användningsändamålet.

© STASTO Automation KG

Mått CVTE3-15 Funktion NC

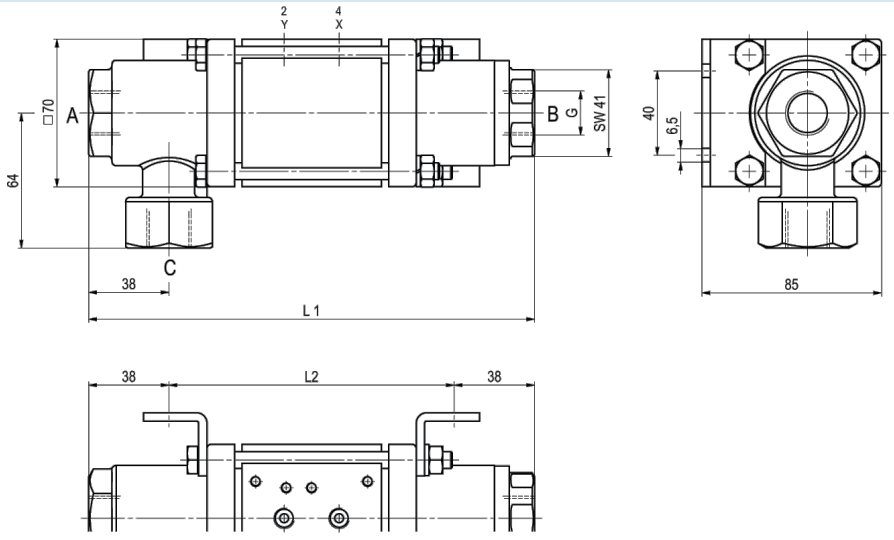

Monteringsvinklar beställs separat

Mått CVFE3-15 Funktion NO

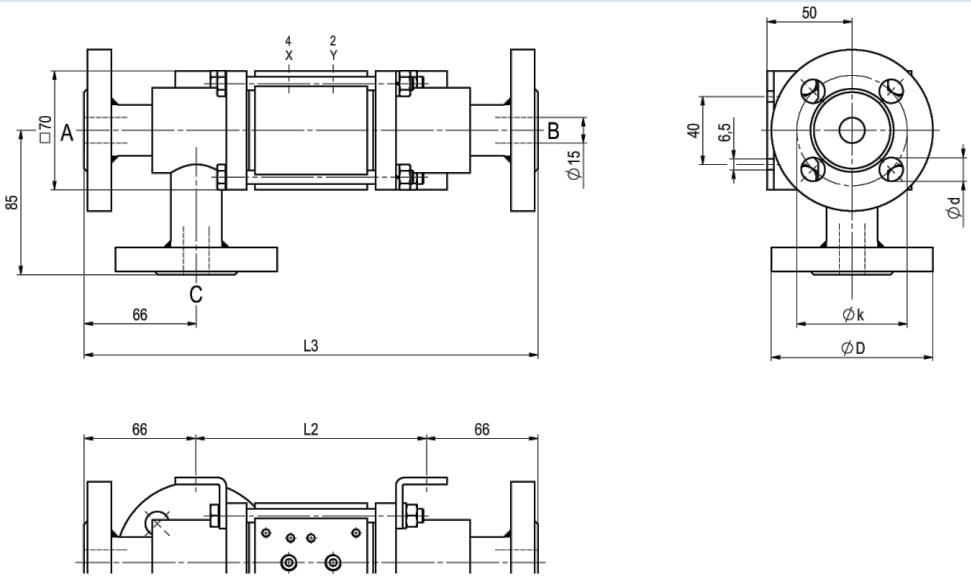

Monteringsvinklar beställs separat

Bygglängder	L1	L2	L3
Standard	211	135	267
med 1/2 induktiva ändlägesgivare	237	161	293
med trycksmörjhuvud	244	168	300
med mekaniska ändlägesbrytare	237	161	293

Fläns PN	DIN	ØD	Øk	Ød
16	EN 1092-1	95	65	14
40	EN 1092-1	95	65	14
100	EN 1092-1	105	75	14

+43 512 52076
austria@stasto.eu

© STASTO Automation KG

Pilotventiler



Pilotventil ABS56
5/2-vägsventil NAMUR
elektropneumatisk
G1/4, med
avluftsstrypningar
p = 4...10bar

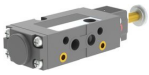

Pilotventil
5/2-vägsventil NAMUR
elektropneumatisk
G1/8, med avluftsstrypningar
p = 4...10bar



Pilotventil
5/2-vägsventil ISO1
elektropneumatisk
G1/4
p = 4...10bar



Pilotventil
5/2-vägsventil co-ax
elektropneumatisk
G1/4
p = 4...10bar

Elektriska anslutningar



elektrisk anslutning
Magnetspole M12x1



elektrisk anslutning
Form B-kontaktdon DIN EN 175301-803
respektive Industriform

Ändlägesbrytare



Icomatic Plastutförande
M12x1, DC 10 - 60V
AC 15...250V
-25...+85°C



Balluff Metallutförande
M12x1, DC 10...30V
-25...+70°C



Honeywell
Växelkontakt

Bilderna är inte bindande
Rätt till konstruktions-, mått- och materialändringar förbehålles

© STASTO Automation KG