Partnership. With Guarantee.

3/2 - Οδική ομοαξονική ηλεκτρομαγνητική βαλβίδα - απευθείας ενεργοποιούμενο, DN25
Σειρά CVT3/CVF3-25

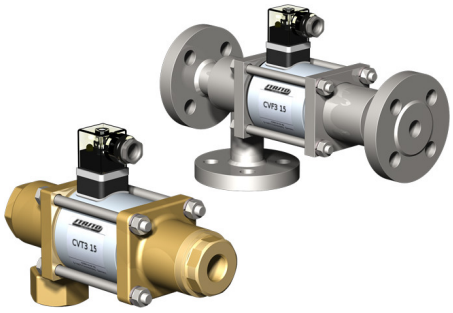

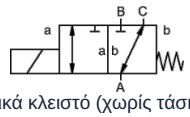

κανονικά κλειστό (χωρίς τάση) (NC)

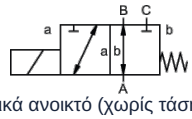

κανονικά ανοικτό (χωρίς τάση) (NO)

Τύπος κατασκευής	3/2 - οδική ομοαξονική ηλεκτρομαγνητική βαλβίδα, απευθείας ενεργοποιούμενο, κανονικά κλειστό (χωρίς τάση) ή κανονικά ανοικτό (χωρίς τάση)
Τρόπος λειτουργίας	αποσυμπιεσμένο, με επαναφορά με ελατήριο, μη χωρίς επικάλυψη
Ονομαστική διάμετρος	DN 25mm
Σύνδεση	CVT3: G1"...G11/2", CVF3: Φλάντζες PN16/40, Ειδικές φλάντζες και σπειρώματα κατόπιν αιτήματος
Εύρος πίεσης	0...16 ή 0...40bar, A → B μέγ. 40bar / B → A μέγ. 16bar / A → C μέγ. 40bar / C → A μέγ. 40bar
Αντίθλιψη	P2 > P1, βλέπε περιοχή πίεσης
Υλικά κατασκευής	προαιρετικά Σώμα Ορείχαλκος, Ορειχάλκινο επινικελωμένο, Επιχαλυβδωμένος με νικέλιο, Γαλβανισμένος χάλυβας, χωρίς μη σιδηρούχα μέταλλα ή Ανοξείδωτος χάλυβας Έδρα βαλβίδας Πλαστικό σε μέταλλο, Υλικά στεγανοποίησης NBR, PTFE, FPM, CR, EPDM Οι πληροφορίες υλικού των εκδόσεων αναφέρονται αποκλειστικά στα εξαρτήματα σύνδεσης της βαλβίδας που έρχονται σε επαφή με το μέσο
Μέσα μέσου	αέριο - υγρό - υψηλού ιξώδους - ζελατινώδες - ρυπασμένο
Κατεύθυνση ροής	βλέπε περιοχή πίεσης
Τύπος στερέωσης	Εγκατάσταση σε άκαμπτο σύστημα σωληνώσεων, Γωνιακό στήριγμα κατόπιν αιτήματος
Θέση εγκατάστασης	οποιοδήποτε
Κενό αέρος Ρυθμός διαρροής	< 10 $^{-6}$ mbar*l*s $^{-1}$
Τιμή Kv	11,2m³/h
Κύκλοι μεταγωγής	130/min.
Χρόνος μεταγωγής	ΕΝΕΡΓΟΠΟΙΗΣΗ 130ms, ΕΚΛΕΙΣΤΟΝ 130ms
Θερμοκρασία μέσου	-20...+80°C (Ειδική εκτέλεση -40...+160°C)
Θερμοκρασία περιβάλλοντος	-20...+80°C
Παραλαβές	κατόπιν αιτήματος LR/GL/EN10204
Βάρος	CVT3 9,2kg, CVF3 12,0kg
Επιλογές	Δοκιμές κενού με πιστοποιητικό, Τερματικός διακόπτης επαγωγικός (Κανονικά κλειστό (NC) PNP-Icomatic/Balluf), Τερματικός διακόπτης επαγωγικός NAMUR (+ Ενισχυτής μεταγωγής), Τερματικός διακόπτης μηχανικό (Αλλαγής επαφής (Wechsler)), Έκδοση ATEX, κλείσιμο με απόσβεση, Χειροκίνητη λειτουργία έκτακτης ανάγκης, Έκδοση TÜV

+43 512 52076
austria@stasto.eu
© STASTO Automation KG

Τύπος τάσης	Εναλλασσόμενη και συνεχής τάση
Τυπική τάση	230V/40-60Hz, 24VDC, επιτρεπόμενη διακύμανση τάσης ±10%
Ειδικές τάσεις	κατόπιν αιτήματος
Μαγνητικό σύστημα	DC Ηλεκτρομαγνήτης συνεχούς ρεύματος, AC Ηλεκτρομαγνήτης συνεχούς ρεύματος με ενσωματωμένο ανορθωτή (πάνω από 100°C με ξεχωριστό ανορθωτή)
Κλάση μόνωσης	H 180°C
Κατανάλωση ρεύματος	Πηνίο N-τύπου 24VDC 2,66A, 230VAC 0,36A, Πηνίο H-τύπου 24VDC 2,66A, 230VAC 0,36A
Κύκλος λειτουργίας	100% κύκλος λειτουργίας (συνεχής λειτουργία)
Βαθμός προστασίας IP	IP65 σύμφωνα με EN 60529 με σωστά τοποθετημένη συσκευή-πρίζα (προστασία έναντι εισχώρησης σκόνης και εκτόξευσης νερού)
Περιεχόμενα παράδοσης	περιλ. υποδοχή συσκευής σύμφωνα με EN175301-803-Μορφή A (πρώην DIN43650)-Είσοδος καλωδίου M16x1,5
προαιρετικό	Συνδετήρας συσκευής σύμφωνα με DESINA, Σύνδεσμος συσκευής σύμφωνα με VDMA, Κουτί ακροδεκτών M16x1,5 κατόπιν αιτήματος
Πρόσθετος εξοπλισμός	Φωτιζόμενο βύσμα με βαρίστορ
Πληροφορίες παραγγελίας	Ονομαστική διάμετρος, Σύνδεση, Λειτουργία NC/NO, Πίεση λειτουργίας, Παροχή ροής, Μέσο, Θερμοκρασία μέσου, Θερμοκρασία περιβάλλοντος, Ονομαστική τάση, Ονομαστική τάση Τερματικός διακόπτης
Σημείωση εφαρμογής	Ο τεχνικός σχεδιασμός των βαλβίδων πραγματοποιείται ανάλογα με το μέσο και την εφαρμογή, γεγονός που μπορεί να οδηγήσει σε αποκλίσεις από τις γενικές πληροφορίες που αναφέρονται στο φύλλο δεδομένων όσον αφορά την εκτέλεση, τα υλικά στεγανοποίησης και τα χαρακτηριστικά μεγέθη. Σε περίπτωση ανακριβών ή ελλιπών στοιχείων παραγγελίας ή/και δεδομένων εφαρμογής, υπάρχει κίνδυνος λανθασμένης τεχνικής διαστασιολόγησης των βαλβίδων για τον επιθυμητό σκοπό χρήσης.. Αυτό μπορεί να έχει ως αποτέλεσμα οι φυσικές και / ή χημικές ιδιότητες των χρησιμοποιούμενων υλικών ή στεγανοποιήσεων να είναι ανεπαρκείς για τον προβλεπόμενο σκοπό χρήσης..

© STASTO Automation KG

Διαστάσεις

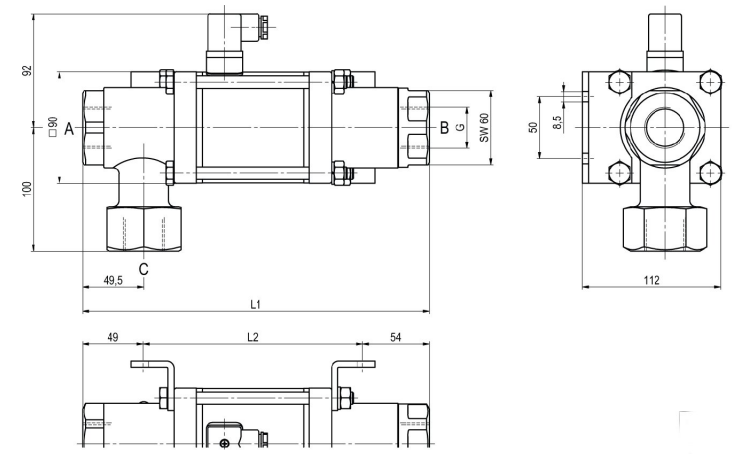

CVT3-25 Λειτουργία NC

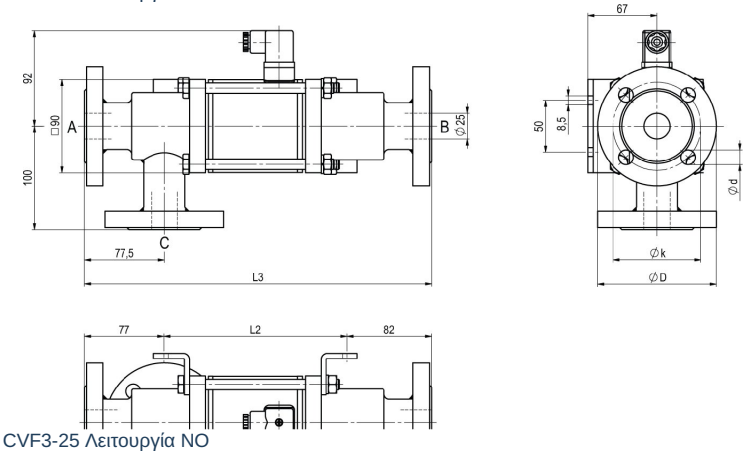

CVF3-25 Λειτουργία NO

Μήκη κατασκευής	L1	L2	L3
Τυπικό	281	178	337
με 1/2 επαγωγικούς τερματικούς διακόπτες	322	219	378
Χειροκίνητη εκτέλεση έκτακτης ανάγκης (Hd) Hd με 1/2 επαγ. τερματικούς διακόπτες	334	231	390
με μηχανικούς τερματικούς διακόπτες	322	219	378

Φλάντζα PN	DIN	ØD	Øk	Ød
16	EN 1092-1	115	85	14
40	EN 1092-1	115	85	14

Οι γωνίες στερέωσης πρέπει να παραγγελθούν ξεχωριστά

Ηλεκτρικές συνδέσεις



M12x1 DESINA / VDMA



DIN EN 175301-803

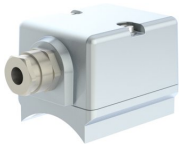

Κουτί ακροδεκτών



Βύσμα Form A
DIN EN 175301-803

Τερματικός διακόπτης



Icomatic Πλαστική εκτέλεση
M12x1, DC 10 - 60V
AC 15 - 250V
-25...+85°C



Balluff Μεταλλική έκδοση
M12x1, DC 10 - 30V
-25...+70°C

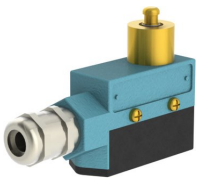

Honeywell
Αλλαγής επαφής (Wechsler)

Οι απεικονίσεις δεν είναι δεσμευτικές
Με την επιφύλαξη αλλαγών στον σχεδιασμό, στις διαστάσεις και στα υλικά

+43 512 52076
austria@stasto.eu
© STASTO Automation KG