Partnership. With Guarantee.

3/2-Tie koaksiaalinen magneettiventtiili - suoraohjattu, DN25
Sarja CVT3/CVF3-25

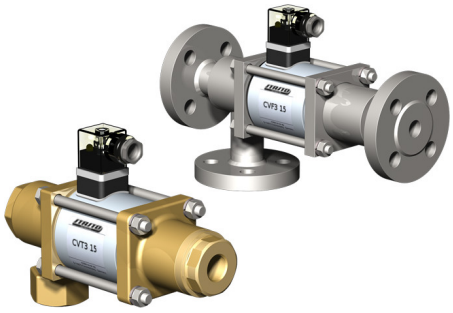

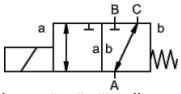

jännitteettömänä suljettu (NC)

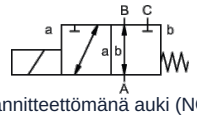

jännitteettömänä auki (NO)

Rakenne	3/2-tie koaksiaalinen magneettiventtiili, suoraohjattu, jännitteettömänä suljettu tai jännitteettömänä auki
Toimintaperiaate	paineeton, jousipalautuksella, ei päällekkäisyyksistä vapaa
Nimellishalkaisija	DN 25mm
Liitäntä	CVT3: G1"...G11/2", CVF3: Laipat PN16/40, Erikoislaipat ja -kierteet pyynnöstä
Painealue	0...16 tai 0...40bar, A → B maks. 40bar / B → A maks. 16bar / A → C maks. 40bar / C → A maks. 40bar
Vastapaine	P2 > P1, katso painealue
Materiaalit	valinnaisesti Runko Messinki, Nikkelöity messinki, Nikkelöity teräs, Sinkitty teräs, ei sisällä värimetalleja tai Ruostumaton teräs Venttiilin istukka Muovi metallilla, Tiivistemateriaalit NBR, PTFE, FPM, CR, EPDM Versioiden materiaalitiedot koskevat yksinomaan väliaineen kanssa kosketuksiin joutuvia venttiilin liitäntäosia
Väliaineet	kaasumainen - nesteenä oleva - korkeaviskoosinen - hyytelömäinen - likaantunut
Virtaussuunta	katso painealue
Kiinnitystapa	Asennus jäykkään putkistojärjestelmään, Kiinnityskulma pyynnöstä
Asennusasento	mielivaltainen
Tyhjiö Vuotonopeus	< 10 $^{-6}$ mbar*l*s $^{-1}$
Kv-arvo	11,2m³/h
Kytkentäsyklit	130/min.
Kytkentäaika	PÄÄLLE 130ms, KIINNI 130ms
Aineen lämpötila	-20...+80°C (Erikoisversio -40...+160°C)
Ympäristön lämpötila	-20...+80°C
Hyväksynnät	pyynnöstä LR/GL/EN10204
Paino	CVT3 9,2kg, CVF3 12,0kg
Vaihtoehdot	Tyhjiötestit sertifikaatilla, Rajakytkin induktiivinen (Sulkeutuva kosketin PNP- Icomatic/Balluf), Rajakytkin induktiivinen NAMUR (+ Kytkentävahvistin), Rajakytkin mekaaninen (Vaihtokosketin), Versio ATEX, vaimennettu sulkeutuminen, Käsikäyttöinen hätäkäyttölaite, Versio TÜV

+43 512 52076
austria@stasto.eu
© STASTO Automation KG

Jännitelaji	Vaihto- ja tasajännite
Vakiojännite	230V/40-60Hz, 24VDC, sallittu jännitevaihtelu ±10%
Erikoisjännitteet	pyynnöstä
Magneettijärjestelmä	DC Tasavirtamagneetti, AC Tasavirtamagneetti integroidulla tasasuuntaajalla (yli 100°C erillisellä tasasuuntaajalla)
Eristysluokka	H 180°C
Virrankulutus	N-kela 24VDC 2,66A, 230VAC 0,36A, H-kela 24VDC 2,66A, 230VAC 0,36A
Käyttöaste	100% käyttöaste (jatkuva käyttö)
Suojausluokka	IP65 standardin EN 60529 mukaan asianmukaisesti asennetulla laitepistorasialla (suojaus pölyn tunkeutumista ja vesisuihkuja vastaan)
Toimitussisältö	sis. laitepistorasia mukana EN175301-803-muodon A mukaan (aiemmin DIN43650)-Kaapeliläpivienti M16x1,5
valinnainen	Laiteliitin DESINA-standardin mukaan, Laiteliitin VDMA:n mukaan, liitäntäkotelo M16x1,5 pyynnöstä
Lisävarusteet	Valopistoke varistorilla
Tilaustiedot	Nimellishalkaisija, Liitäntä, Toiminto NC/NO, Käyttöpaine, Virtausmäärä, Aineväliaine, Aineen lämpötila, Ympäristön lämpötila, Nimellisjännite, Nimellisjännite Rajakytkin
Käyttöohje	Venttiilien tekninen mitoitus tehdään väliaine- ja käyttökohdekohtaisesti, mikä voi johtaa poikkeamiin tietolehdessä ilmoitetuista yleisistä tiedoista rakenteen, tiivistemateriaalien ja tunnuslukujen osalta. Epätarkkojen tai puutteellisten tilaus- tai sovellustietojen yhteydessä on olemassa vaara, että venttiilit mitoitetaan teknisesti väärin haluttuun käyttötarkoitukseen nähden.. Tämä voi johtaa siihen, että käytettyjen materiaalien tai tiivisteiden fysikaaliset ja/tai kemialliset ominaisuudet ovat riittämättömät aiottuun käyttötarkoitukseen nähden.

Mitat

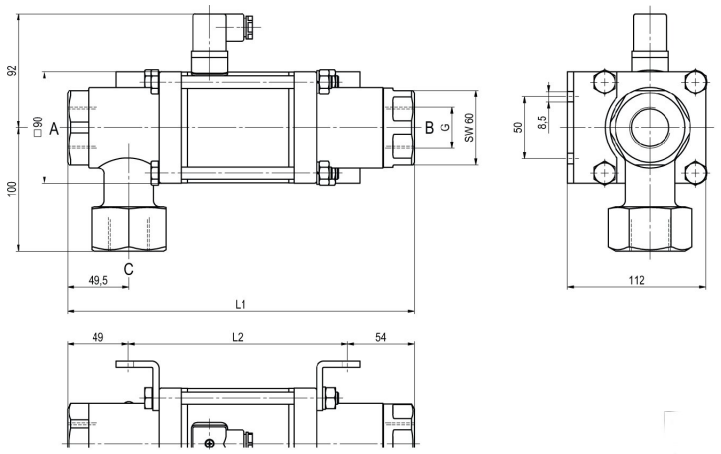

CVT3-25 Toiminto NC

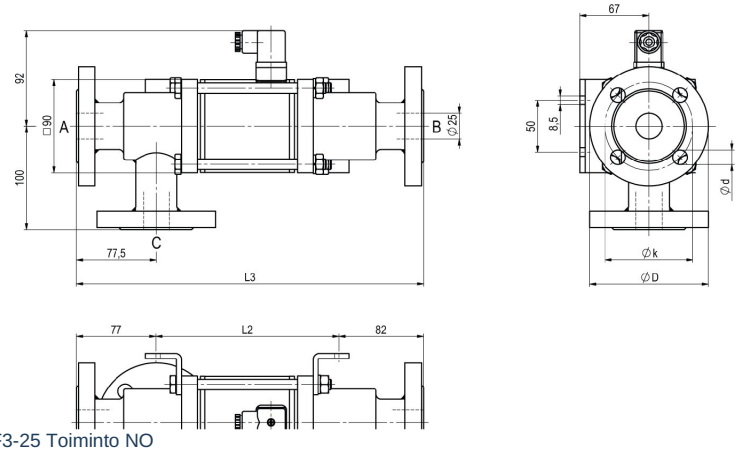

CVF3-25 Toiminto NO

Asennuspituudet	L1	L2	L3
Vakio	281	178	337
1/2 induktiivisilla rajakytkimillä	322	219	378
Käsikäyttöinen hätätoiminto (Hd) Hd, jossa 1/2 ind. päätekytkimillä	334	231	390
mekaanisilla rajakytkimillä	322	219	378

Laippa PN	DIN	ØD	Øk	Ød
16	EN 1092-1	115	85	14
40	EN 1092-1	115	85	14

Kiinnityskulmat tilattava erikseen

+43 512 52076
austria@stasto.eu

© STASTO Automation KG

Sähköliitännät



M12x1 DESINA / VDMA



DIN EN 175301-803

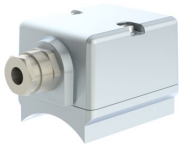

liitäntäkotelo



Form A -liitin
DIN EN 175301-803

Rajakytkin



Icomatic Muoviversio
M12x1, DC 10 - 60V
AC 15 - 250V
-25...+85°C



Balluff Metalliversio
M12x1, DC 10 - 30V
-25...+70°C

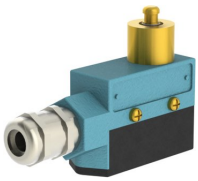

Honeywell
Vaihtokosketin

Kuvat eivät ole sitovia
Oikeus rakenne-, mitta- ja materiaalimuutoksiin pidätetään

+43 512 52076
austria@stasto.eu
© STASTO Automation KG